# 39 062 Monteringsanvisning

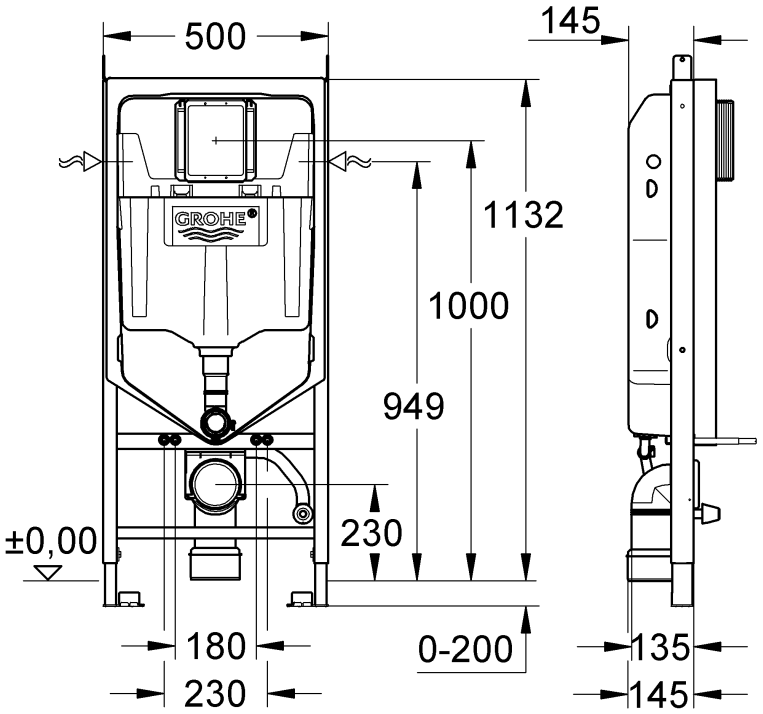


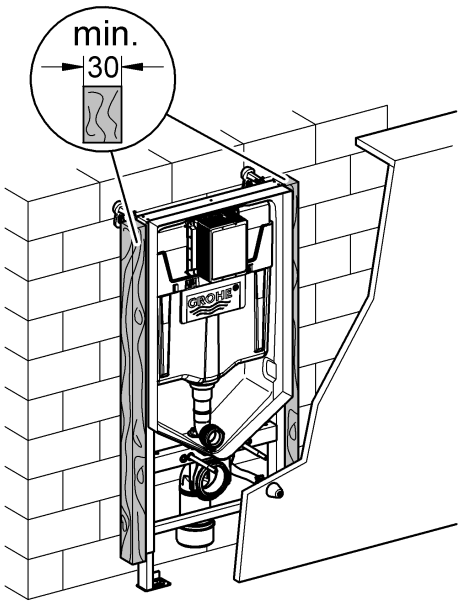


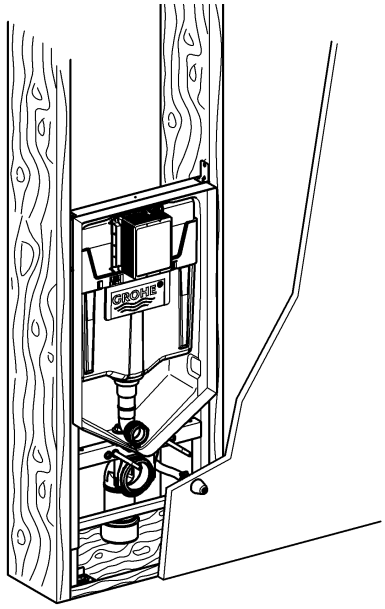


**Sida 1:** Innehållsförteckning
**Sida 2:** Monteringsanvisning
**Sida 3:** Sprängskiss
**Sida 4:** Måttritningar
**Sida 5:** Förarbete
**Sida 6:** Montering mot vägg
**Sida 8:** Montering i träregel
**Sida 10:** Anslutning av vatten
**Sida 11:** Anslutning av avlopp och dränering
**Sida 12:** Vattentät anslutning mellan läckagebox och påstrykningsmembran
**Sida 13:**Montering och utbyte av täck-platta
**Sida 14:**Kontaktinformation


**Denna produkt är anpassad till Branschregler Säker Vatteninstallation. Grohe A/S garanterar produktens funktion om branschreglerna och monteringsanvisningarna följs.**

**Design + Engineering GROHE Germany**


99.0262.031/ÄM 231410/06.14


ENJOY WATER®

Grohe Rapid SL är godkänd av SINTEF under nr. TG20396
GROHE Rapid SL kan användas i bad- och toalettutrymmen där man vill ha en dold klosettcisterninstallation.

I alla rum gäller: Läckageindikeringen ska mynna på plats där man snabbt kan upptäcka detta och där utläckande vatten inte direkt orsakar en skada, till exempel rum med golvavlopp eller med vattentätt golv". (SäVa §2.5.2). Grohe rapid SL får bara monteras med tätskiktsfabrikat/-system av fabrikat Alfix eller Bostik.

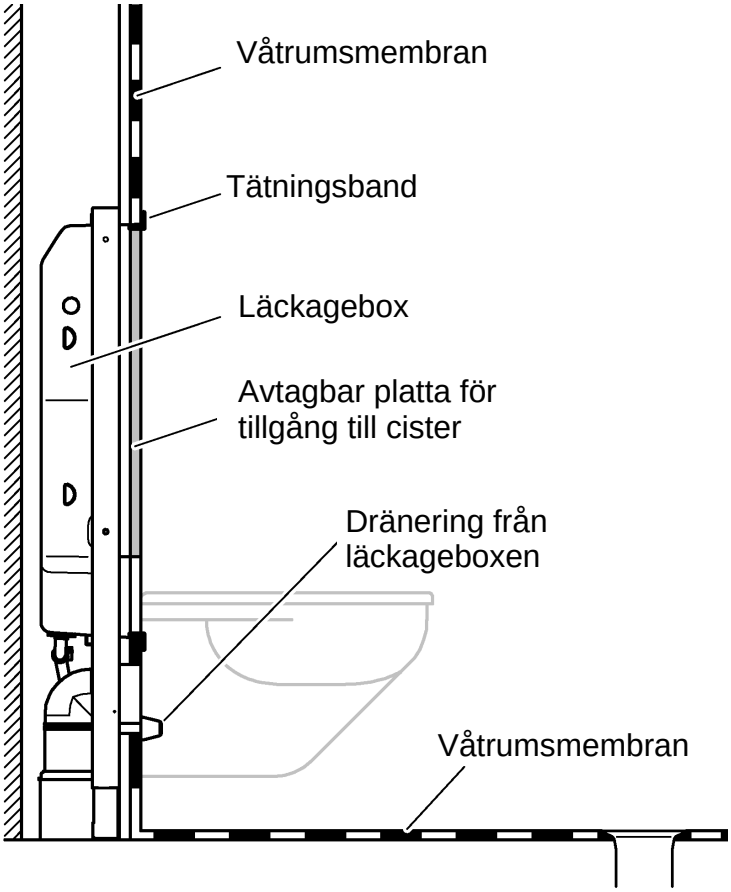


En skiss på hur GROHE Rapid SLs inbyggda cisterner ska installeras i våtrum.

Inbyggnadscisternen är att betrakta som vattentätt utrymme med läckageindikering enligt SäVa §2.5.2 och TG20306, om denna monteringsanvisning och branschreglerna följs.

Vattentät anslutning mellan läckagebox och påstrykningsmembran: medföljande Alfix Seal-Strip tätningsband skall användas,
,"Alfix Seal-Strip" måste användas tillsammans med vattentäta skikt för väggar och golv i våtrum av fabrikat Alfix eller Bostik för att tätningsband och inbyggnadscistern ska godkännas som system.

En avstängningsventil är dessutom placerad på vattentillförseln inne i cisternerna som man når genom frontluckan, när betjäningsplattan är borttagen.

Skyddsrör med YD 25 mm ska användas tillsammans med medlevererad genomföring/tätning. Mediaröret ansluts mot R15 (1/2") utvändig gänga med koppling enligt mediarörets monteringsanvisning. Byggkeramikrådet /CE godkänt medierör i Ø12/Ø16mm med skyddsrör YD 25 mm kan användas. Vattentätheten mellan genomförandet för rör och läckageboxen är dokumenterad genom testning i enlighet med NT VVS 129.

38 558

*38 630

66 791

*38 733

42 327

42 764

42 242

37 119

37 311

42 243

43 511

42 454

*37 131

13mm

Ø60mm

Ø70mm

13mm

Ø10mm

Ø5mm

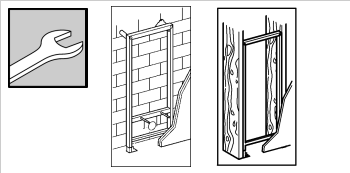

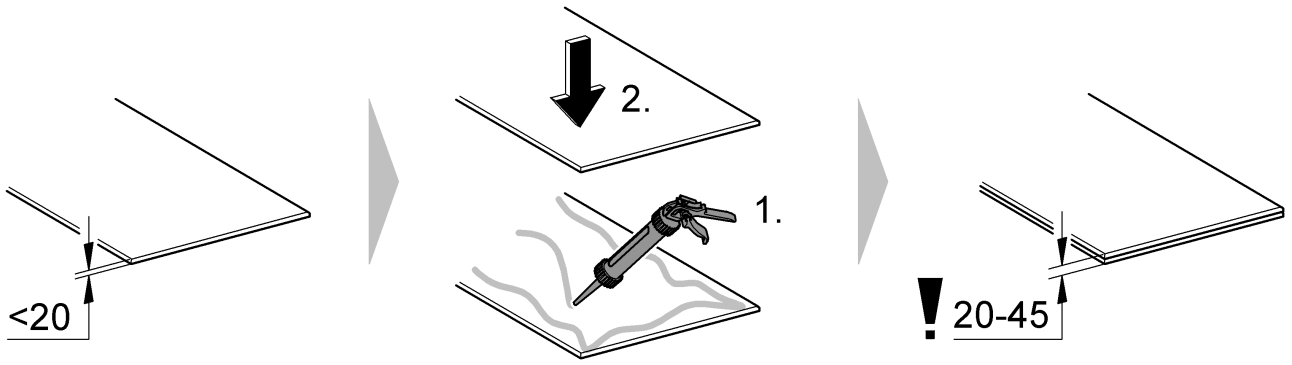


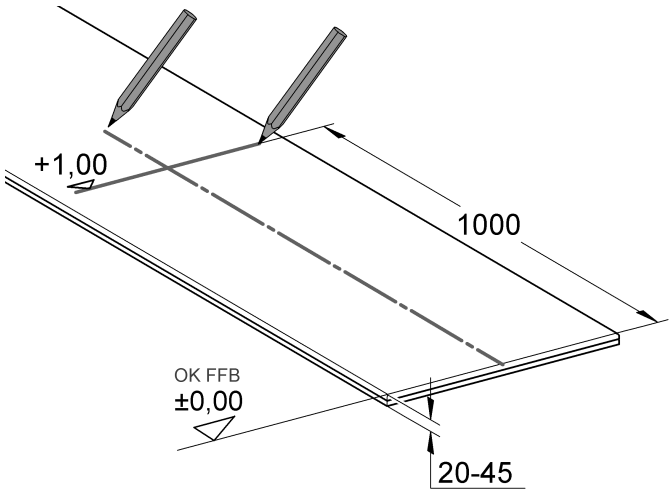


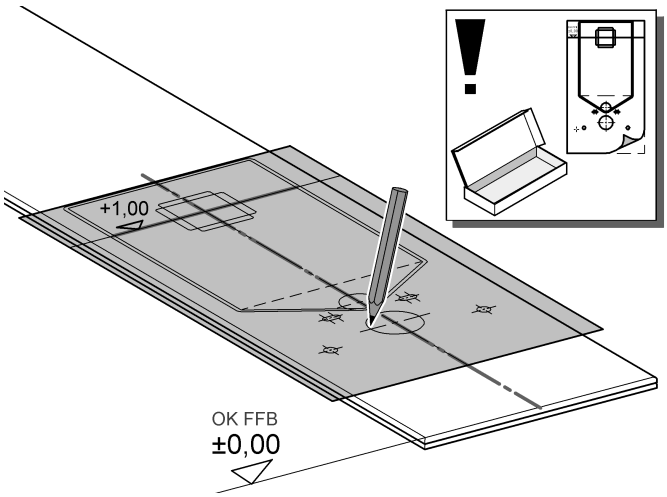


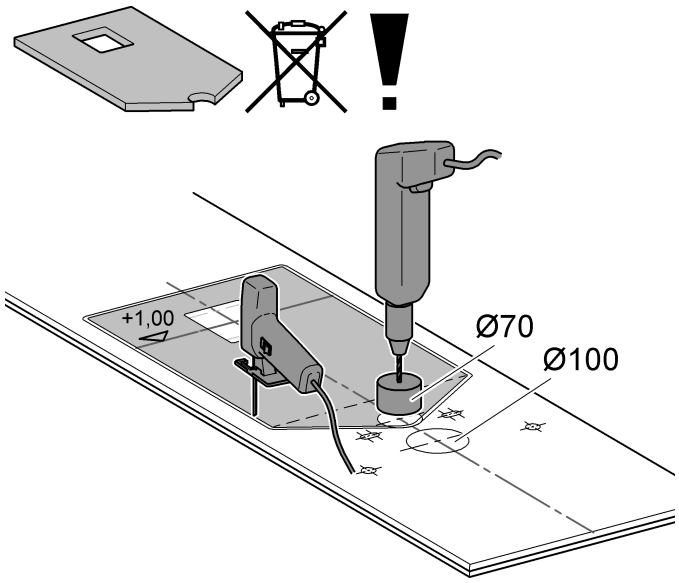


Såga först efter det invändiga strecket och sedan efter det utvändiga strecket (+10mm)

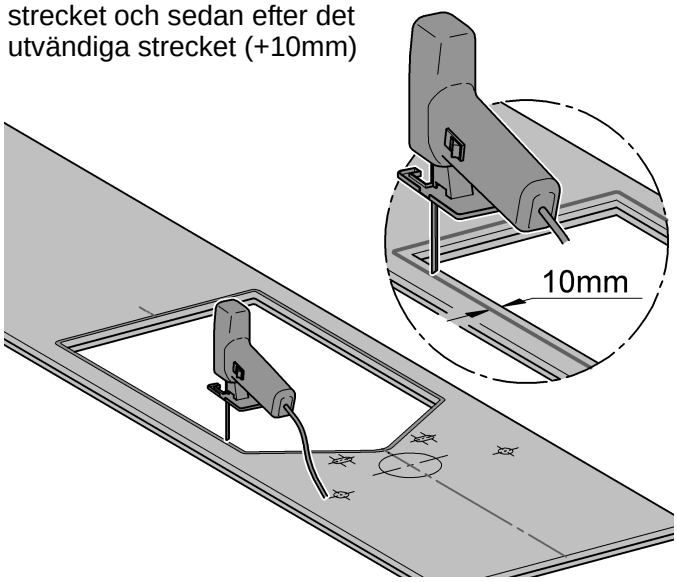

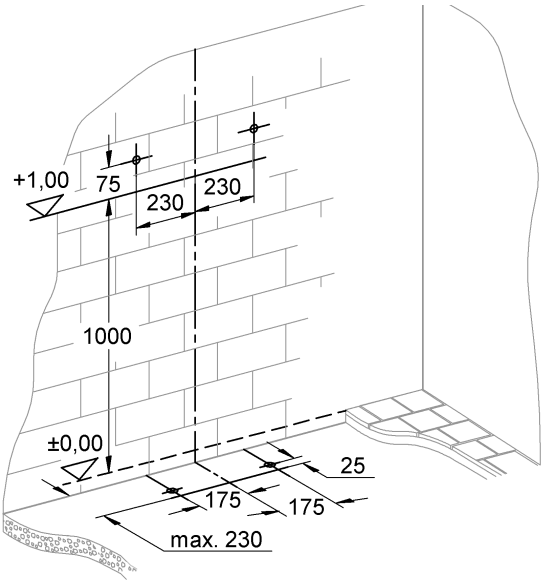


Fastsättning:
Monteringsramen kan fästas på en bakvägg, sidovägg, skiljeväggar eller golv. Eventuella fästpunkter som kan punktera tätningskiktet ska vara vattentäta

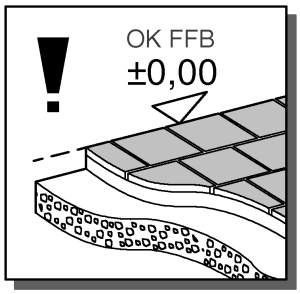


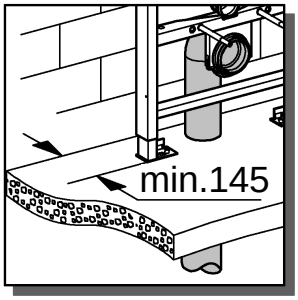


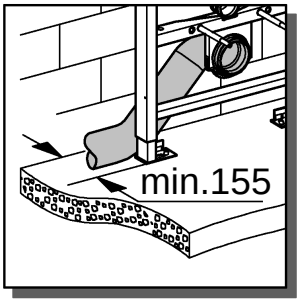


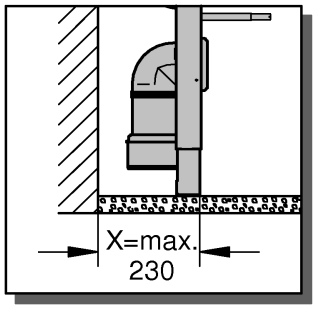


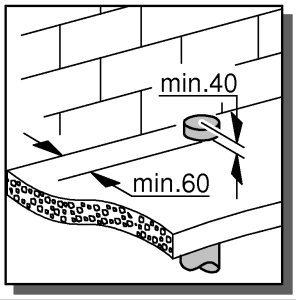


Vattentäta genomföranden i våtrum
Avloppsröret från klosett, bultar för fastsättning av vägghängd klosett samt dräneringsröret från läckageboxen ska tätas. Manschetter o.d. som tillhör det valda påstrykningsmembranet ska användas.

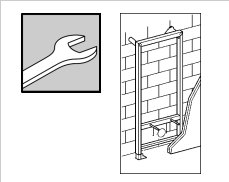

1

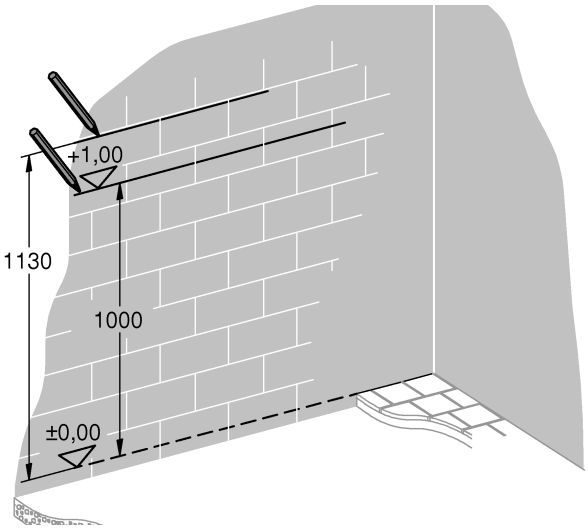


2

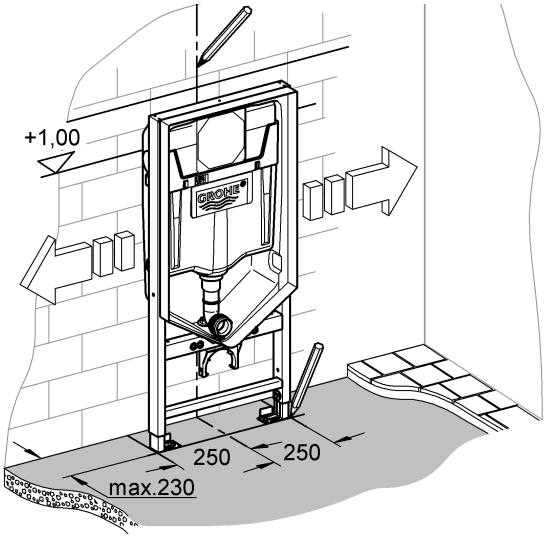

3

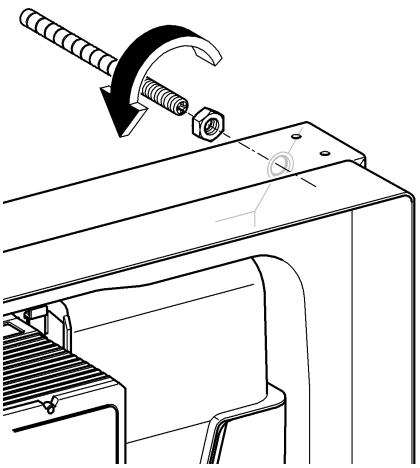

4

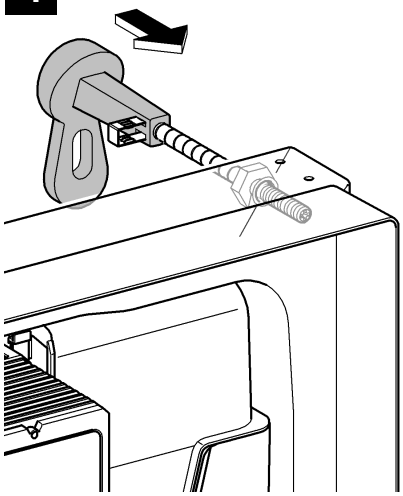

5

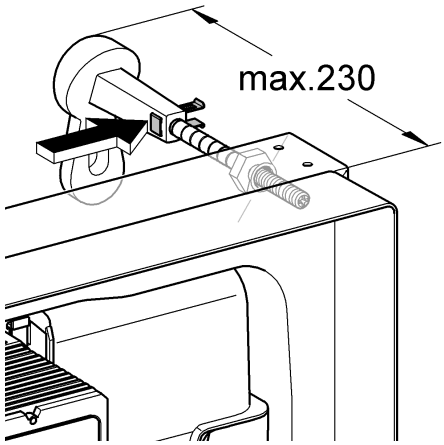


6

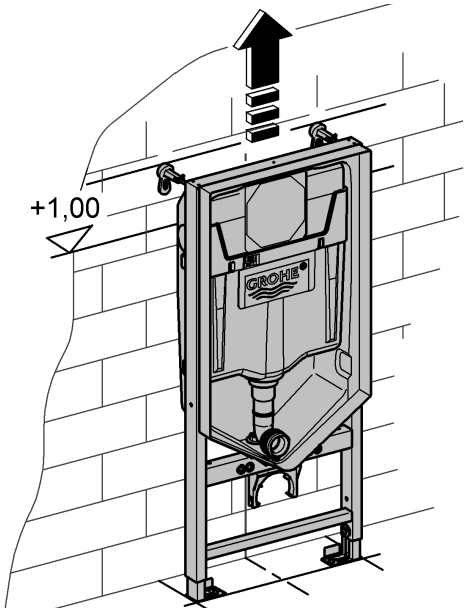


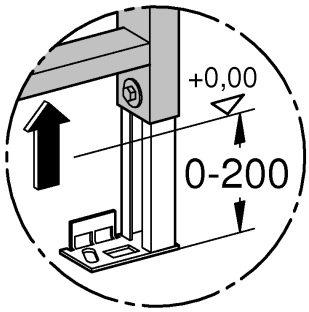


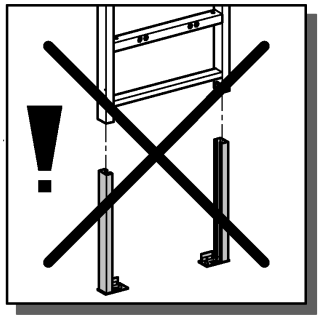


7

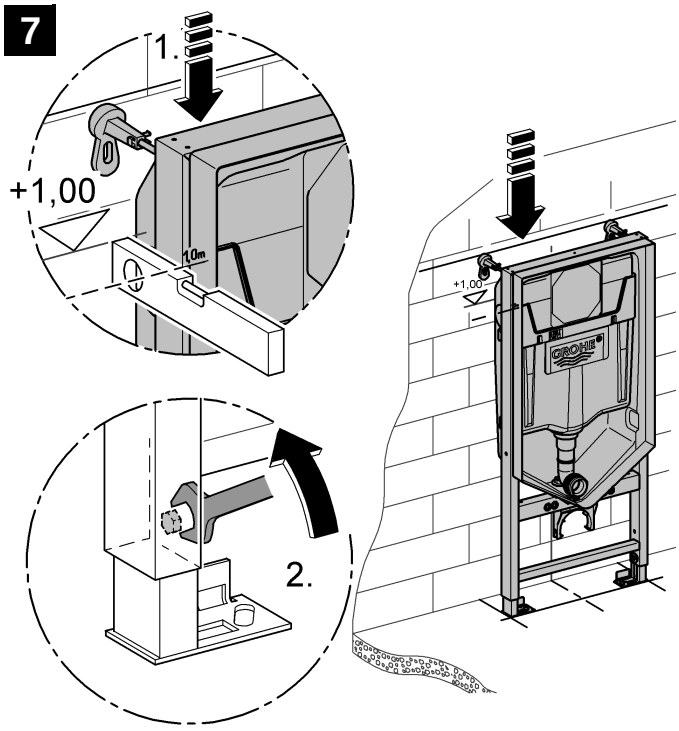


8

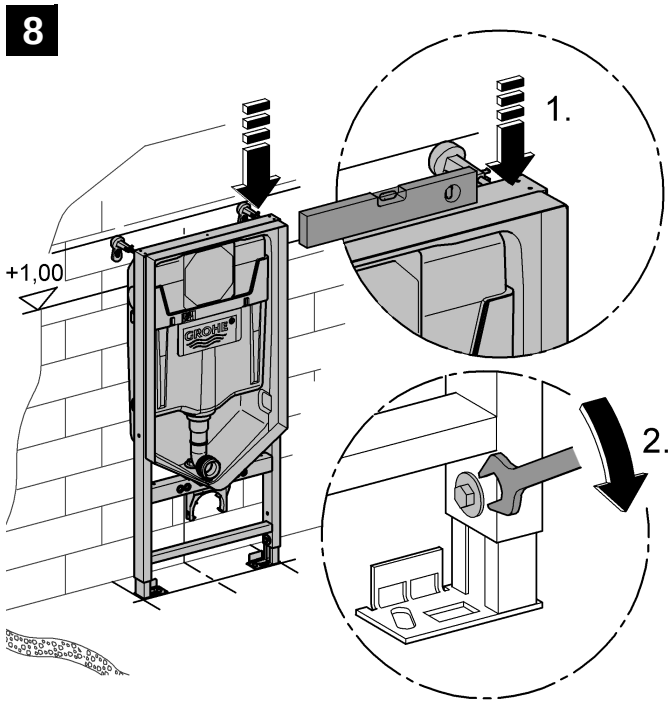

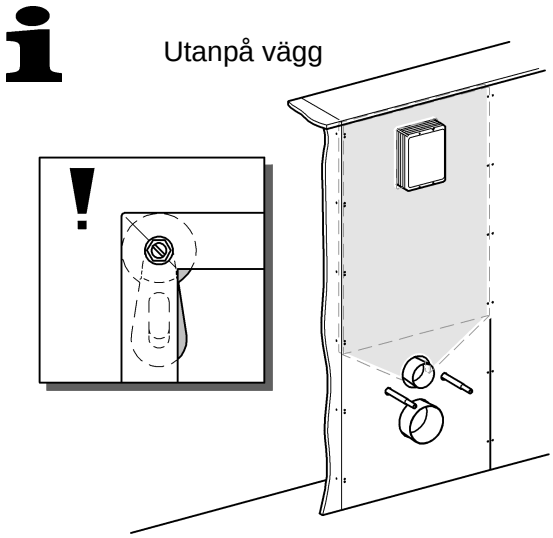


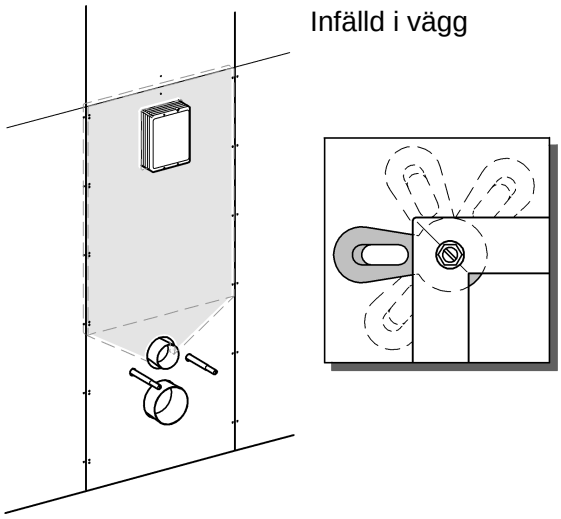


**9**

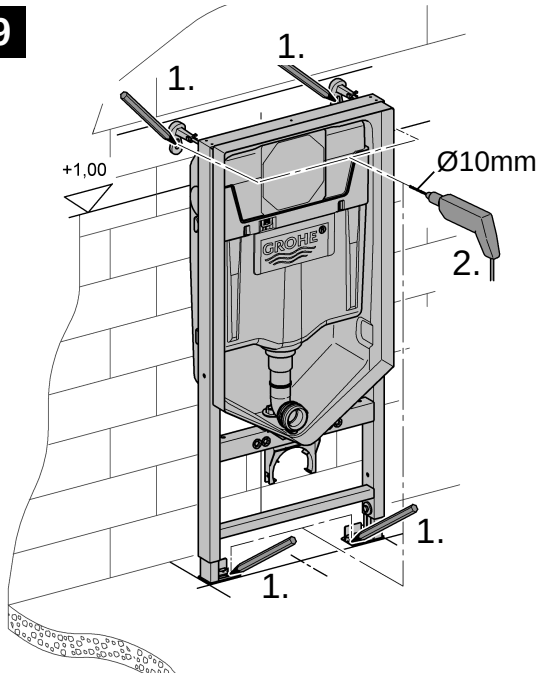


**10**

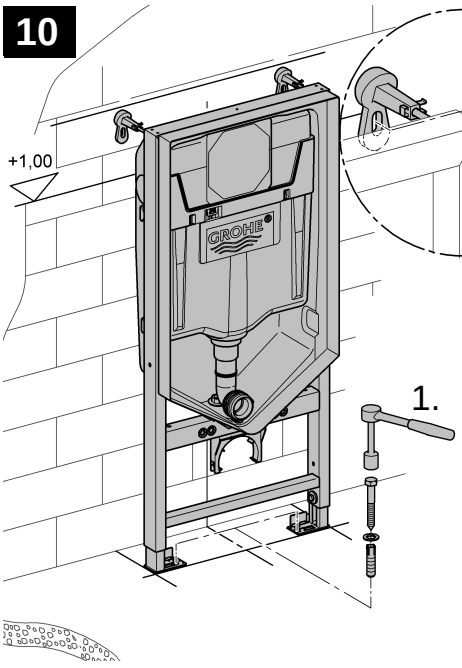


Golvmaterial ska vara massivt, gjutet eller utfört med skivor på reglar och så beskaffat att WC-fixturen står stadigt. Golv ska tillåta ett borr- och skruvdjup på 60mm.

**11**

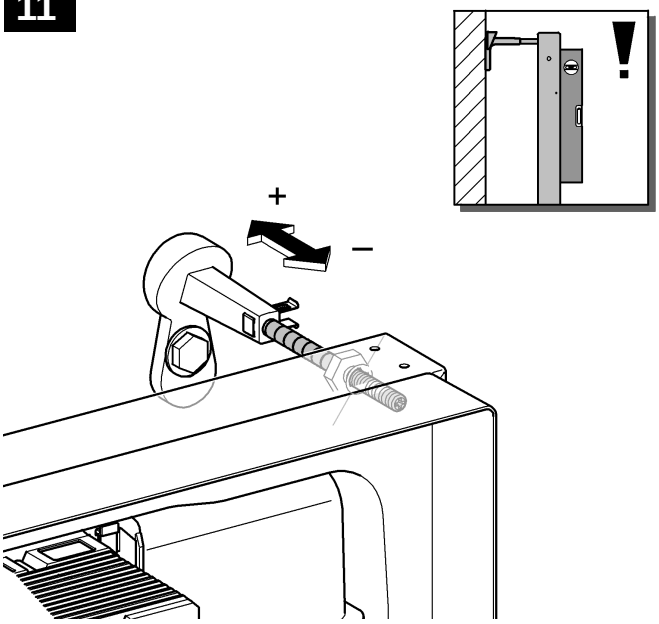


**12**

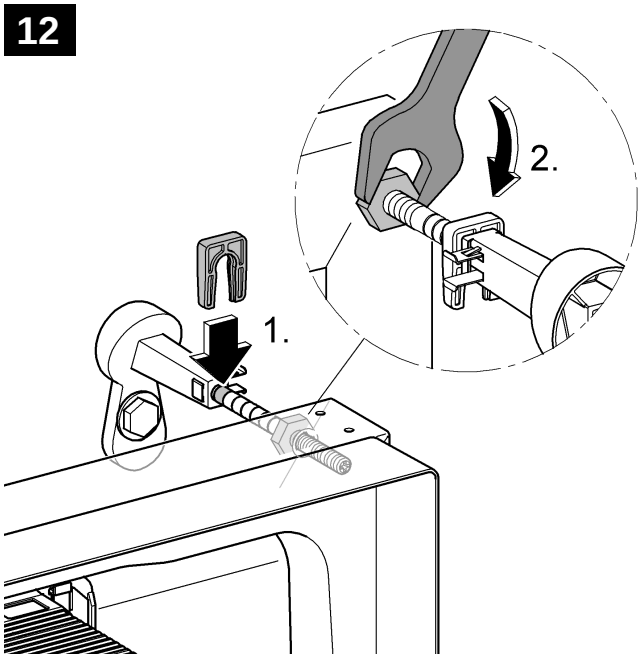

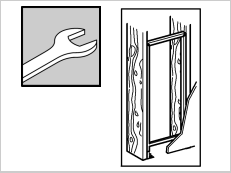

1

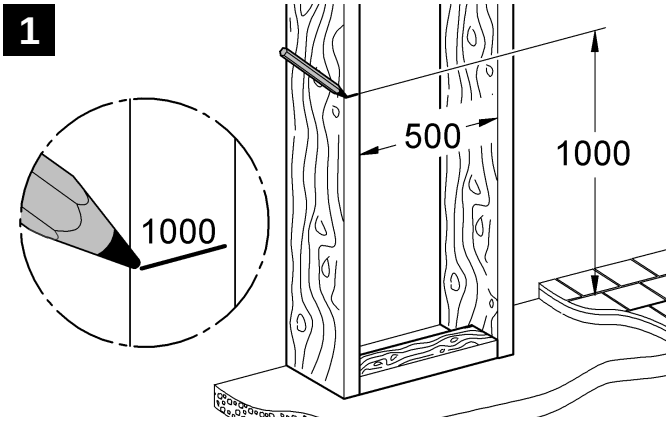


2

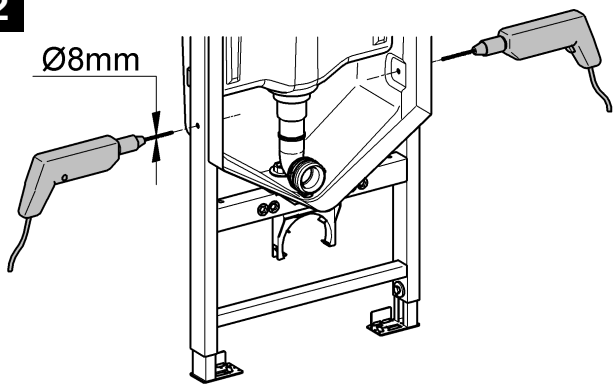


3

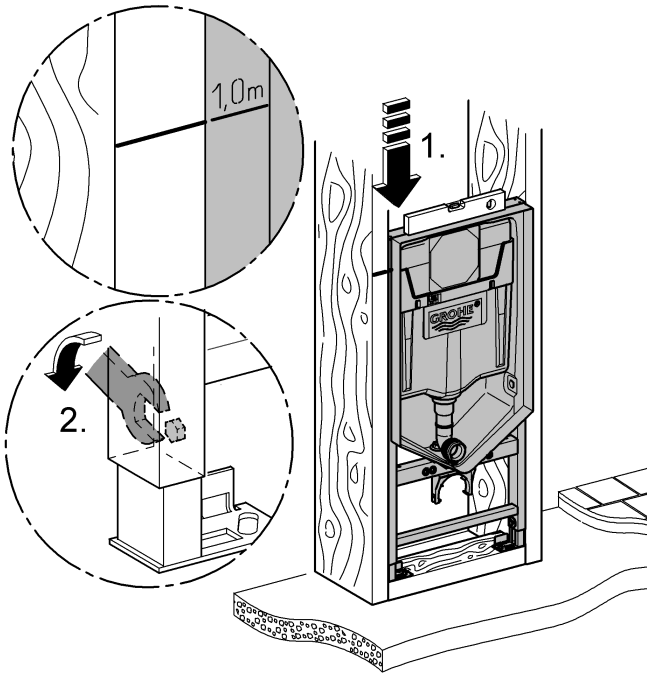


4

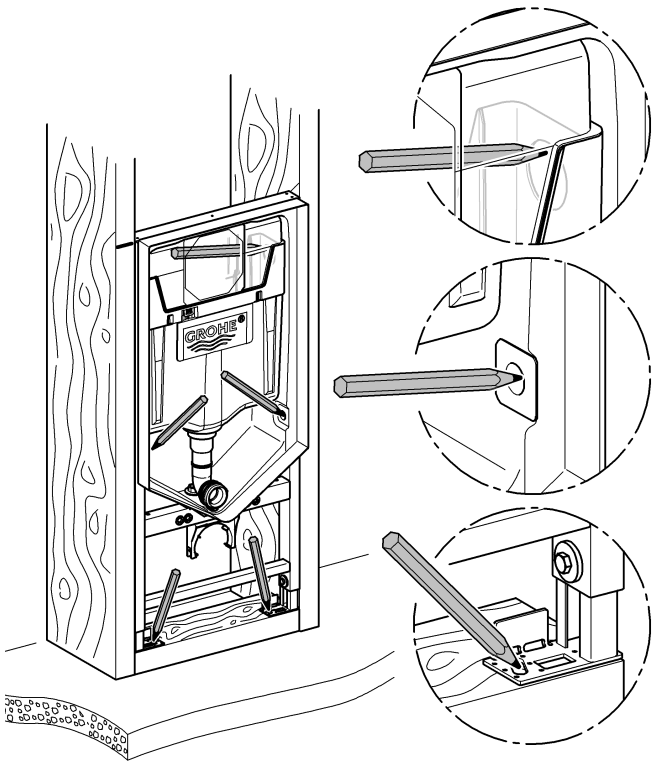


5

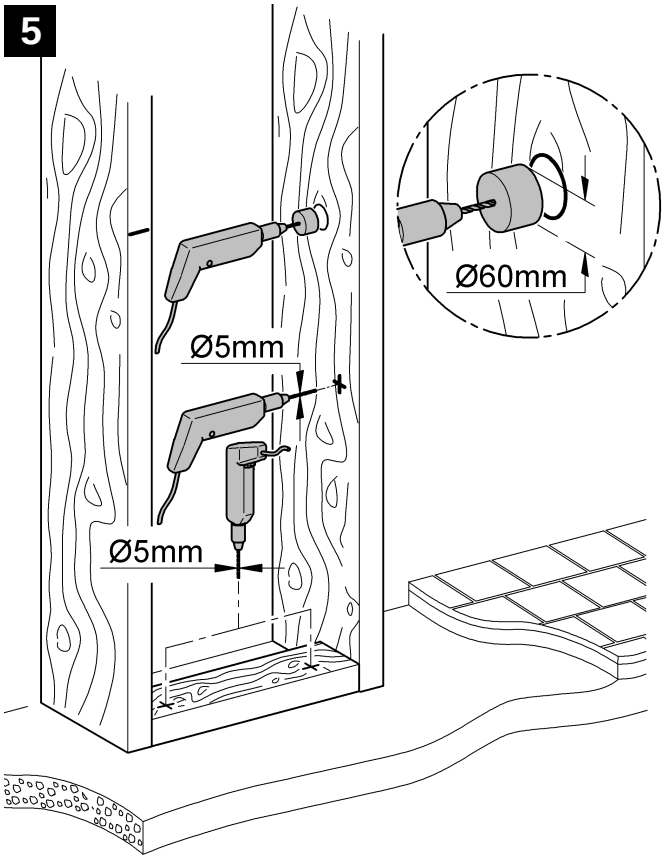

**6**

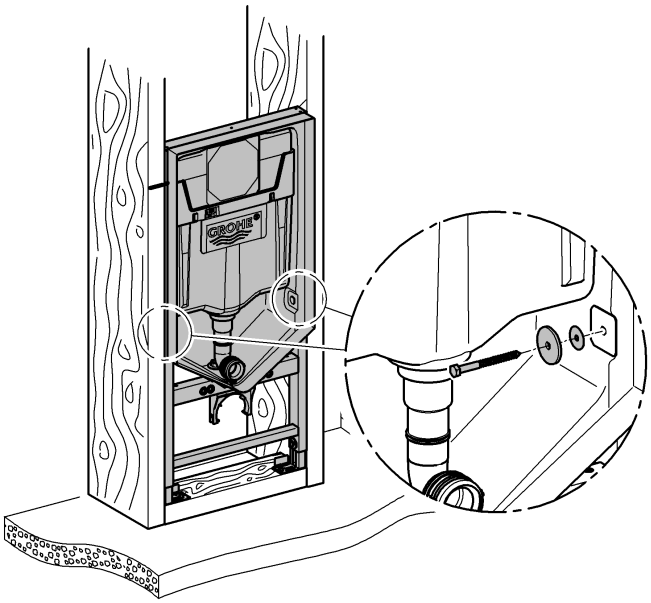


**7**

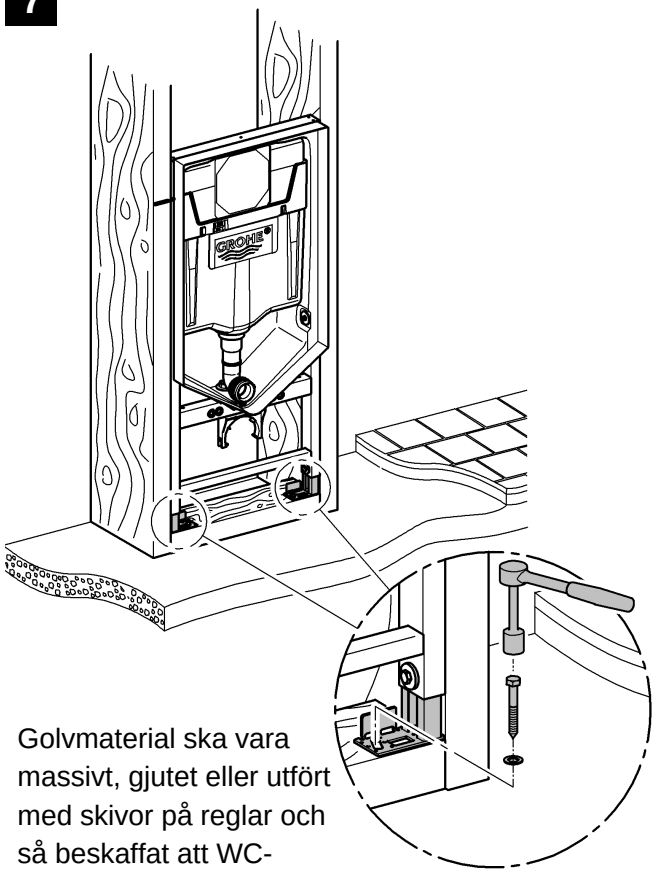


Golvmaterial ska vara massivt, gjutet eller utfört med skivor på reglar och så beskaffat att WC-fixturen står stadigt. Golv ska tillåta ett borr- och skruvdjup på 60mm.

**8**

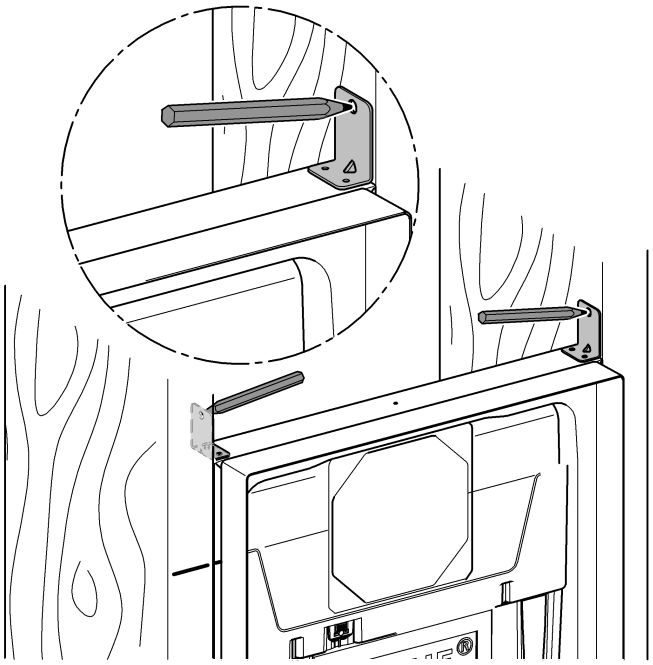

**9**

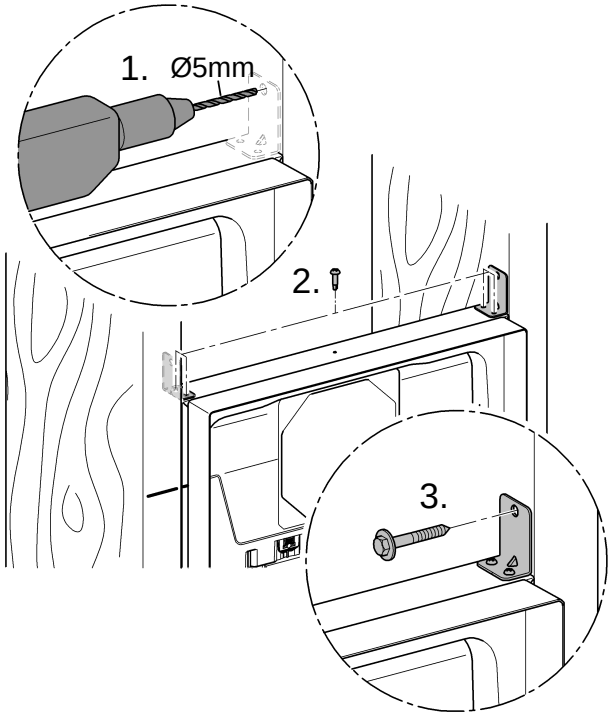

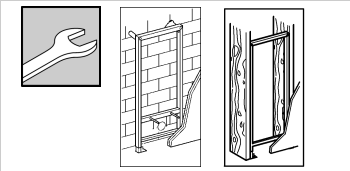

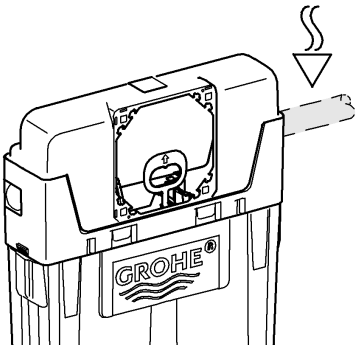


1

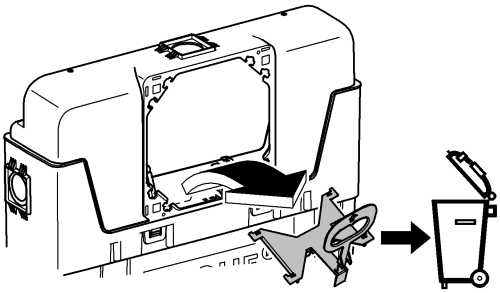

2

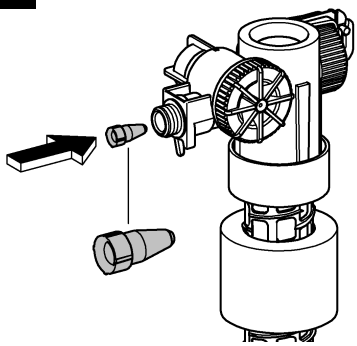

3

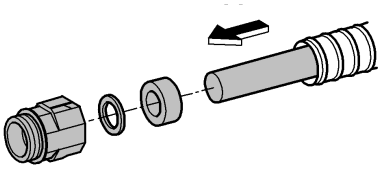

Skyddsrör med YD 25mm ska användas tillsammans med medlevererad genomföring/tätning. Mediaröret ansluts mot R15 (1/2") utvändig gänga med koppling enligt mediarörets monteringsanvisning. Byggkeramikrådet /CE godkända medierör i Ø12/Ø16mm med skydddsrör YD 25mm kan användas.Dimension tillkoppling avstängnings-ventil: R15 (1/2") utvänding rörgänga.

4

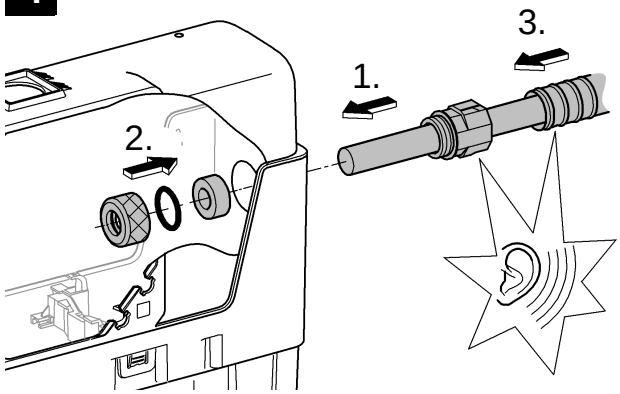


5

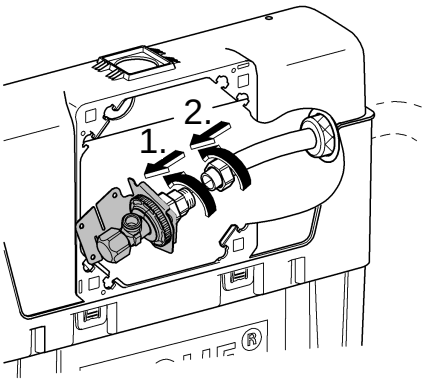


6

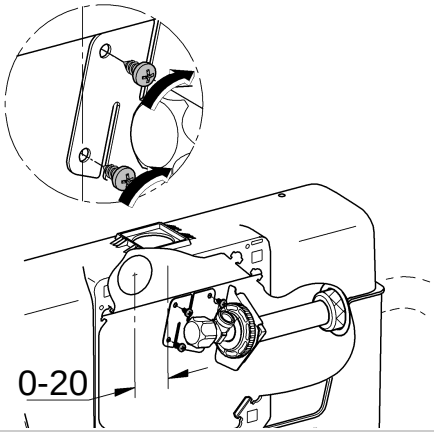


7

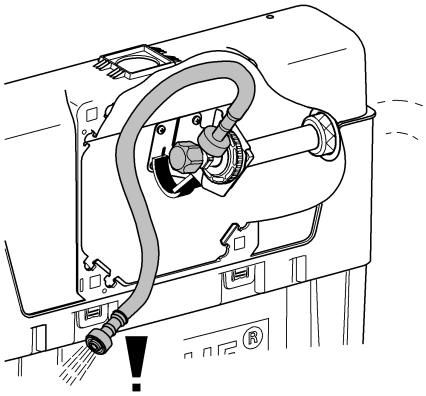


8

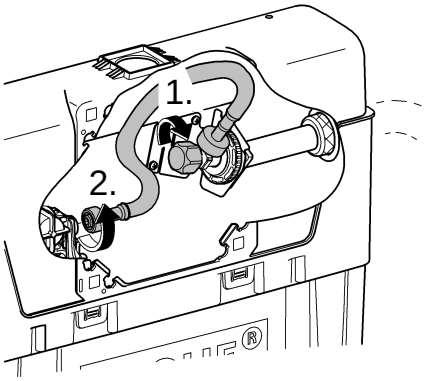

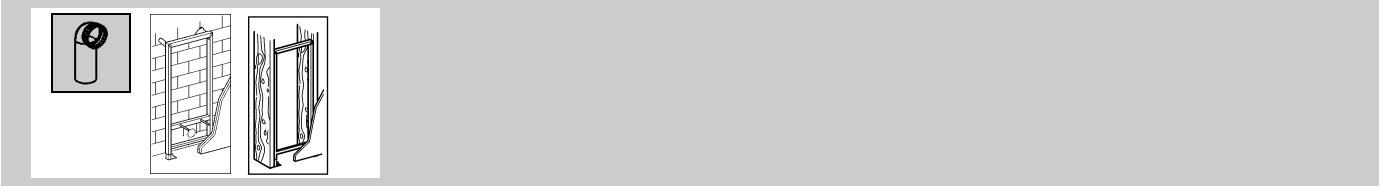

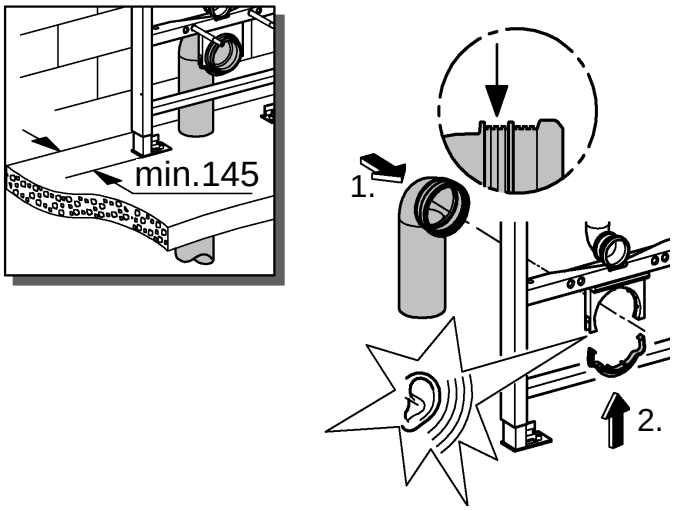


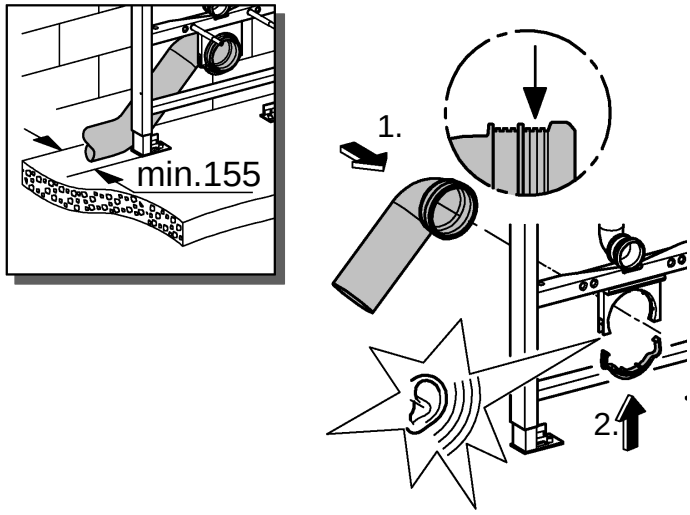


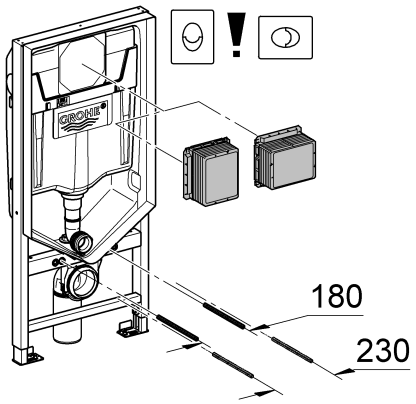


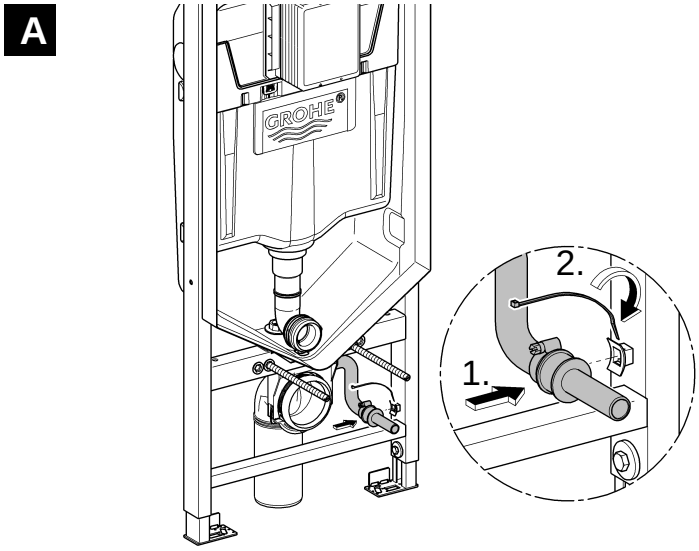


Påkoppling av klosettskålen
Klosettskålen som används tillsammans med GROHE Rapid SL ska ha mått enligt SS-EN38.

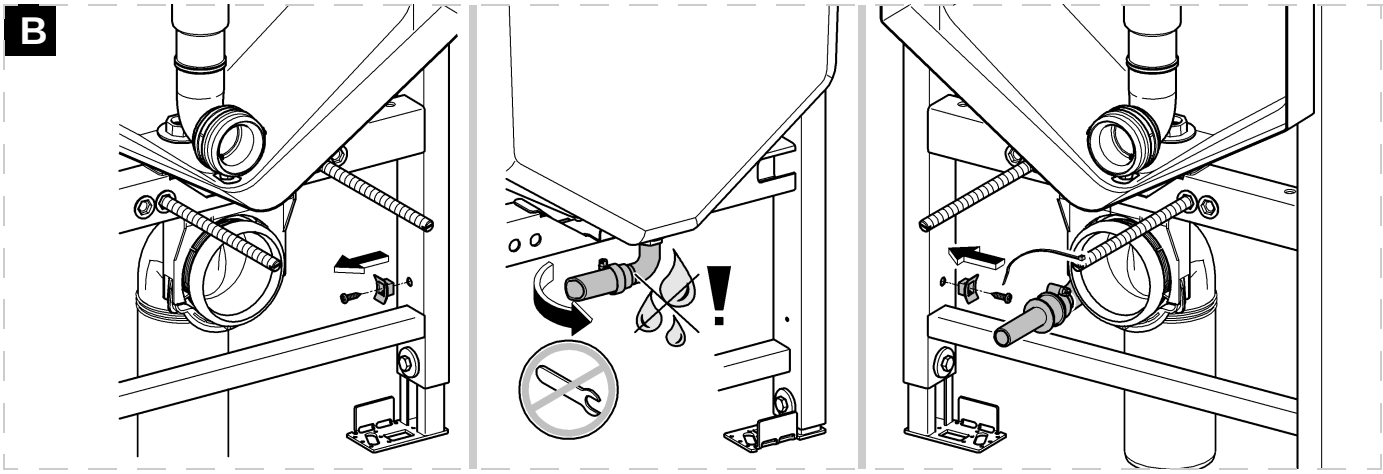


Dräneringsrör från läckageboxen
Dräneringsröret som tillhör GROHE Rapid SL ska alltid monteras enligt anvisningen. I våtrummet ska eventuellt läckagevatten kunna rinna fritt. Dräneringsröret fästes mot fixturen med medföljande skruv, klammer och buntband.
Läckageindikeringen ska mynna på plats där man snabbt kan upptäcka detta och där utläckande vatten inte direkt orsakar en skada, till exempel rum med golvavlopp eller med vattentätt golv (SäVa §2.5.2).

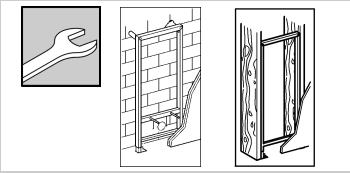

Vattentät anslutning mellan läckagebox och påstrykningsmembran:  medföljande Alfix Seal-Strip tätningsband skall användas,"Alfix Seal-Strip" måste användas tillsammans med vattentäta skikt för väggar och golv i våtrum av fabrikat Alfix eller Bostik, för att tätningsband och inbyggnadscistern ska godkännas som system.

**1**

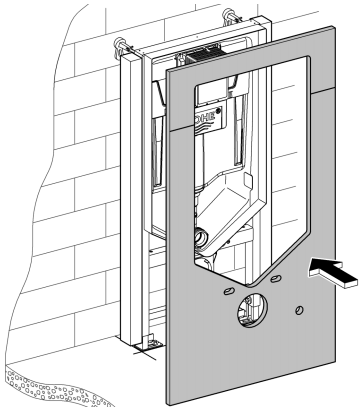

**2**

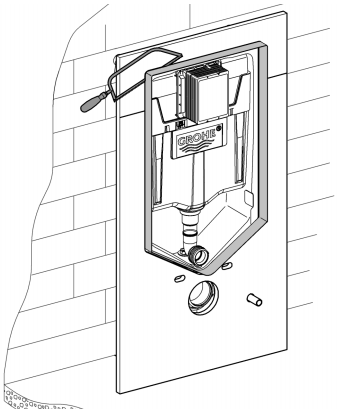

**3**

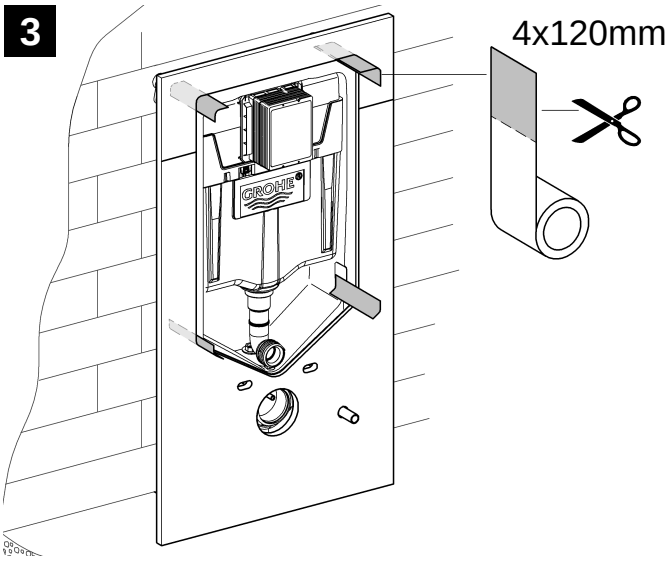


**4**

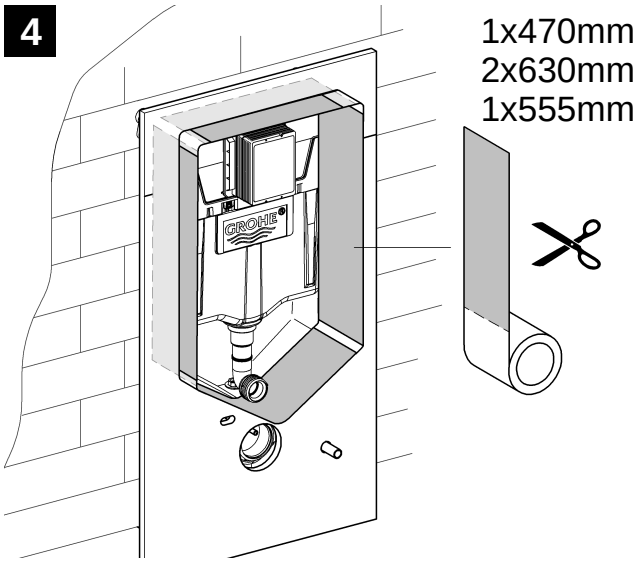


**5**

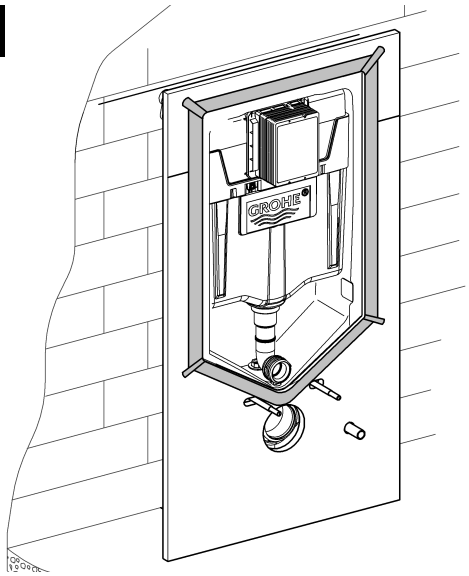

**6**

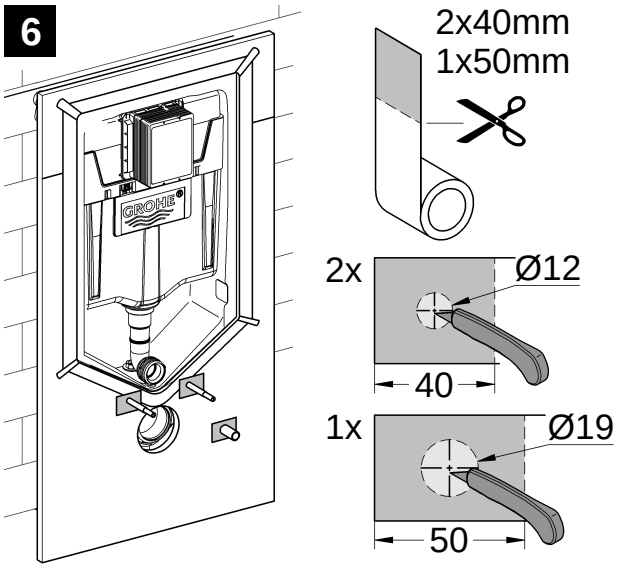

**7**

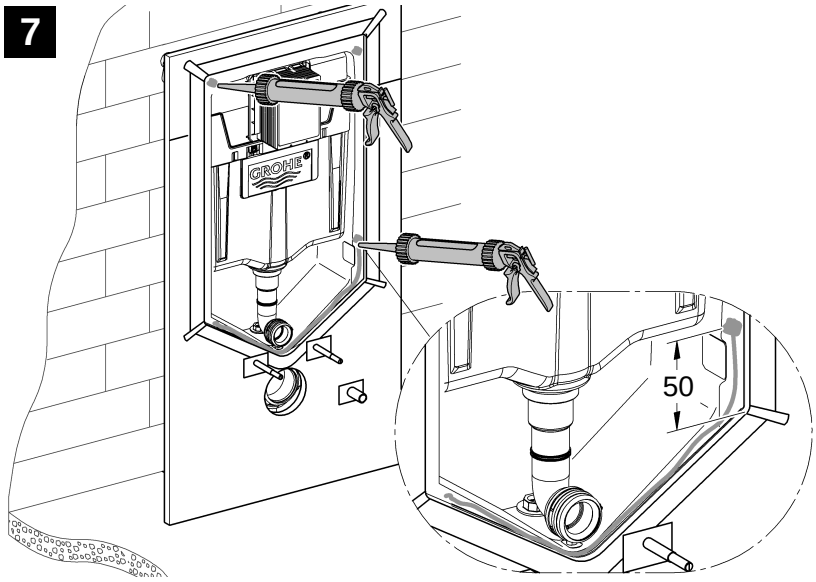


**8**

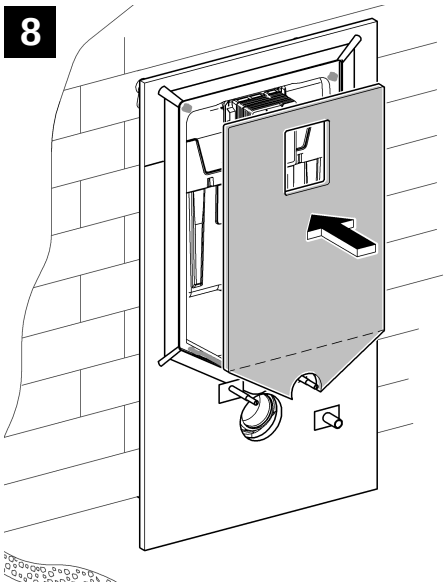

**9**

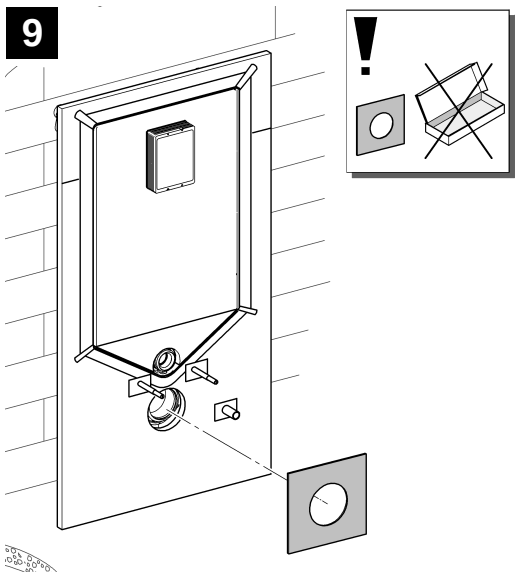


**10**

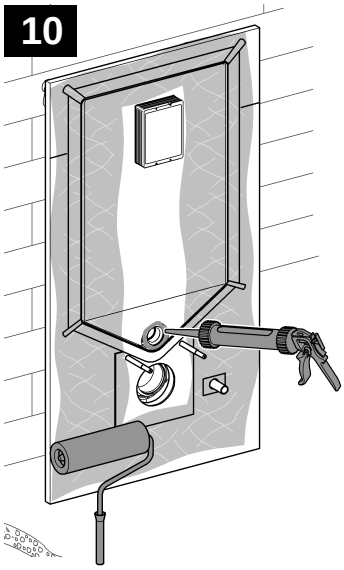

**11**

<u>Dräneringsrör från läckageboxen</u>

Dräneringsröret som tillhör GROHE Rapid SL ska alltid monteras. I våtrummet ska eventuellt läckagevatten kunna rinna fritt.

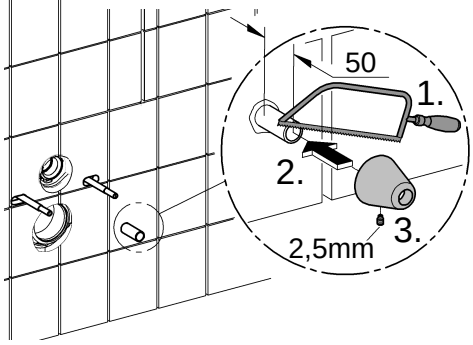


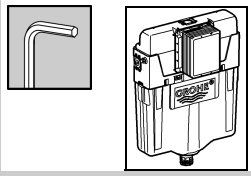


**1**

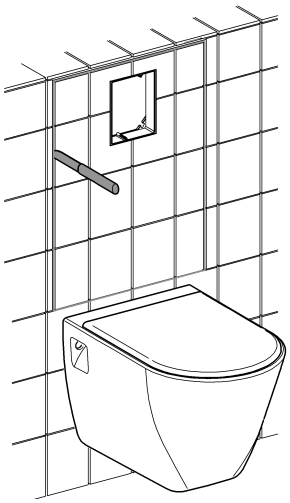

Akta bara när ni skär fogen så inte tätskiktet skadas.

**2**

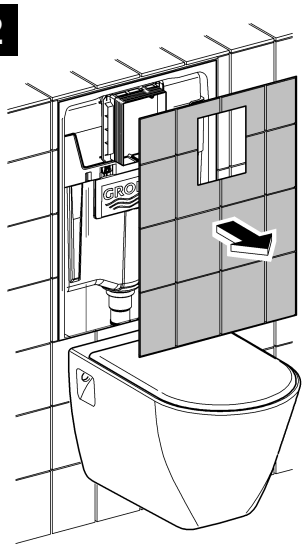

**3**

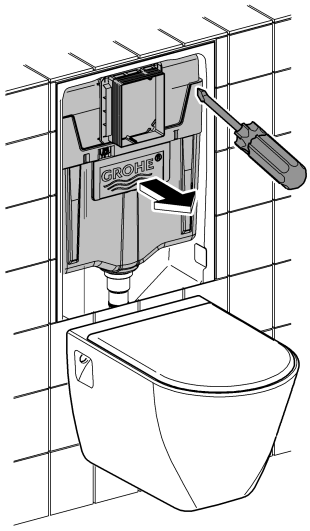

Pure Freude an Wasser

GROHE

**D**
✆ +49 571 3989 333
impressum@grohe.de

**A**
✆ +43 1 68060
info-at@grohe.com

**AUS**
**Argent Sydney**
✆ +(02) 8394 5800
**Argent Melbourne**
✆ +(03) 9682 1231

**B**
✆ +32 16 230660
info.be@grohe.com

**BG**
✆ +359 2 9719959
grohe-bulgaria@grohe.com

**CAU**
✆ +99 412 497 09 74
info-az@grohe.com

**CDN**
✆ +1 888 6447643
info@grohe.ca

**CH**
✆ +41 448777300
info@grohe.ch

**CN**
✆ +86 21 63758878

**CY**
✆ +357 22 465200
info@grome.com

**CZ**
✆ +420 277 004 190
grohe-cz@grohe.com

**DK**
✆ +45 44 656800
grohe@grohe.dk

**E**
✆ +34 93 3368850
grohe@grohe.es

**EST**
✆ +372 6616354
grohe@grohe.ee

**F**
✆ +33 1 49972900
marketing-fr@grohe.com

**FIN**
✆ +358 10 8201100
teknocalor@teknocalor.fi

**GB**
✆ +44 871 200 3414
info-uk@grohe.com

**GR**
✆ +30 210 2712908
nsapountzis@ath.forthnet.gr

**H**
✆ +36 1 2388045
info-hu@grohe.com

**HK**
✆ +852 2969 7067
info@grohe.hk

**I**
✆ +39 2 959401
info-it@grohe.com

**IND**
✆ +91 124 4933000
customercare.in@grohe.com

**IS**
✆ +354 515 4000
jonst@byko.is

**J**
✆ +81 3 32989730
info@grohe.co.jp

**KZ**
✆ +7 727 311 07 39
info-cac@grohe.com

**LT**
✆ +372 6616354
grohe@grohe.ee

**LV**
✆ +372 6616354
grohe@grohe.ee

**MAL**
✆ +1 800 80 6570
info-singapore@grohe.com

**N**
✆ +47 22 072070
grohe@grohe.no

**NL**
✆ +31 79 3680133
vragen-nl@grohe.com

**NZ**
✆ +09/373 4324

**P**
✆ +351 234 529620
commercial-pt@grohe.com

**PL**
✆ +48 22 5432640
biuro@grohe.com.pl

**RI**
✆ +62 21 2358 4751
info-singapore@grohe.com

**RO**
✆ +40 21 2125050
info-ro@grohe.com

**ROK**
✆ +82 2 559 0790
info-singapore@grohe.com

**RP**
✆ +63 2 8041617

**RUS**
✆ +7 495 9819510
info@grohe.ru

**S**
✆ +46 771 141314
grohe@grohe.se

**SGP**
✆ +65 6 7385585
info-singapore@grohe.com

**SK**
✆ +420 277 004 190
grohe-cz@grohe.com

**T**
✆ +66 2610 3685
info-singapore@grohe.com

**TR**
✆ +90 216 441 23 70
GroheTurkey@grome.com

**UA**
✆ +38 44 5375273
info-ua@grohe.com

**USA**
✆ +1 800 4447643
us-customerservice@grohe.com

**VN**
✆ +84 8 5413 6840
info-singapore@grohe.com

**AL BiH HR KS ME MK SLO SRB**
✆ +385 1 2911470
adria-hr@grohe.com

**Eastern Mediterranean, Middle East - Africa Area Sales Office:**
✆ +357 22 465200
info@grome.com

**IR OM UAE YEM**
✆ +971 4 3318070
grohedubai@grome.com

**Far East Area Sales Office:**
✆ +65 6311 3600
info@grohe.com.sg

**www.grohe.com**
2014/03/21