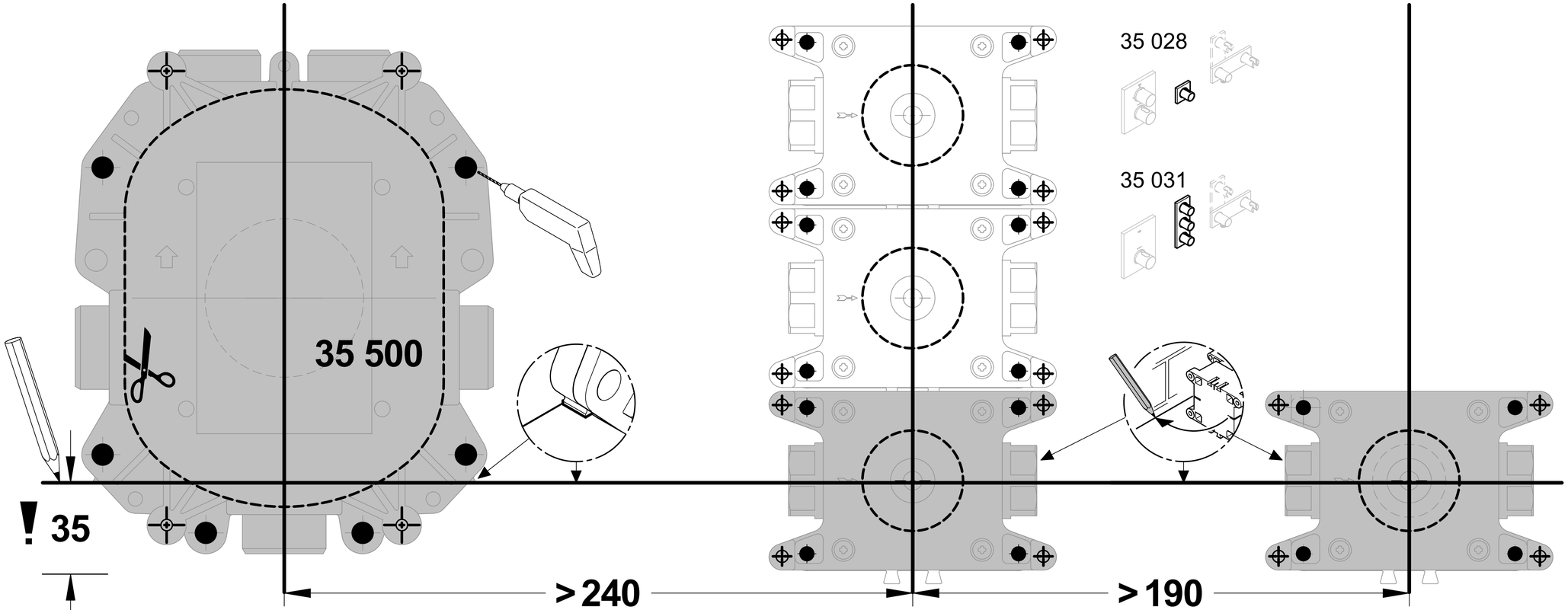
35 500
35 028
35 031
! 35
> 240
> 190

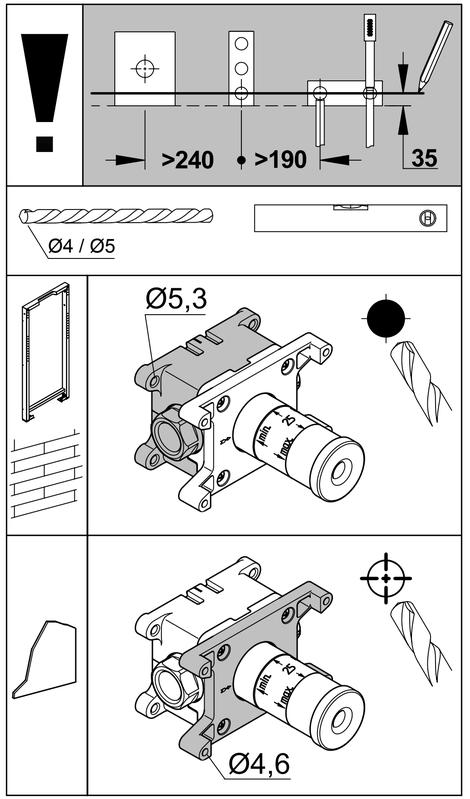
!
>240
>190
35
Ø4 / Ø5
Ø5,3
min.
max.
Ø4,6

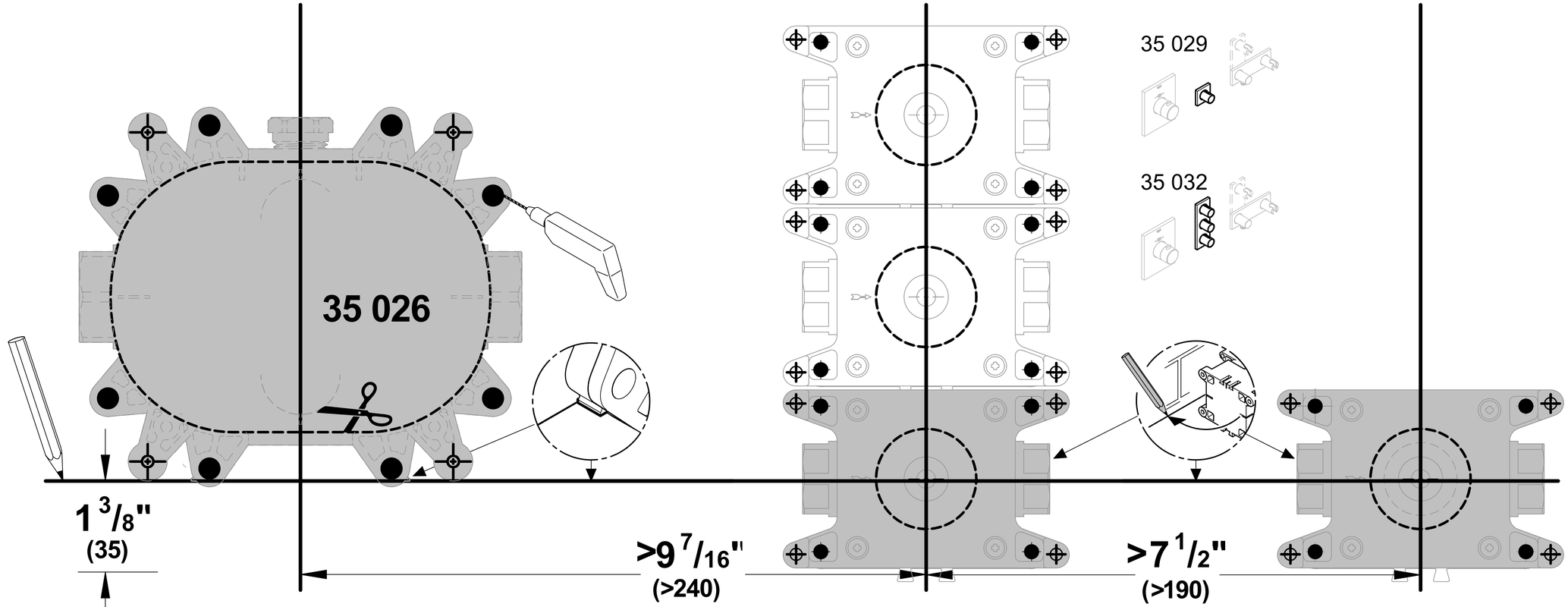
35 026
35 029
35 032
1 3/8"
(35)
>9 7/16"
(>240)
>7 1/2"
(>190)

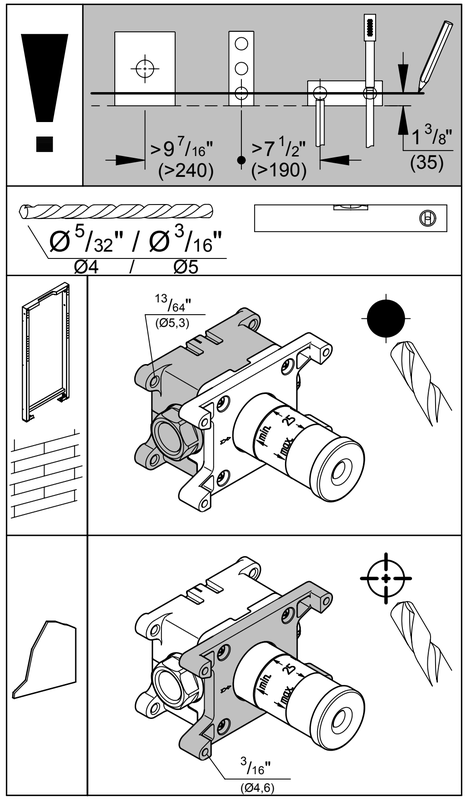
!
>9 7/16"
(>240)
>7 1/2"
(>190)
1 3/8"
(35)
Ø 5/32" / Ø 3/16"
Ø4 / Ø5
13/64"
(Ø5,3)
min.
max.
3/16"
(Ø4,6)