

JOUW BADKAMER
2019

INHOUD

VOORWOORD **02**

KWALITEIT, DESIGN, TECHOLOGIE EN DUURZAAMHEID **04**

MOMENTS OF TRUTH **08**

MEEST TOEGEPASTE GROHE PRODUCTEN **09**

GROHE Atrio 10

GROHE Lineare 20

GROHE Eurocube 30

GROHE Plus 38

GROHE Essence 52

GROHE Concetto 66

GROHE Eurostyle 74

GROHE Eurosmart Cosmopolitan 82

GROHE Eurosmart 90

OVERZICHTEN **98**

GROHE badkamerkranen 98

GROHE Essence Colors 100

GROHE thermostaatkranen 102

GROHE douches 122

GROHE douchesystemen 124

GROHE Smart Control 126

GROHE inbouwoplossingen 130

GROHE installatiesystemen 138

GROHE bedieningsplaten 142

GROHE Sensia Arena 154

GROHE Essence Ceramic 160

VOORWOORD



GROHE is ‘s werelds toonaangevende leverancier van kranen en douches en heeft in totaal meer dan 6.000 werknemers, waarvan 2.400 in Duitsland. GROHE maakt sinds 2014 deel uit van de LIXIL Group Corporation. De merkwaarden van GROHE zijn technologie, kwaliteit, design en duurzaamheid die samen “Pure Freude an Wasser” bieden. GROHE heeft sinds zijn oprichting nieuwe productcategorieën ontwikkeld. Voorbeelden zijn GROHE Blue en Red watersystemen en het in 2017 geïntroduceerde GROHE Sense waterbeveiligingssysteem dat inspeelt op de groeiende smart home markt. Innovatie, design en ontwikkeling sluiten nauw op elkaar aan en zijn verankerd in de Duitse herkomst. Als gevolg hiervan dragen de producten van GROHE het kwaliteitsstempel “Made in Germany”. Alleen al in de afgelopen tien jaar heeft GROHE meer dan 300 design- en innovatieprijzen ontvangen. GROHE is in 2017 door Fortune Magazine uitgeroepen als Top 50 bedrijf “to change the world”.

Wij weten dat smaak persoonlijk is en dat je klant zoekt naar een stijl die duidelijk en uniek is. Bij GROHE willen we je niet alleen in staat stellen een moderne badkamer te ontwerpen, maar je ook de mogelijkheid bieden deze persoonlijk te maken voor je klant. Naast de uitbreiding van ons assortiment kranen, douches, sanitaire systemen en accessoires bieden we nu ook een zorgvuldig geselecteerd aanbod van keramiek. We noemen het “de perfecte match” in ontwerp en functionaliteit. Met dit portfolio wil GROHE graag de perfecte partner voor complete badkameroplossingen zijn.

In deze compacte brochure is door ons een selectie gemaakt van een aantal commerciële series GROHE badkamer-kranen: Atrio, Lineare, Eurocube, Plus, Essence, Concetto, Eurostyle, Eurosmart Cosmopolitan en Eurosmart. Bij iedere serie tref je de bijpassende producten zodat je deze direct bij de hand hebt bij het ontwerpen van een badkamer voor je klant. Je kunt gemakkelijk en snel een keuze maken uit de wastafelkranen, thermostaatkranen, douchesystemen of inbouwdouchesets, inbouwreservoirs met wandcloset, fonteinkranen met fontein en bijpassende accessoires.

Bij GROHE willen we de badkamer creëren waar je klant altijd van heeft gedroomd. Wij zijn van mening dat de sleutel hiervoor ligt in een allesomvattend assortiment vanuit één merk. Daarom biedt GROHE complete badkameroplossingen, een uitgebreid assortiment dat voldoet aan iedere stijl en helpt om iedere persoonlijke badkamer te realiseren.

Met vriendelijke groet,

Rogier van Dis



Regional Director Benelux

PURE FREUDE AN WASSER.

De bron van het leven, universeel, een genot; water vormt de inspiratie voor ons complete onderscheidende productportfolio.

Elk van deze producten is altijd gebaseerd op onze vier kernwaarden: Kwaliteit & Technologie, Design, Duurzaamheid. Door onze waarden met elkaar in evenwicht te houden bij alles wat we doen, kunnen we onze klanten ongeëvenaard laten genieten van water.









KWALITEIT

DUITS PERFECTIONISME STAAT AAN DE BASIS VAN ULTIEM VERTROUWEN VAN DE KLANT.

We streven naar excellentie die veel verder gaat dan de buitenkant van onze producten. We streven naar niets minder dan de perfectie in elke fase, van ontwerp naar productie tot klantenservice. Onze geschiedenis van hoogwaardige Duitse ontwerpen, zware interne tests en veel externe certificeringsprocedures zorgt ervoor dat onze klanten de naam GROHE volledig kunnen vertrouwen.



NO. 1 MOST TRUSTED BRAND BY CONSUMERS
(IN THE SANITARY INDUSTRY)

TECHNOLOGIE

MET TECHNOLOGIE WATER DE BAAS BLIJVEN.

We zijn altijd op zoek naar technologische innovaties, waarbij we de nieuwste digitale vernieuwingen integreren om slimme oplossingen te creëren die onze klanten nog meer van water laten genieten. Onze experts op het gebied van producten voor in huis gebruiken de kracht van water om de ervaring van onze klanten te verbeteren, dag na dag – het moment van de waarheid voor onze producten en voor ons merk.



FORTUNE MAGAZINE: AMONG TOP 50
COMPANIES TO “CHANGE THE WORLD”





DESIGN

TOONAANGEVENDE ELEMENTEN TOT IN DE PUNTJES VORMGEGEVEN.

Een empathische, intuïtieve designtaal biedt ons de mogelijkheid om producten te creëren die speciaal voor jou gemaakt lijken te zijn. Met dit unieke GROHE-DNA, dat ergonomisch én visueel onderscheidend is, hebben we talrijke designprijzen in de wacht gesleept: referenties van wereldklasse geven blijk van onze wereldwijde erkenning.

DUURZAAMHEID

GENIETEN VAN WATER GARANDEREN VOOR DE GENERATIES VAN DE TOEKOMST.

Water is net zo onmisbaar als de lucht die we ademen: nog een reden waarom we er zo gepassioneerd mee omgaan. We willen ‘Pure Freude an Wasser’ bieden, niet alleen aan de klanten van nu, maar ook aan de generaties van de toekomst. Daarom bieden we duurzame product-oplossingen zoals GROHE Blue, GROHE Ecojoy, GROHE Silkmove ES en laten we met ons duurzaamheidsrapport en onze duurzaamheidsprijzen zien dat we de bescherming van de planeet tot een serieuze bedrijfsdoelstelling hebben gemaakt.

300+
DESIGN AWARDS

DESIGN AWARDS
WON SINCE 2003

CSR-PREIS
DER BUNDESREGIERUNG

Winner 2017

CSR AWARD WINNER OF THE
GERMAN GOVERNMENT

MOMENTS **OF TRUTH**

De Masters of Technology van GROHE laten ons kennismaken met de innovatieve kwaliteit van hun werk tijdens zogenaamde "Moments of Truth". Momenten waarop de eindgebruiker merkt welke tastbare voordelen het product te bieden heeft. Een prestatie van formaat die voor de eerste maal met de wereld wordt gedeeld. Alle moeite die is gestoken in onderzoek, ontwikkeling, productie en verder verfijnen van onze producten, zorgt op die momenten voor oprechte vreugde en ware tevredenheid bij de klant.



GROHE SILKMOVE

Soepele bediening voor optimale precisie en ultiem, levenslang comfort.



GROHE SILKMOVE ES

De intelligente combinatie van energiebesparing en soepele bediening.



GROHE STARLIGHT

Mooi mat of glanzend als een diamant: de oppervlakken van onze producten zijn gemaakt om hun uitstraling langdurig te behouden.



GROHE ECOJOY

Verbruik minder kostbare grondstoffen en geniet van 100% watercomfort.



GROHE DREAMSPRAY

Innovatieve, kwaliteitsvolle douches voor luxueuze vitaliteit en welbehagen.



GROHE COOLTOUCH

Geen risico op verbranding door hete oppervlakken dankzij de 100% GROHE CoolTouch.



GROHE TURBOSTAT

Altijd de juiste temperatuur voor optimaal gebruiksgemak en optimale veiligheid.



GROHE ZERO

Water komt niet in contact met lood en nikkel door de geïsoleerde leidingen.



GROHE QUICKFIX

Sneller, makkelijker en zonder problemen, met GROHE QuickFix kost de installatie 40% minder tijd.



GROHE SKINCLEAN

Kies zelf je straaltype, straalsterkte en de juiste positie voor een schoon gevoel.



GROHE HYGIENECLEAN

Innovatieve hygiënefuncties voor ultieme reiniging.



GROHE POWER FLUSH

Innovatieve krachtige spoeling voor grondige reiniging.

MEEST TOEGEPASTE **PRODUCTEN**

COSMOPOLITAN DESIGN

Atrio



Lineare



Plus



Essence



Eurocube

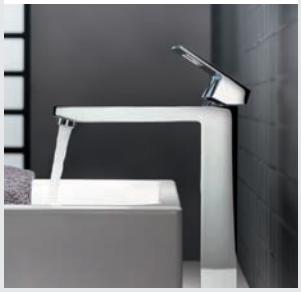

Concetto



Eurosmart Cosmopolitan



TIJDLOOS DESIGN

Eurostyle



Eurosmart




GROHE **ATRIO**



ATRIO
Wastafelkranen



A. Wastafelmengkraan L-size ●●*
Art.nr. 32042003
€ 444,25 excl. BTW / € 537,55 incl. BTW



B. Wastafelmengkraan L-size ●●*
Art.nr. 21019003
€ 473,87 excl. BTW / € 573,38 incl. BTW

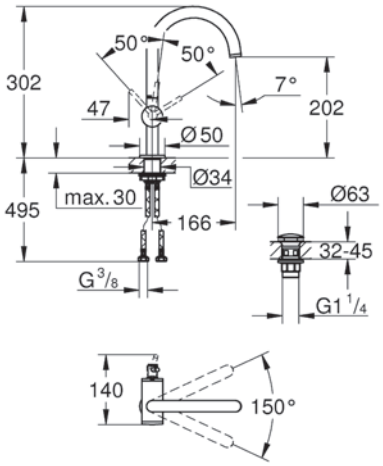

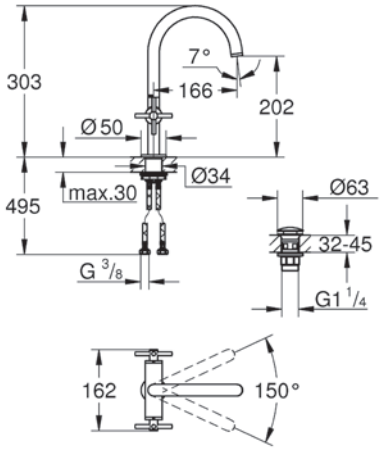

BIJBEHORENDE PRODUCTEN



Essence Ceramic wastafel 60 cm
Art.nr. 3956500H
Prijs op aanvraag



Hoekstopkraan

Art.nr. 22037000
€ 6,58 excl. BTW /
€ 7,96 incl. BTW



Sifon

Art.nr. 28920000
€ 45,46 excl. BTW /
€ 55,00 incl. BTW

00 DC GL GN DA DL A0 AL BE EN
Kijk op pagina 86 voor het kleuroverzicht

Wastafelkranen



C. Wastafelmengkraan L-size
Art.nr. 21022003
€ 473,87 excl. BTW / € 573,38 incl. BTW

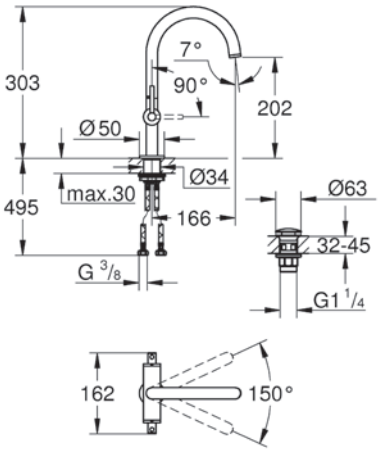



D. Tweegats wastafelmengkraan joystick
Art.nr. 19287003
€ 444,25 excl. BTW / € 537,55 incl. BTW

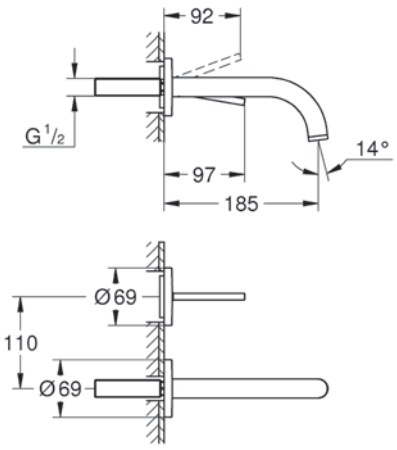

BIJBEHOREND PRODUCT



Inbouwhuis
2-gats wandmengkraan
Art.nr. 23429000
€ 278,97 excl. BTW /
€ 337,55 incl. BTW

** Voor de kleuren geldt een meerprijs*

ATRIO

Thermostaatkranen



A. Grohtherm 3000 Cosmopolitan thermostatische douchemengkraan 150 mm
Art.nr. 34274000
€ 512,44 excl. BTW / € 620,06 incl. BTW



B. Grohtherm 3000 Cosmopolitan thermostatische badmengkraan 150 mm
Art.nr. 34276000
€ 590,56 excl. BTW / € 714,58 incl. BTW

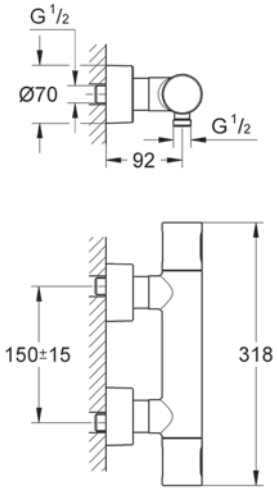

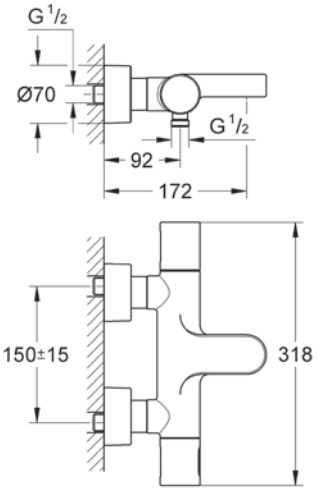

BIJBEHORENDE PRODUCTEN



IN COMBINATIE MET ARTIKEL A

Power&Soul Cosmopolitan 130 doucheset 4+ stralen
Art.nr. 27732000
€ 248,46 excl. BTW /
€ 300,64 incl. BTW



IN COMBINATIE MET ARTIKEL B

Power&Soul Cosmopolitan 130 badset 4+ stralen
Art.nr. 27741000
€ 191,11 excl. BTW /
€ 231,24 incl. BTW

Inbouwdouchesets



C. Grohtherm SmartControl perfect shower set met Rainshower 310 mm SmartActive
Art.nr. 34705000
€ 1469,16 excl. BTW / € 1777,69 incl. BTW



D. Grohtherm Smartcontrol perfect shower set met Rainshower 210 mm
Art.nr. 34743000
€ 1201,54 excl. BTW / € 1453,86 incl. BTW

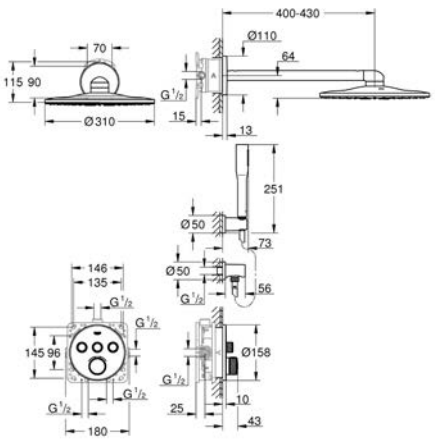

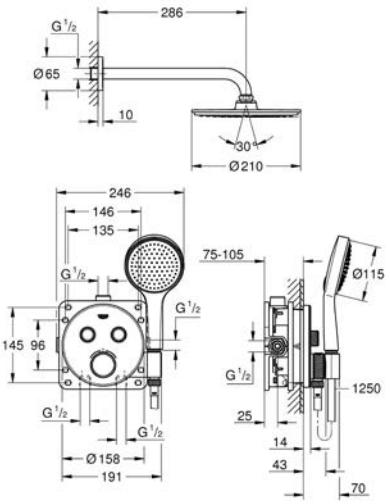



A. Rainshower SmartControl 360 duo douchesysteem met thermostaatkraan
Art.nr. 26250000
€ 1602,70 excl. BTW / € 1939,26 incl. BTW



B. Rainshower 310 douchesysteem met thermostaatkraan
Art.nr. 27966000
€ 1110,66 excl. BTW / € 1343,90 incl. BTW

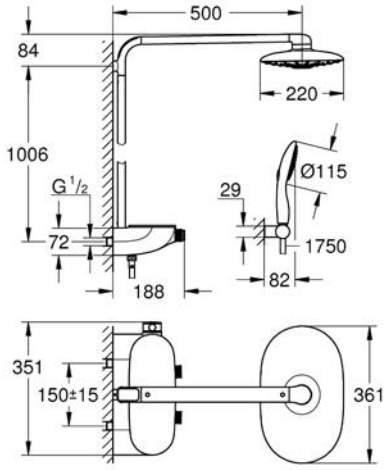

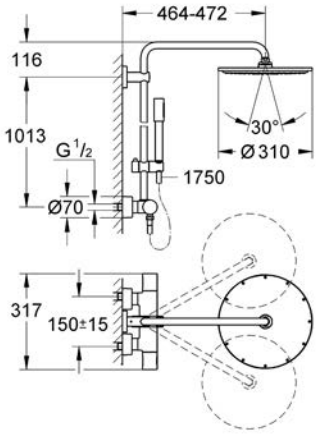

Toilet



A. Rapid SL
inbouwreservoir
Art.nr. 38536001
€ 195,03 excl. BTW / € 235,99 incl. BTW



B. Essence
wandcloset
Art.nr. 3957100H
Prijs op aanvraag

Excl. Art.nr. 39577000 zitting & deksel, softclose + Quick Release

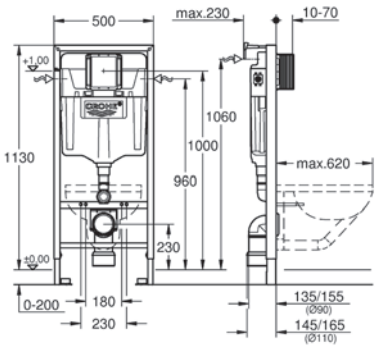

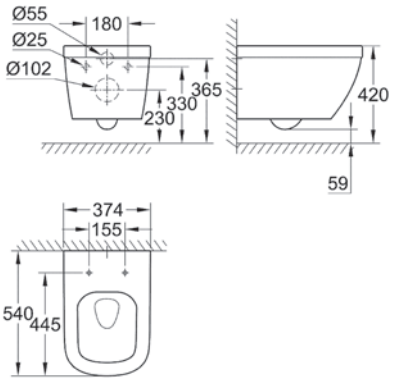

BIJBEHORENDE PRODUCTEN



Nova Cosmopolitan
bedieningsplaat
Art.nr. 38765000
€ 70,19 excl. BTW /
€ 84,93 incl. BTW



Selection Cube
toiletborstelset
Art.nr. 40857000
€ 107,43 excl. BTW /
€ 129,99 incl. BTW



Atrio
toiletrolhouder
Art.nr. 40313003
€ 78,50 excl. BTW /
€ 94,99 incl. BTW



Essentials
reserverolhouder
Art.nr. 40385001
€ 20,65 excl. BTW /
€ 24,99 incl. BTW

ATRIO
Toilet fontein





A. Euro Ceramic
fontein 37 cm
Art.nr. 39327000
€ 62,75 excl. BTW / € 75,93 incl. BTW

3932700H Pureguard vuilwerende anti-bacteriële coating

B. Atrio
toiletkraan
Art.nr. 20021003
€ 287,20 excl. BTW / € 347,52 incl. BTW

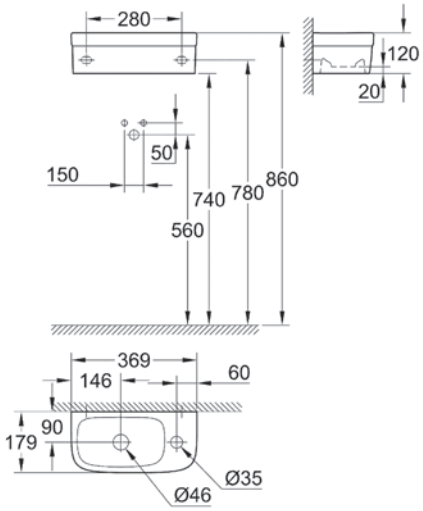

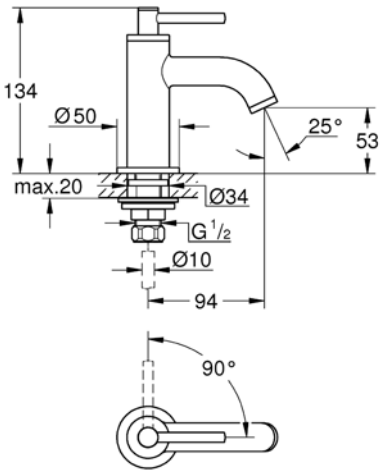

BIJBEHORENDE PRODUCTEN



Atrio
haak
Art.nr. 40312003
€ 35,53 excl. BTW /
€ 42,99 incl. BTW



Atrio
glashouder zonder glas
Art.nr. 40304003
€ 51,64 excl. BTW /
€ 62,49 incl. BTW



Atrio
zeepdispenser
Art.nr. 40306003
€ 51,64 excl. BTW /
€ 62,49 incl. BTW



Hoekstopkraan
Art.nr. 22917000
€ 41,97 excl. BTW /
€ 50,78 incl. BTW



Sifon
Art.nr. 28912000
€ 123,47 excl. BTW /
€ 149,40 incl. BTW



GROHE **LINEARE**





LINEARE
Wastafelkranen



A. Wastafelmengkraan XS-size
Art.nr. 23791001
€ 236,43 excl. BTW / € 286,08 incl. BTW



B. Wastafelmengkraan S-size
Art.nr. 23106001
€ 252,19 excl. BTW / € 305,15 incl. BTW

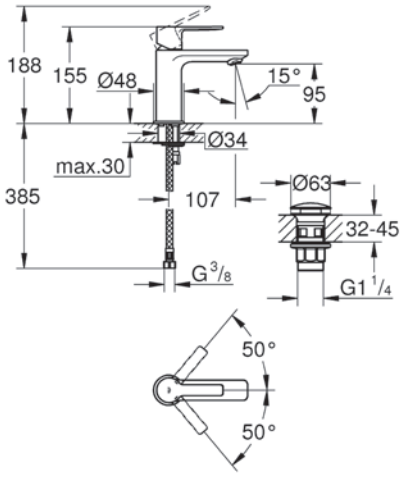

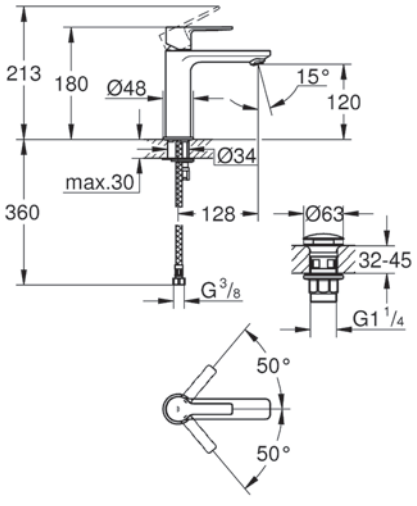

BIJBEHORENDE PRODUCTEN



Euro Ceramic wastafel 60 cm
Art.nr. 39335000
€ 69,24 excl. BTW /
€ 83,78 incl. BTW



Hoekstopkraan

Art.nr. 22037000
€ 6,58 excl. BTW /
€ 7,96 incl. BTW



Sifon

Art.nr. 28920000
€ 45,46 excl. BTW /
€ 55,00 incl. BTW



Push open waste

Art.nr. 40824000
€ 22,80 excl. BTW /
€ 27,59 incl. BTW

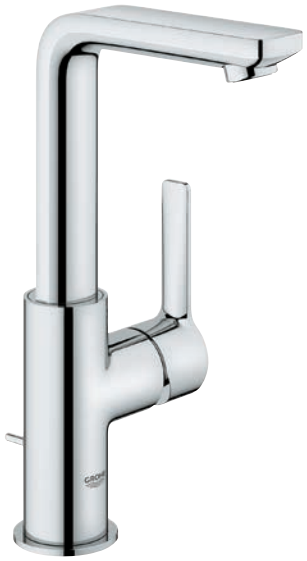

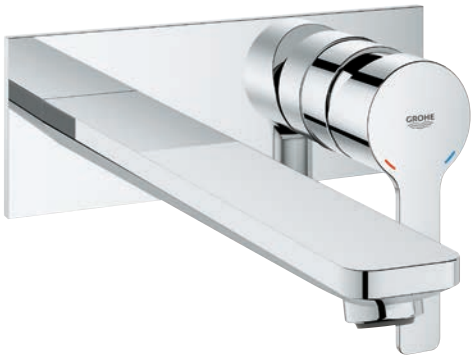

C. Wastafelmengkraan L-size
Art.nr. 23296001
€ 331,00 excl. BTW / € 400,51 incl. BTW

D. Tweegats wastafelmengkraan L-size
Art.nr. 23444001
€ 311,46 excl. BTW / € 376,86 incl. BTW

Alternatief M-size:
Art.nr. 19409001

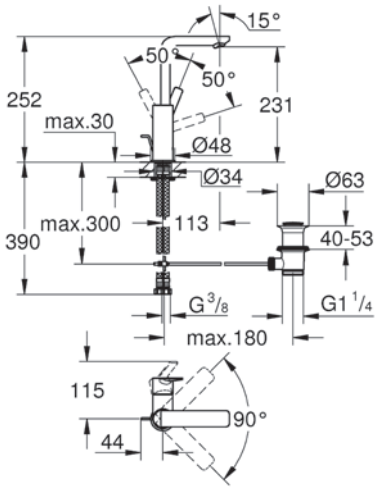

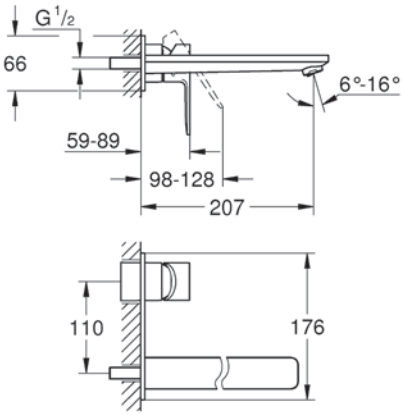

BIJBEHOREND PRODUCT



Inbouwdeel
2-gats wastafelmengkraan
Art.nr. 23571000
€ 222,69 excl. BTW /
€ 269,46 incl. BTW

Kleuropties:
00 I StarLight Chroom
DC I SuperSteel

** Voor de kleuren geldt een meerprijs*

LINEARE
Thermostaatkranen





A. Grohtherm 3000 Cosmopolitan thermostatische douchemengkraan

Art.nr. 34274000
€ 512,44 excl. BTW / € 620,06 incl. BTW

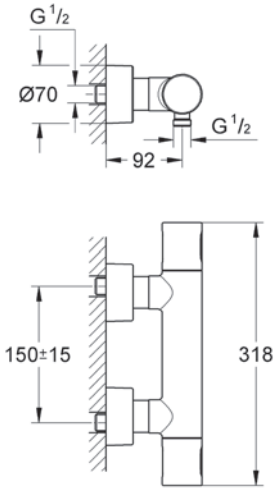

B. Grohtherm 3000 Cosmopolitan thermostatische badmengkraan

Art.nr. 34276000
€ 590,56 excl. BTW / € 714,58 incl. BTW

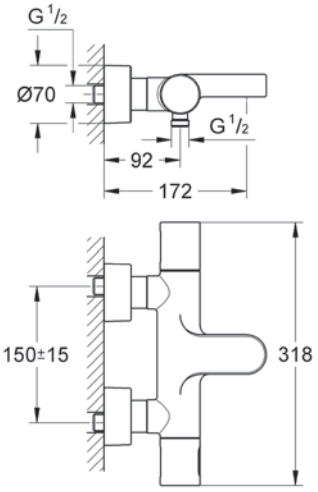

BIJBEHORENDE PRODUCTEN



IN COMBINATIE MET ARTIKEL A

Power&Soul Cosmopolitan 130 doucheset 4+ stralen
Art.nr. 27732000
€ 248,46 excl. BTW /
€ 300,64 incl. BTW



IN COMBINATIE MET ARTIKEL B

Power&Soul Cosmopolitan 130 badset 4+ stralen
Art.nr. 27741000
€ 191,11 excl. BTW /
€ 231,24 incl. BTW



C. Grohtherm SmartControl perfect shower set met Rainshower 310 SmartActive Cube hoofddouche
Art.nr. 34706000
€ 1469,16 excl. BTW / € 1777,69 incl. BTW



D. Grohtherm Smartcontrol perfect shower set met F-Serie 254 mm

Art.nr. 34742000
€ 1201,54 excl. BTW / € 1453,86 incl. BTW

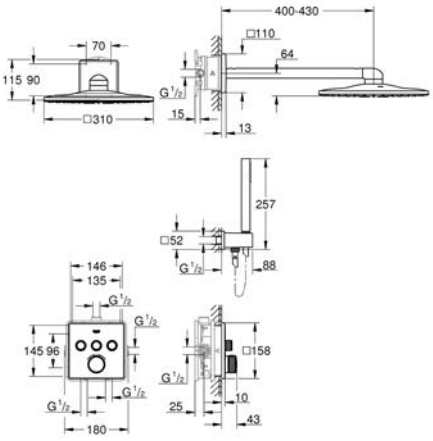

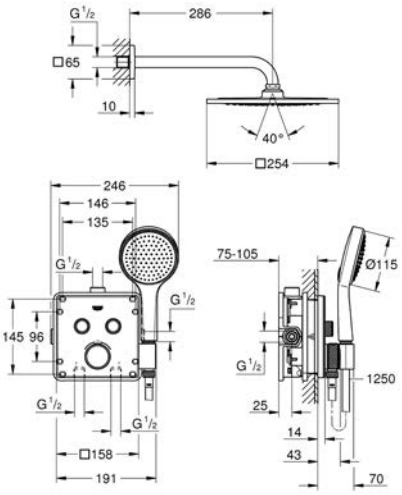



A. Euphoria SmartControl 310 duo douchesysteem met thermostaatkraan
Art.nr. 26507000
€ 1095,60 excl. BTW / € 1325,68 incl. BTW



B. Rainshower F-Series 254 douchesysteem met thermostaatkraan
Art.nr. 27469000
€ 1225,62 excl. BTW / € 1482,99 incl. BTW

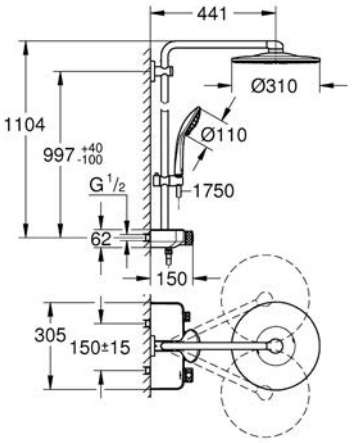

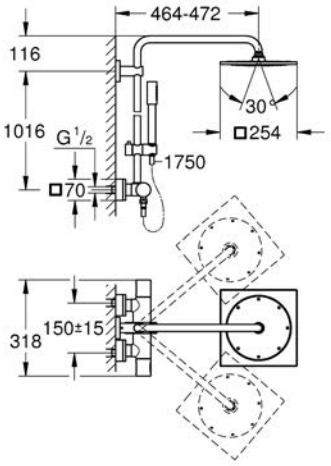



A. Rapid SL
inbouwreservoir
Art.nr. 38536001
€ 195,03 excl. BTW / € 235,99 incl. BTW



B. Essence
wandcloset
Art.nr. 3957100H
Prijs op aanvraag

Excl. Art.nr. 39577000 zitting & deksel, softclose + Quick Release

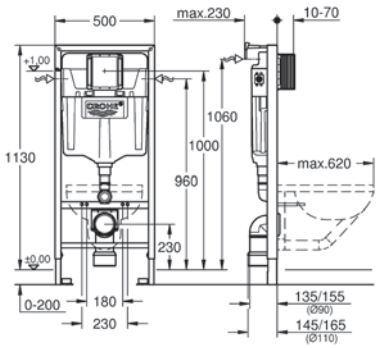

BIJBEHORENDE PRODUCTEN



Nova Cosmopolitan
bedieningsplaat
Art.nr. 38765000
€ 70,19 excl. BTW /
€ 84,93 incl. BTW



Selection Cube
toiletborstelset
Art.nr. 40857000
€ 107,43 excl. BTW /
€ 129,99 incl. BTW



Selection Cube
toiletrolhouder
Art.nr. 40781000
€ 78,92 excl. BTW /
€ 95,49 incl. BTW



Selection Cube
reserverolhouder
Art.nr. 40784000
€ 36,36 excl. BTW /
€ 43,99 incl. BTW

LINEARE
Toilet fontein



A. Euro Ceramic
fontein 37 cm
Art.nr. 39327000
€ 62,75 excl. BTW / € 75,93 incl. BTW

3932700H Pureguard vuilwerende anti-bacteriële coating



B. Eurostyle Cosmopolitan
toiletkraan
Art.nr. 23039002
€ 95,73 excl. BTW / € 115,83 incl. BTW

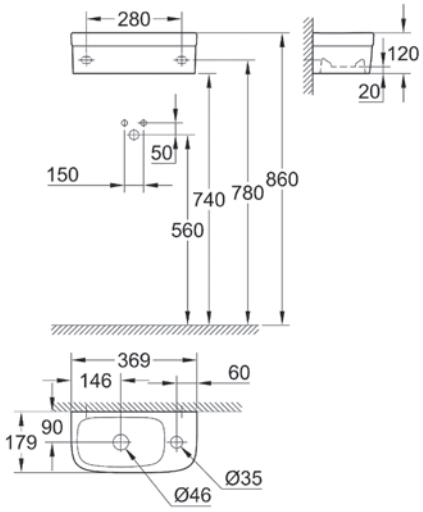

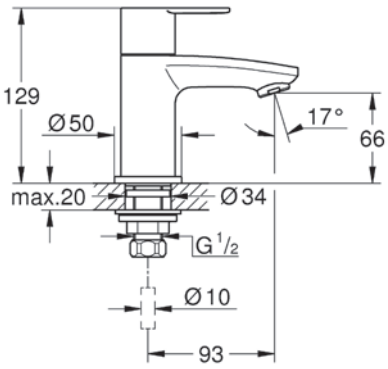

BIJBEHORENDE PRODUCTEN



Hoekstopkraan

Art.nr. 22037000
€ 6,58 excl. BTW /
€ 7,96 incl. BTW



Sifon

Art.nr. 28912000
€ 123,47 excl. BTW /
€ 149,40 incl. BTW



Selection Cube haak
Art.nr. 40782000
€ 27,26 excl. BTW /
€ 32,99 incl. BTW



Selection Cube houder
Art.nr. 40865000
€ 36,36 excl. BTW /
€ 43,99 incl. BTW



Selection Cube zeepdispenser
Art.nr. 40805000
€ 45,45 excl. BTW /
€ 54,99 incl. BTW



GROHE **EUROCUBE**





EUROCUBE

Wastafelkranen



A. Wastafelmengkraan S-size
Art.nr. 2339200E
€ 250,43 excl. BTW / € 303,03 incl. BTW



B. Wastafelmengkraan M-size
Art.nr. 23446000
€ 266,74 excl. BTW / € 322,76 incl. BTW

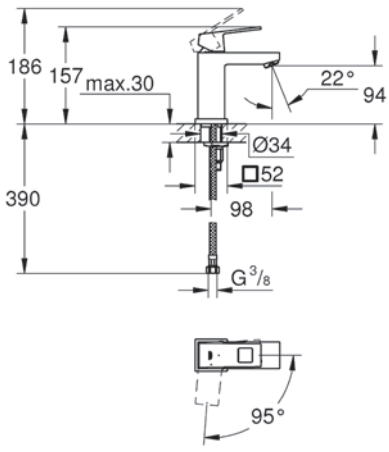

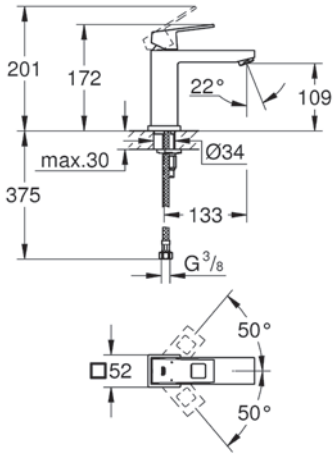

BIJBEHORENDE PRODUCTEN



Cube Ceramic opzetwastafel 60 cm
Art.nr. 3947700H
€ 212,05 excl. BTW /
€ 256,58 incl. BTW



Eurocube hoekstopkraan
Art.nr. 22012000
€ 56,01 excl. BTW /
€ 67,77 incl. BTW



Sifon vierkant
Art.nr. 40564000
€ 294,83 excl. BTW /
€ 356,74 incl. BTW



Push open waste

Art.nr. 40824000
€ 22,80 excl. BTW /
€ 27,59 incl. BTW



C. Wastafelmengkraan L-size
Art.nr. 2313500E
€ 318,71 excl. BTW / € 385,63 incl. BTW



D. Wastafelmengkraan XL-size
Art.nr. 23406000
€ 344,94 excl. BTW / € 417,38 incl. BTW

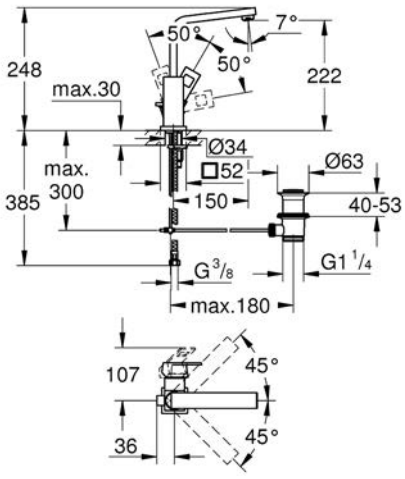

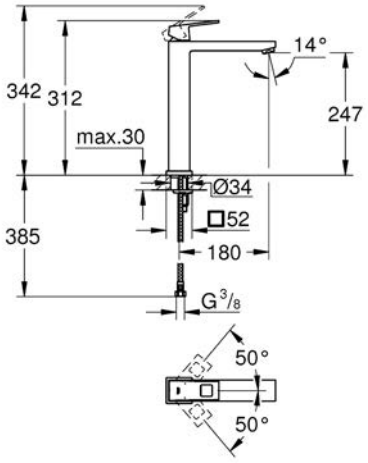

EUROCUBE

Thermostaatkranen



A. Grohtherm Cube
thermostatische douchemengkraan 150 mm
Art.nr. 34488000
€ 402,00 excl. BTW / € 486,42 incl. BTW



B. Grohtherm Cube
thermostatische badmengkraan
Art.nr. 34497000
€ 526,86 excl. BTW / € 637,50 incl. BTW

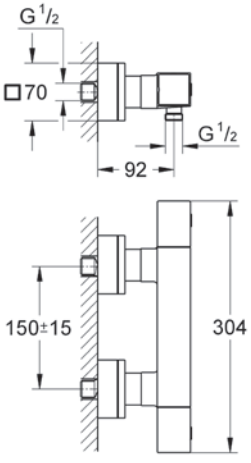

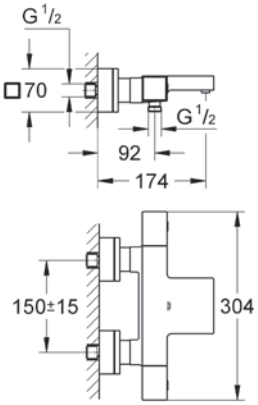

BIJBEHORENDE PRODUCTEN



IN COMBINATIE MET ARTIKEL A

Power&Soul Cosmopolitan 130
doucheset 4+ stralen
Art.nr. 27732000
€ 248,46 excl. BTW /
€ 300,64 incl. BTW



IN COMBINATIE MET ARTIKEL B

Power&Soul Cosmopolitan 130
badset 4+ stralen
Art.nr. 27741000
€ 191,11 excl. BTW /
€ 231,24 incl. BTW





A. Euphoria Cube 230
douchesysteem met thermostaatkraan
Art.nr. 26087000
€ 1374,24 excl. BTW / € 1662,83 incl. BTW

B. Grohtherm SmartControl perfect shower set
met Rainshower 310 SmartActive Cube
Art.nr. 34706000
€ 1469,16 excl. BTW / € 1777,69 incl. BTW

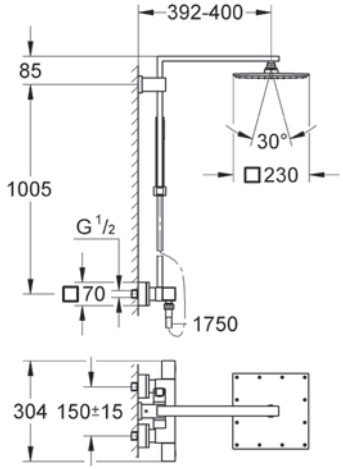

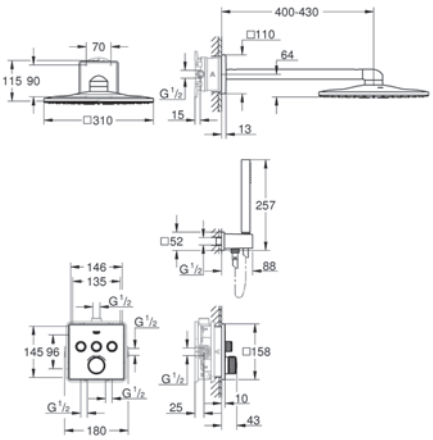

EUROCUBE

Toilet





A. Rapid SL
inbouwreservoir
Art.nr. 38536001
€ 195,03 excl. BTW / € 235,99 incl. BTW

B. Cube Ceramic
wandcloset
Art.nr. 3924400H
€ 352,69 excl. BTW / € 426,75 incl. BTW

Excl. Art.nr. 39488000 Cube Ceramic zitting
& deksel, softclose + Quick Release

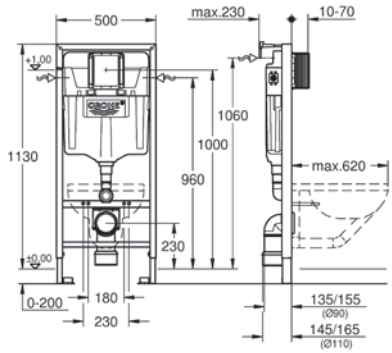

BIJBEHORENDE PRODUCTEN



Skate Cosmopolitan
bedieningsplaat
Art.nr. 38732000
€ 62,65 excl. BTW /
€ 75,80 incl. BTW



Selection Cube
toiletborstelset
Art.nr. 40857000
€ 107,43 excl. BTW /
€ 129,99 incl. BTW



Selection Cube
toiletrolhouder
Art.nr. 40781000
€ 78,92 excl. BTW /
€ 95,49 incl. BTW



Selection Cube
reserverolhouder
Art.nr. 40784000
€ 36,36 excl. BTW /
€ 43,99 incl. BTW





A. Cube Ceramic
fontein
Art.nr. 3948300H
€ 164,44 excl. BTW / € 198,98 incl. BTW

B. Eurocube
toiletkraan
Art.nr. 23137000
€ 185,45 excl. BTW / € 224,39 incl. BTW

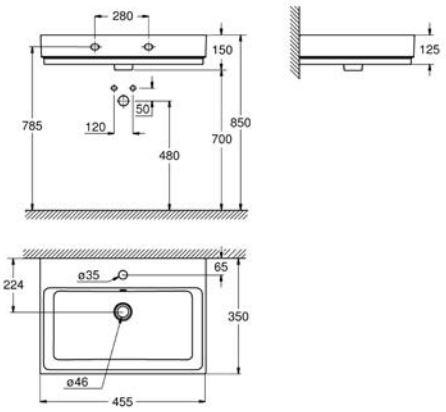

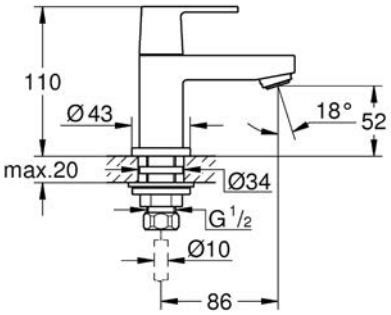



Hoekstopkraan

Art.nr. 22037000
€ 6,58 excl. BTW /
€ 7,96 incl. BTW



Sifon

Art.nr. 28912000
€ 123,47 excl. BTW /
€ 149,40 incl. BTW



Selection Cube
wandhouder
Art.nr. 40865000
€ 36,36 excl. BTW /
€ 43,99 incl. BTW



Selection Cube
zeepdispenser
Art.nr. 40805000
€ 45,45 excl. BTW /
€ 54,99 incl. BTW


GROHE **PLUS**



PLUS
Wastafelkranen



A. Wastafelmengkraan S-size

Art.nr. 33163003
€ 235,70 excl. BTW / € 285,20 incl. BTW



B. Wastafelmengkraan M-size

Art.nr. 23872003
€ 294,62 excl. BTW / € 356,49 incl. BTW

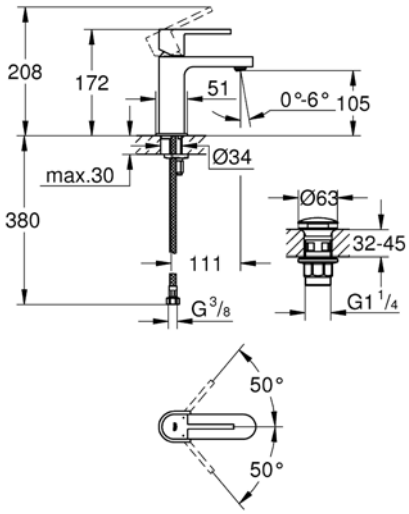

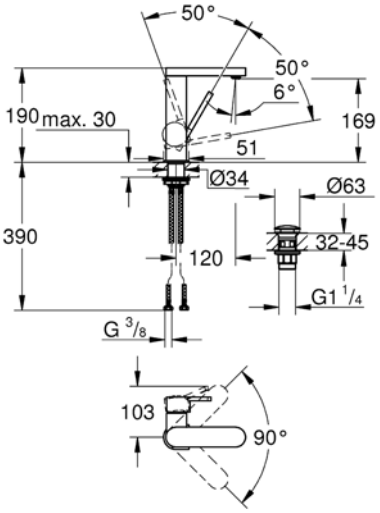

BIJBEHORENDE PRODUCTEN



Essence Ceramic wastafel 60 cm
Art.nr. 3956500H
Prijs op aanvraag



Hoekstopkraan

Art.nr. 22037000
€ 6,58 excl. BTW /
€ 7,96 incl. BTW



Sifon

Art.nr. 28920000
€ 45,46 excl. BTW /
€ 55,00 incl. BTW



Push open waste

Art.nr. 40824000
€ 22,80 excl. BTW /
€ 27,59 incl. BTW



C. Wastafelmengkraan L-size

Art.nr. 23873003
€ 329,98 excl. BTW / € 399,28 incl. BTW

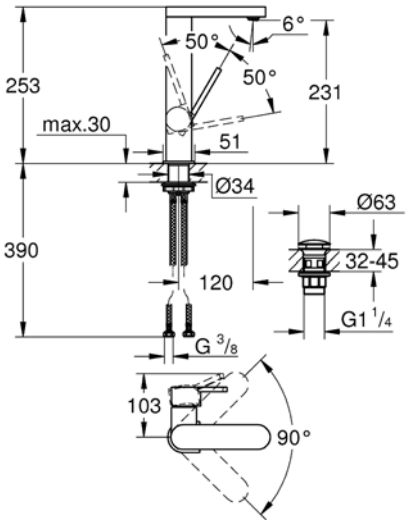



D. Wastafelmengkraan L-size met uittrekbare mousseur
Art.nr. 23844003
€ 383,01 excl. BTW / € 463,44 incl. BTW

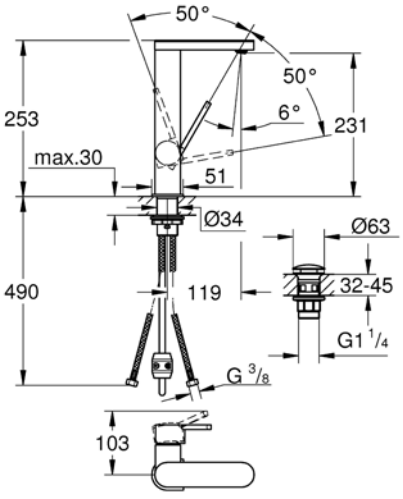

PLUS
Wastafelkranen



E. Wastafelmengkraan XL-size
Art.nr. 32618003
€ 365,33 excl. BTW / € 442,05 incl. BTW



F. Tweegats wastafelmengkraan M-size
Art.nr. 29303003
€ 287,55 excl. BTW / € 347,94 incl. BTW

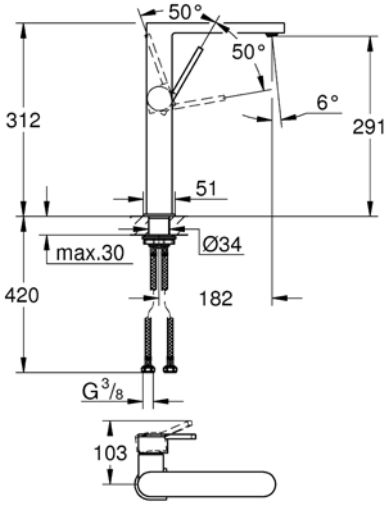

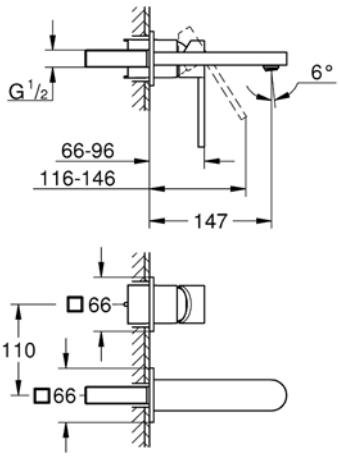

BIJBEHORENDE PRODUCTEN



Essence Ceramic wastafel 60 cm
Art.nr. 3956500H
Prijs op aanvraag



Hoekstopkraan

Art.nr. 22037000
€ 6,58 excl. BTW /
€ 7,96 incl. BTW



G. Tweegats wastafelmengkraan L-size
Art.nr. 29306003
€ 306,41 excl. BTW / € 370,76 incl. BTW

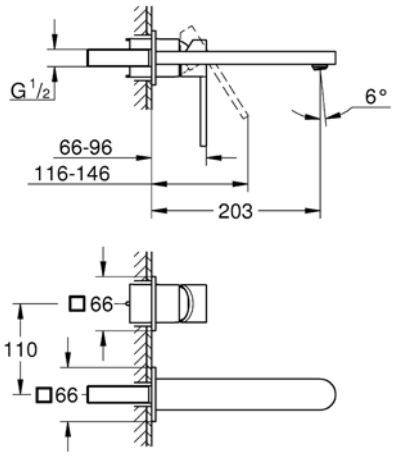

PLUS
Badmengkranen



A. Badmengkraan

Art.nr. 33553003
€ 353,55 excl. BTW / € 427,80 incl. BTW

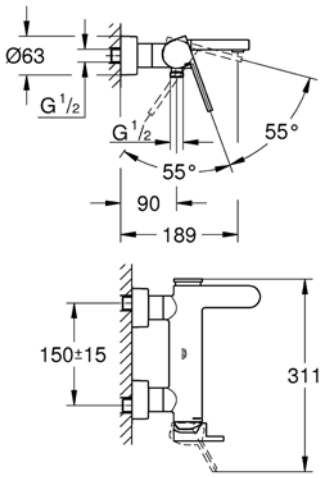



B. Badmengkraan met doucheset
Art.nr. 33547003
€ 397,74 excl. BTW / € 481,27 incl. BTW

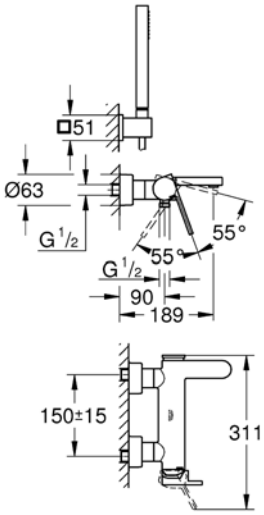

BIJBEHOREND PRODUCT



Inbouwdeel
Art.nr. 45984001
€ 539,93 excl. BTW /
€ 653,31 incl. BTW

00 DC GL GN DA DL A0 AL BE EN
Kijk op pagina 86 voor het kleuroverzicht





A. Grohtherm 1000 Cosmopolitan thermostatische douchemengkraan M 150 mm
Art.nr. 34065002
€ 255,13 excl. BTW / € 308,71 incl. BTW

34286002 set met Euphoria 110-3 Massage doucheset

B. Grohtherm 1000 Cosmopolitan thermostatische badmengkraan M 150 mm
Art.nr. 34215002
€ 314,66 excl. BTW / € 380,74 incl. BTW

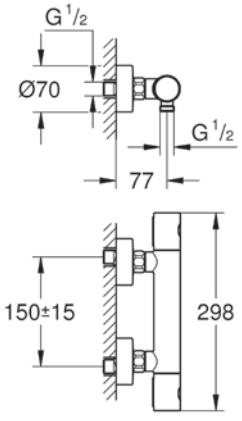

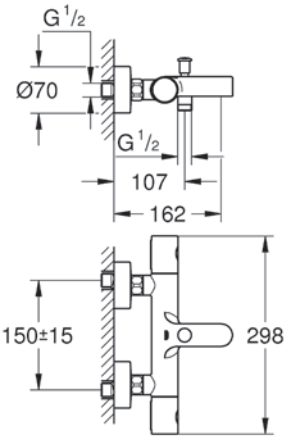

BIJBEHORENDE PRODUCTEN



IN COMBINATIE MET ARTIKEL A

Euphoria 110 massage doucheset 3 stralen
Art.nr. 27226001
€ 133,90 excl. BTW /
€ 162,01 incl. BTW



IN COMBINATIE MET ARTIKEL B

Euphoria Cosmopolitan badset
Art.nr. 27369000
€ 88,89 excl. BTW /
€ 107,56 incl. BTW

** Voor de kleuren geldt een meerprijs*





C. Grohtherm 2000
thermostatische douchemengkraan 150 mm

Art.nr. 34169001
€ 300,08 excl. BTW / € 363,10 incl. BTW

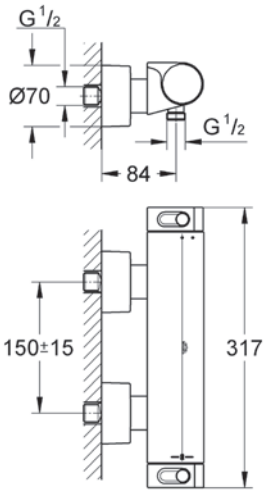

D. Grohtherm 2000
thermostatische badmengkraan 150 mm

Art.nr. 34464001
€ 410,39 excl. BTW / € 496,57 incl. BTW

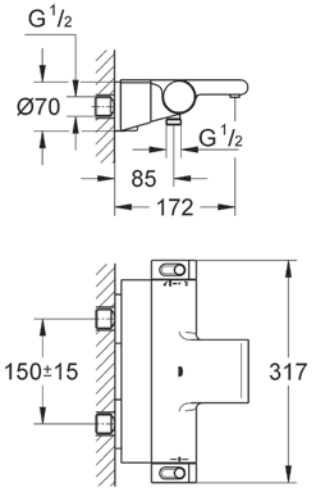

BIJBEHORENDE PRODUCTEN



IN COMBINATIE MET ARTIKEL C

Euphoria 110 massage doucheset 3 stralen
Art.nr. 27226001
€ 133,90 excl. BTW /
€ 162,01 incl. BTW



IN COMBINATIE MET ARTIKEL D

Euphoria Cosmopolitan badset
Art.nr. 27369000
€ 88,89 excl. BTW /
€ 107,56 incl. BTW

Kijk op pagina 86 voor het kleuroverzicht



A. Grohtherm Smartcontrol perfect shower set met Rainshower 210 mm

Art.nr. 34743000
€ 1201,54 excl. BTW / € 1453,86 incl. BTW



B. Grohtherm 3000 Cosmopolitan thermostatische mengkraan met omstelling
Art.nr. 19468000
€ 497,13 excl. BTW / € 601,53 incl. BTW

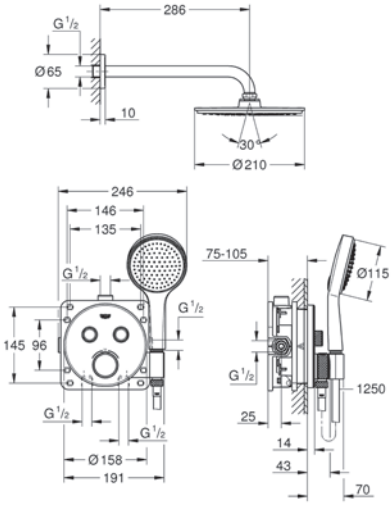

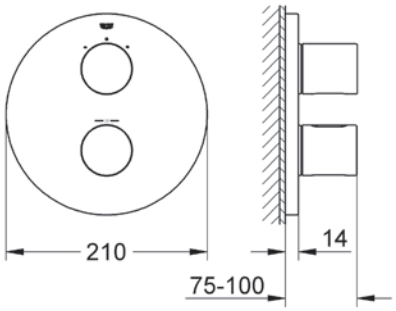

BIJBEHORENDE PRODUCTEN



IN COMBINATIE MET ARTIKEL B

GROHE Rapido T universele thermostatische inbouwmengkraan
Art.nr. 35500000
€ 213,59 excl. BTW /
€ 258,44 incl. BTW



IN COMBINATIE MET ARTIKEL B

Rainshower Cosmopolitan 310 hoofddoucheset 380 mm, 1 straalsoort
Art.nr. 26066000
€ 630,22 excl. BTW /
€ 762,56 incl. BTW

** Voor de kleuren geldt een meerprijs*

PLUS
Douchesystemen



A. Rainshower SmartControl 360 duo douchesysteem met thermostaatkraan
Art.nr. 26250000
€ 1602,70 excl. BTW / € 1939,26 incl. BTW



B. Euphoria 310 *
douchesysteem met thermostaatkraan
Art.nr. 26075000
€ 951,49 excl. BTW / € 1151,31 incl. BTW

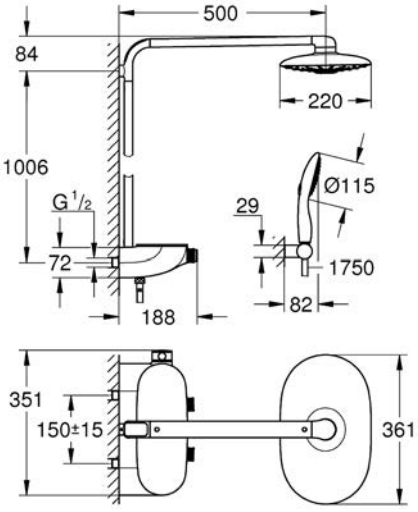

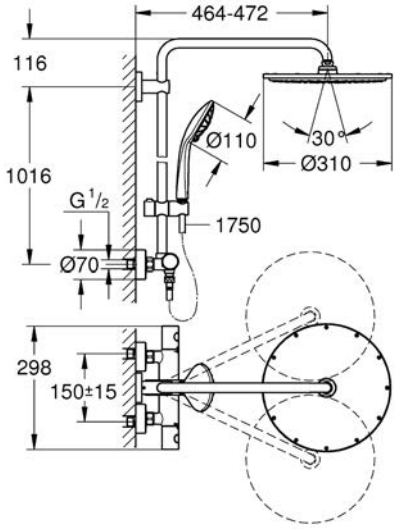

00 DC GL GN DA DL A0 AL BE EN
Kijk op pagina 86 voor het kleuroverzicht





A. Rainshower Cosmopolitan 310 hoofddoucheset, 1 straalsoort
Art.nr. 26066000
€ 630,22 excl BTW / € 762,56 incl. BTW

B. Rainshower Cosmopolitan 310 hoofddoucheset, 1 straalsoort
Art.nr. 26067000
€ 615,73 excl BTW / € 745,03 incl. BTW

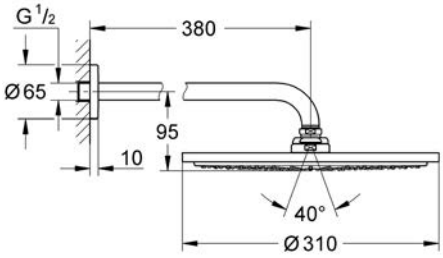

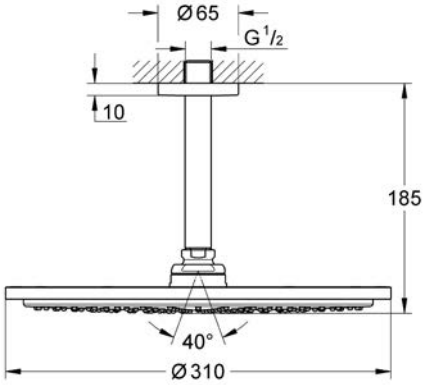

** Voor de kleuren geldt een meerprijs*

PLUS
Toilet



A. Rapid SL
inbouwreservoir
Art.nr. 38539001
€ 231,98 excl. BTW / € 280,70 incl. BTW



B. Essence
wandcloset
Art.nr. 3957100H
Prijs op aanvraag

Excl. Art.nr. 39577000 zitting & deksel, softclose + Quick Release

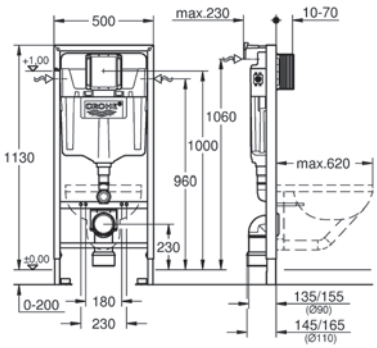

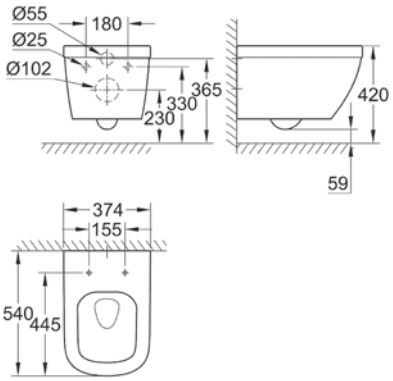

BIJBEHORENDE PRODUCTEN



Nova Cosmopolitan
bedieningsplaat
Art.nr. 38765000
€ 70,19 excl. BTW /
€ 84,93 incl. BTW



Essentials
accessoire set 3-in-1
Art.nr. 40407001
€ 64,87 excl. BTW /
€ 78,49 incl. BTW



Essentials
reserverolhouder *
Art.nr. 40385001
€ 20,65 excl. BTW /
€ 24,99 incl. BTW

00	DC	GL	GN	DA	DL	A0	AL	BE	EN

Kijk op pagina 86 voor het kleuroverzicht





A. Euro Ceramic
fontein 37 cm
Art.nr. 39327000
€ 62,75 excl. BTW / € 75,93 incl. BTW

3932700H Pureguard vuilwerende anti-bacteriële coating

B. Universal
toiletkraan
Art.nr. 20201000
€ 122,29 excl. BTW / € 147,97 incl. BTW

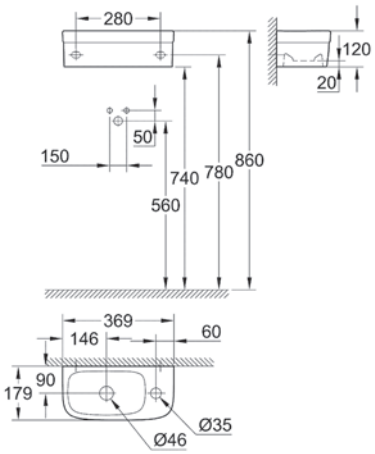

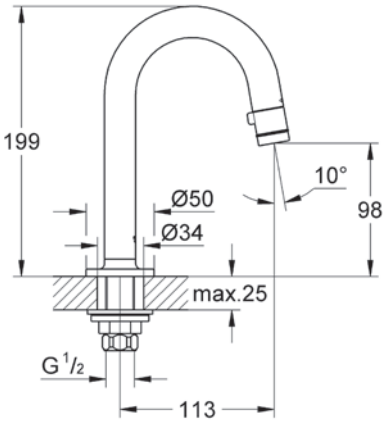

BIJBEHORENDE PRODUCTEN



Hoekstopkraan

Art.nr. 22917000
€ 41,97 excl. BTW /
€ 50,78 incl. BTW



Sifon

Art.nr. 28912000
€ 123,47 excl. BTW /
€ 149,40 incl. BTW



Essentials
zeepdispenser met houder
Art.nr. 40448001
€ 38,42 excl. BTW /
€ 46,49 incl. BTW



Essentials
haak
Art.nr. 40364001
€ 11,15 excl. BTW /
€ 13,49 incl. BTW

** Voor de kleuren geldt een meerprijs*


GROHE **ESSENCE**



ESSENCE
Wastafelkranen



A. Wastafelmengkraan S-size *
Art.nr. 23590001
€ 187,11 excl. BTW / € 226,40 incl. BTW



B. Wastafelmengkraan M-size *
Art.nr. 23463001
€ 220,13 excl. BTW / € 266,35 incl. BTW

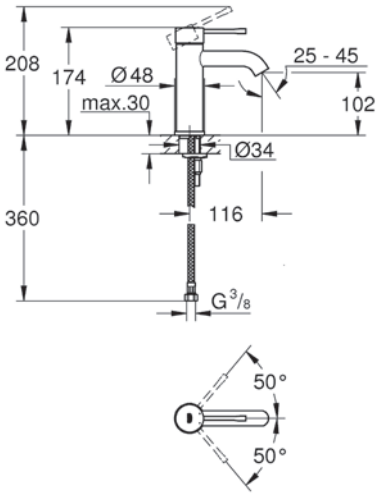

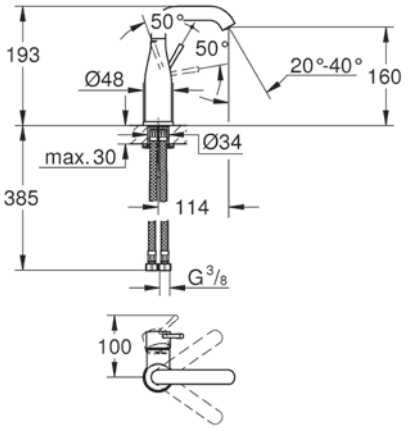

BIJBEHORENDE PRODUCTEN



Essence Ceramic wastafel 60 cm
Art.nr. 3956500H
Prijs op aanvraag



Hoekstopkraan

Art.nr. 22037000
€ 6,58 excl. BTW /
€ 7,96 incl. BTW



Sifon

Art.nr. 28920000
€ 45,46 excl. BTW /
€ 55,00 incl. BTW



Push open waste

Art.nr. 40824000
€ 22,80 excl. BTW /
€ 27,59 incl. BTW



C. Wastafelmengkraan L-size *
Art.nr. 23541001
€ 242,14 excl. BTW / € 292,99 incl. BTW

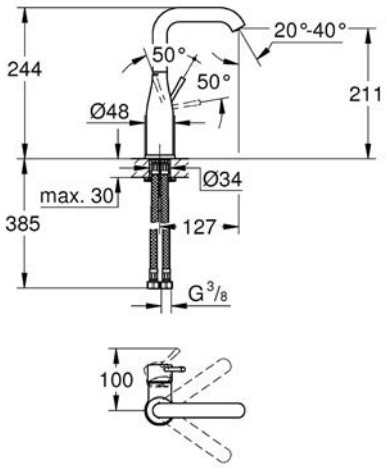

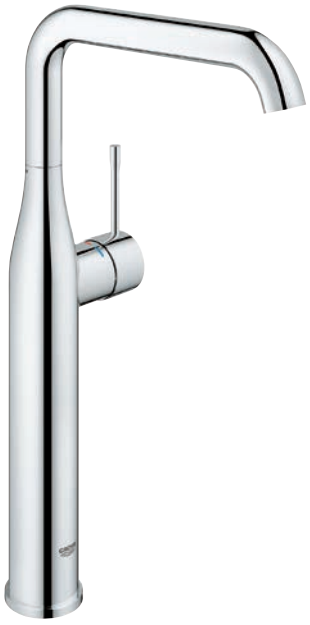

D. Wastafelmengkraan XL-size *
Art.nr. 32901001
€ 336,48 excl. BTW / € 407,14 incl. BTW

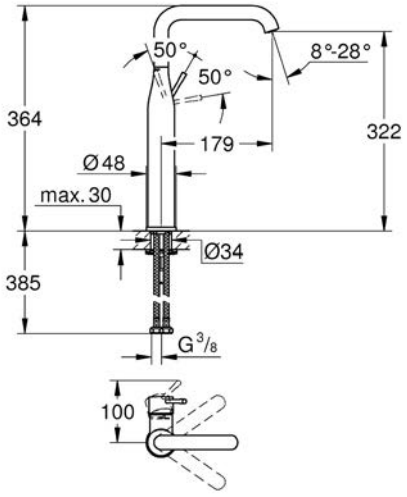

00	DC	GL	GN	DA	DL	A0	AL	BE	EN	Kijk op pagina 86 voor het kleuroverzicht

** Voor de kleuren geldt een meerprijs*

ESSENCE
Wastafelkranen



E. Tweegats wastafelmengkraan M-Size
Art.nr. 19408001
€ 248,43 excl. BTW / € 300,60 incl. BTW



F. Tweegats wastafelmengkraan L-Size
Art.nr. 19967001
€ 279,87 excl. BTW / € 338,65 incl. BTW

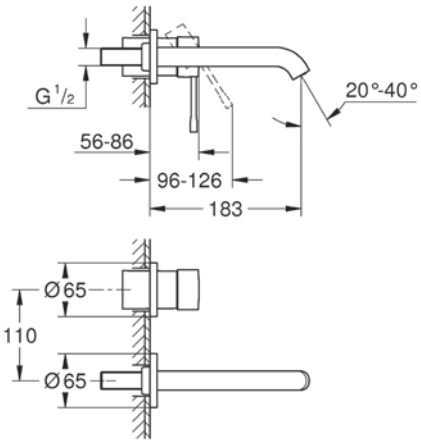

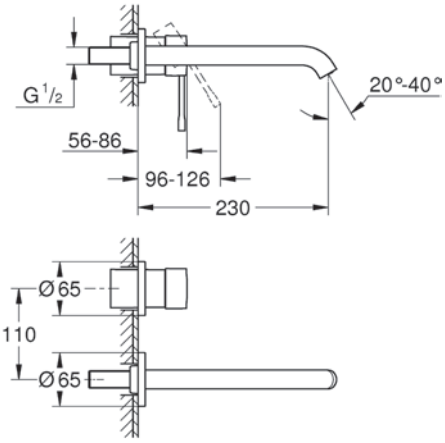

BIJBEHOREND PRODUCT



Inbouwdeel
2-gats wastafelmengkraan
Art.nr. 23571000
€ 222,69 excl. BTW /
€ 269,46 incl. BTW

00 DC GL GN DA DL A0 AL BE EN
Kijk op pagina 86 voor het kleuroverzicht





A. Grohtherm 1000 Cosmopolitan thermostatische douchemengkraan M 150 mm

Art.nr. 34065002

€ 255,13 excl. BTW / € 308,71 incl. BTW

34286002 set met Euphoria 110-3 Massage doucheset

B. Grohtherm 1000 Cosmopolitan thermostatische badmengkraan M 150 mm

Art.nr. 34215002

€ 314,66 excl. BTW / € 380,74 incl. BTW

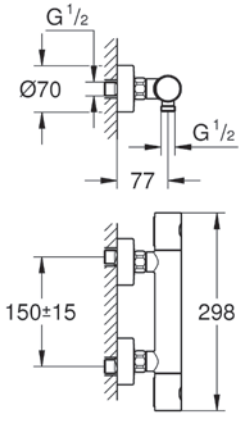

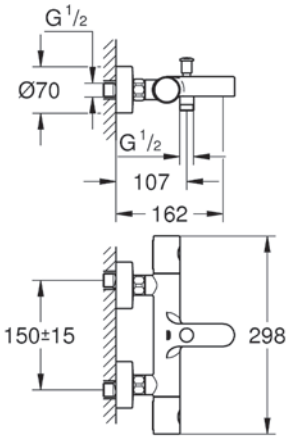

BIJBEHORENDE PRODUCTEN



IN COMBINATIE MET ARTIKEL A

Euphoria 110 massage doucheset 3 stralen
Art.nr. 27226001
€ 133,90 excl. BTW /
€ 162,01 incl. BTW



IN COMBINATIE MET ARTIKEL B

Euphoria Cosmopolitan badset
Art.nr. 27369000
€ 88,89 excl. BTW /
€ 107,56 incl. BTW

** Voor de kleuren geldt een meerprijs*





C. Grohtherm 2000
thermostatische douchemengkraan 150 mm

Art.nr. 34169001
€ 300,08 excl. BTW / € 363,10 incl. BTW

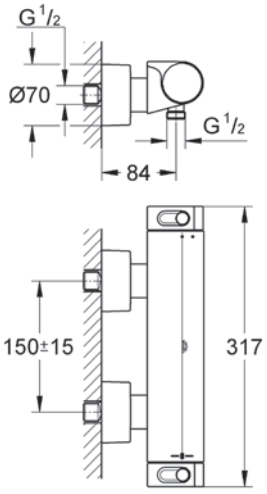

D. Grohtherm 2000
thermostatische badmengkraan 150 mm

Art.nr. 34464001
€ 410,39 excl. BTW / € 496,57 incl. BTW

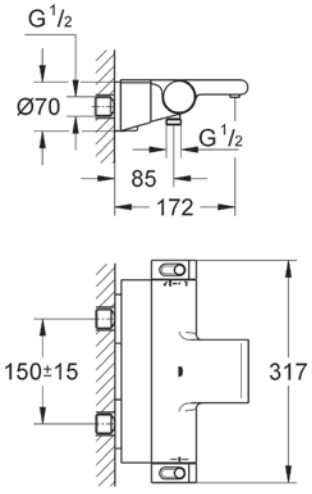

BIJBEHORENDE PRODUCTEN



IN COMBINATIE MET ARTIKEL C



Euphoria 110
massage doucheset 3 stralen
Art.nr. 27226001
€ 133,90 excl. BTW /
€ 162,01 incl. BTW



IN COMBINATIE MET ARTIKEL D



Euphoria Cosmopolitan
badset
Art.nr. 27369000
€ 88,89 excl. BTW /
€ 107,56 incl. BTW

00 DC GL GN DA DL A0 AL BE EN
Kijk op pagina 86 voor het kleuroverzicht



A. Grohtherm Smartcontrol perfect shower set met Rainshower 210 mm

Art.nr. 34743000
€ 1201,54 excl. BTW / € 1453,86 incl. BTW



B. Grohtherm 3000 Cosmopolitan thermostatische mengkraan met omstelling
Art.nr. 19468000
€ 497,13 excl. BTW / € 601,53 incl. BTW



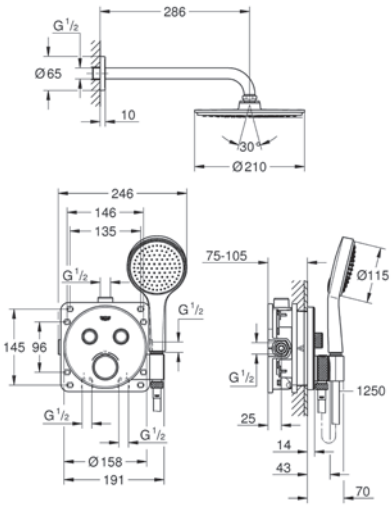

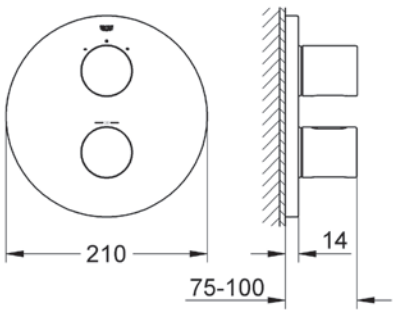

BIJBEHORENDE PRODUCTEN



IN COMBINATIE MET ARTIKEL A

GROHE Rapido T universele thermostatische inbouwmengkraan
Art.nr. 35500000
€ 213,59 excl. BTW /
€ 258,44 incl. BTW



IN COMBINATIE MET ARTIKEL B



Rainshower Cosmopolitan 310 hoofddoucheset 380 mm, 1 straalsoort
Art.nr. 26066000
€ 630,22 excl. BTW /
€ 762,56 incl. BTW

** Voor de kleuren geldt een meerprijs*

ESSENCE
Douchesystemen



A. Rainshower SmartControl 360 duo douchesysteem met thermostaatkraan
Art.nr. 26250000
€ 1602,70 excl. BTW / € 1939,26 incl. BTW



B. Euphoria 310 *
douchesysteem met thermostaatkraan
Art.nr. 26075000
€ 951,49 excl. BTW / € 1151,31 incl. BTW

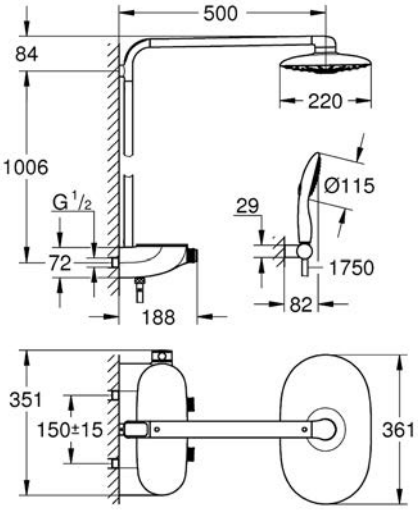

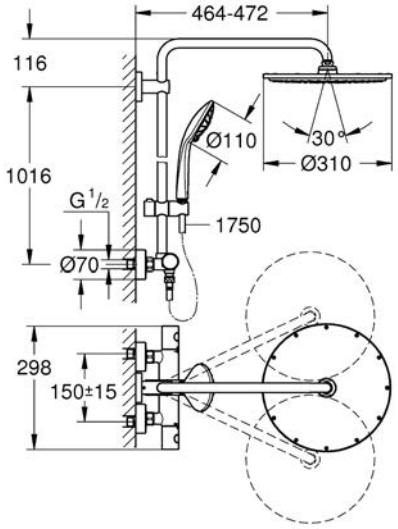



A. Badmengkraan, vloermontage
Art. nr. 23491001
€ 1415,09 excl BTW / € 1712,26 incl. BTW

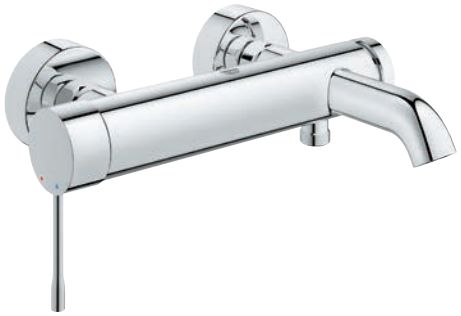

B. Badmengkraan
Art.nr 33624001
€ 262,58 excl BTW / € 317,72 incl. BTW

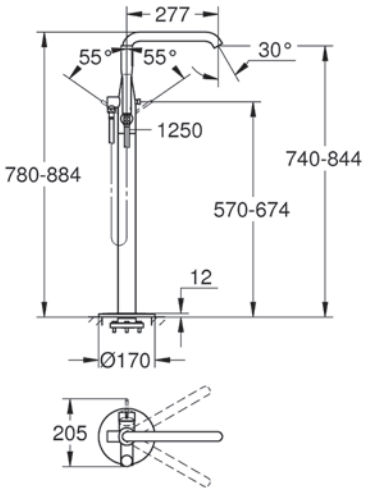

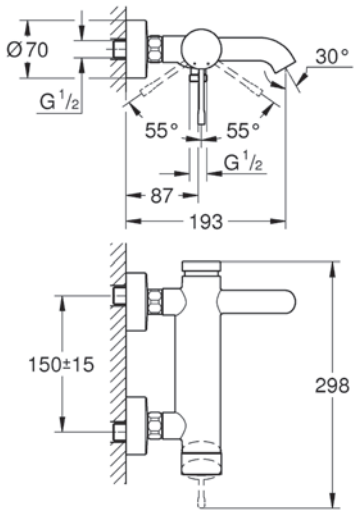

BIJBEHORENDE PRODUCTEN



Inbouwdeel
Art.nr. 45984001
€ 539,93 excl. BTW /
€ 653,31 incl. BTW

00	DC	GL	GN	DA	DL	A0	AL	BE	EN	Kijk op pagina 86 voor het kleuroverzicht

** Voor de kleuren geldt een meerprijs*

ESSENCE

Hoofddoucheset





A. Rainshower Cosmopolitan 310 hoofddoucheset, 1 straalsoort
Art.nr. 26066000
€ 630,22 excl BTW / € 762,56 incl. BTW

B. Rainshower Cosmopolitan 310 hoofddoucheset, 1 straalsoort
Art.nr. 26067000
€ 615,73 excl BTW / € 745,03 incl. BTW

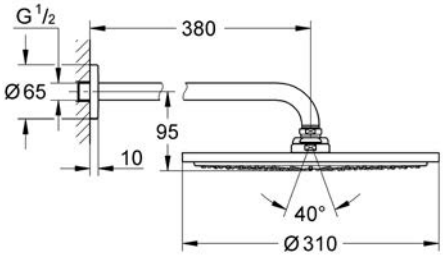

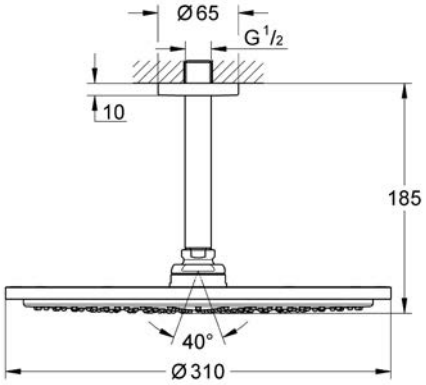

00 DC GL GN DA DL A0 AL BE EN
Kijk op pagina 86 voor het kleuroverzicht



A. Rapid SL
inbouwreservoir
Art.nr. 38539001
€ 231,98 excl. BTW / € 280,70 incl. BTW



B. Essence
wandcloset
Art.nr. 3957100H
Prijs op aanvraag

Excl. Art.nr. 39577000 zitting & deksel, softclose + Quick Release

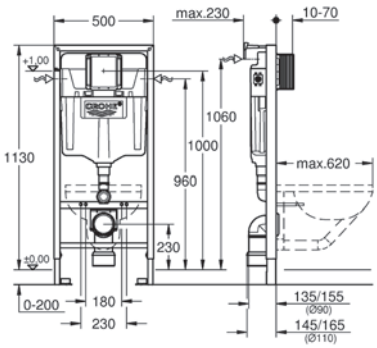

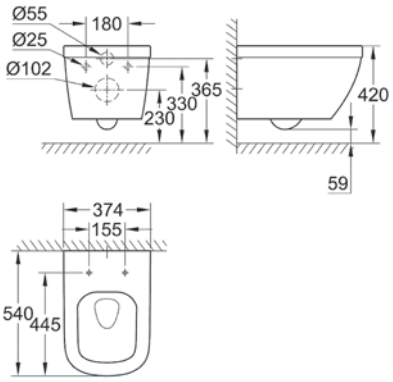

BIJBEHORENDE PRODUCTEN



Nova Cosmopolitan
bedieningsplaat
Art.nr. 38765000
€ 70,19 excl. BTW /
€ 84,93 incl. BTW



Essentials
accessoire set 3-in-1
Art.nr. 40407001
€ 64,87 excl. BTW /
€ 78,49 incl. BTW



Essentials
reserverolhouder
Art.nr. 40385001
€ 20,65 excl. BTW /
€ 24,99 incl. BTW

** Voor de kleuren geldt een meerprijs*

ESSENCE

Toilet fontein





A. Euro Ceramic
fontein 37 cm
Art.nr. 39327000
€ 62,75 excl. BTW / € 75,93 incl. BTW

3932700H Pureguard vuilwerende anti-bacteriële coating

B. Universal
toiletkraan
Art.nr. 20201000
€ 122,29 excl. BTW / € 147,97 incl. BTW

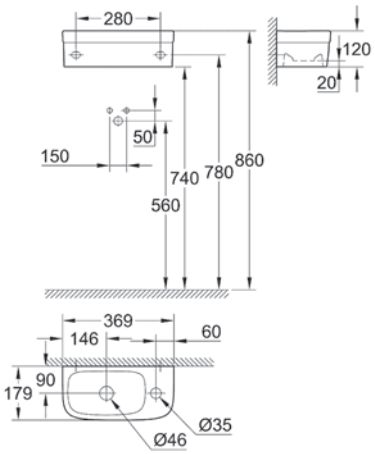

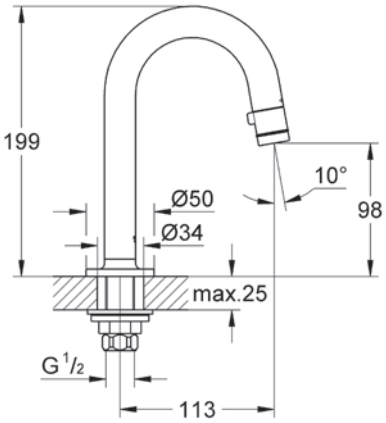

BIJBEHORENDE PRODUCTEN



Hoekstopkraan

Art.nr. 22917000
€ 41,97 excl. BTW /
€ 50,78 incl. BTW



Sifon

Art.nr. 28912000
€ 123,47 excl. BTW /
€ 149,40 incl. BTW



Essentials
zeepdispenser met houder
Art.nr. 40448001
€ 38,42 excl. BTW /
€ 46,49 incl. BTW



Essentials
haak
Art.nr. 40364001
€ 11,15 excl. BTW /
€ 13,49 incl. BTW

** Voor de kleuren geldt een meerprijs*

00 DC GL GN DA DL A0 AL BE EN
Kijk op pagina 86 voor het kleuroverzicht


GROHE

GROHE **CONCETTO**





CONCETTO
Wastafelkranen



A. Wastafelmengkraan S-size
Art.nr. 2338510E
€ 134,16 excl. BTW / € 162,33 incl. BTW



B. Wastafelmengkraan M-size
Art.nr. 23451001
€ 148,69 excl. BTW / € 179,92 incl. BTW

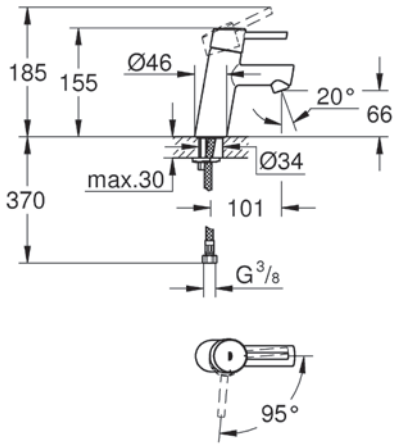

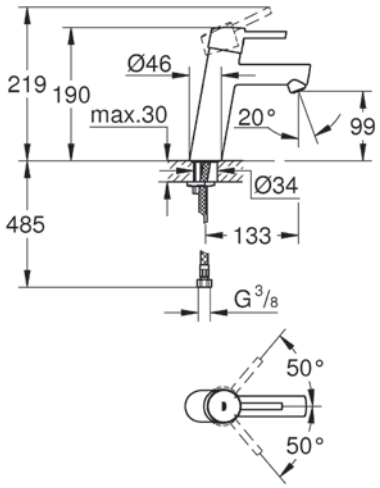

BIJBEHORENDE PRODUCTEN



Euro Ceramic wastafel 60 cm
Art.nr. 39335000
€ 69,24 excl. BTW /
€ 83,78 incl. BTW



Hoekstopkraan

Art.nr. 22037000
€ 6,58 excl. BTW /
€ 7,96 incl. BTW



Sifon

Art.nr. 28920000
€ 45,46 excl. BTW /
€ 55,00 incl. BTW



Push open waste

Art.nr. 40824000
€ 22,80 excl. BTW /
€ 27,59 incl. BTW



C. Tweegats wastafelmengkraan M-Size
Art.nr. 19575001
€ 194,81 excl. BTW / € 235,72 incl. BTW

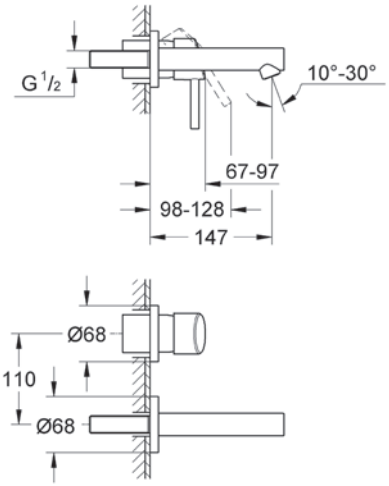

BIJBEHOREND PRODUCT



IN COMBINATIE MET ARTIKEL C

Eenhendelmengkraan 1/2", inbouwdeel
Art.nr. 23571000
€ 222,69 excl. BTW /
€ 269,46 incl. BTW

CONCETTO
Thermostaatkranen





A. Grohtherm 1000 Cosmopolitan thermostatische douchemengkraan M 150 mm
Art.nr. 34065002
€ 255,13 excl. BTW / € 308,71 incl. BTW

34286002 set met Euphoria 110-3 Massage doucheset

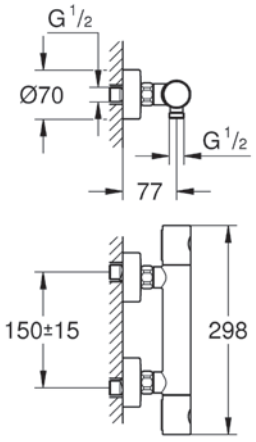

B. Grohtherm 1000 Cosmopolitan thermostatische badmengkraan M

Art.nr. 34215002
€ 314,66 excl. BTW / € 380,74 incl. BTW

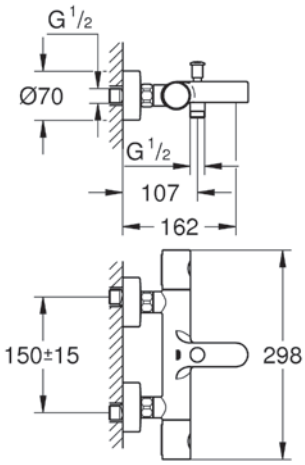

BIJBEHORENDE PRODUCTEN



IN COMBINATIE MET ARTIKEL A

Euphoria 110 massage doucheset 3 stralen
Art.nr. 27226001
€ 133,90 excl. BTW /
€ 162,01 incl. BTW



IN COMBINATIE MET ARTIKEL B

Euphoria Cosmopolitan badset
Art.nr. 27369000
€ 88,89 excl. BTW /
€ 107,56 incl. BTW



A. Euphoria 260
douchesysteem met thermostaatkraan
Art.nr. 27615001
€ 591,24 excl. BTW / € 715,40 incl. BTW



B. Grohtherm perfect shower set
met Tempesta 210
Art.nr. 34727000
€ 673,56 excl. BTW / € 815,01 incl. BTW

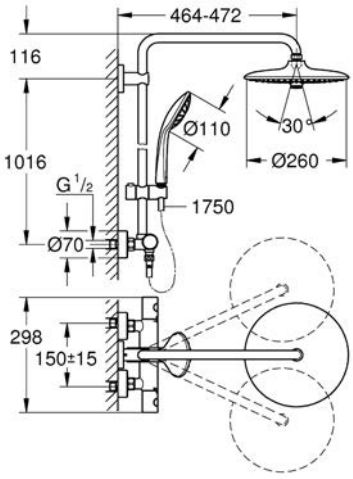

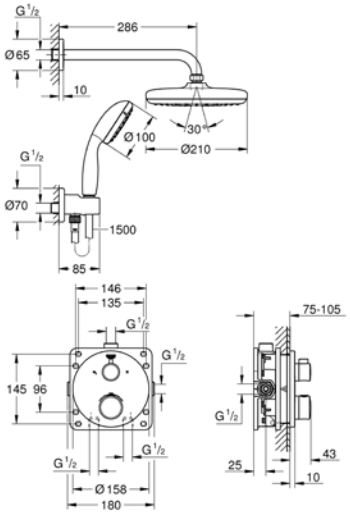

CONCETTO

Toilet



A. Rapid SL
inbouwreservoir
Art.nr. 38536001
€ 195,03 excl. BTW / € 235,99 incl. BTW



B. Essence
wandcloset
Art.nr. 3957100H
Prijs op aanvraag

Excl. Art.nr. 39577000 zitting & deksel, softclose + Quick Release

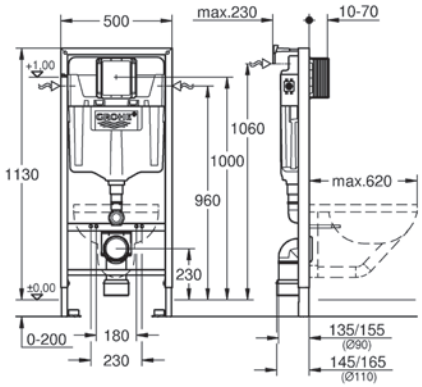

BIJBEHORENDE PRODUCTEN



Nova Cosmopolitan
bedieningsplaat
Art.nr. 38765000
€ 70,19 excl. BTW /
€ 84,93 incl. BTW



Essentials
accessoire set 3-in-1
Art.nr. 40407001
€ 64,87 excl. BTW /
€ 78,49 incl. BTW



Essentials
reserverolhouder
Art.nr. 40385001
€ 20,65 excl. BTW /
€ 24,99 incl. BTW





A. Euro Ceramic
fontein 37 cm
Art.nr. 39327000
€ 62,75 excl. BTW / € 75,93 incl. BTW

3932700H Pureguard vuilwerende anti-bacteriële coating

B. Concetto
toiletkraan XS-Size
Art.nr. 32207001
€ 110,57 excl. BTW / € 133,79 incl. BTW

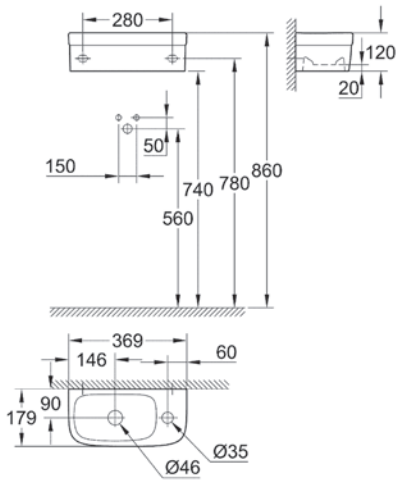

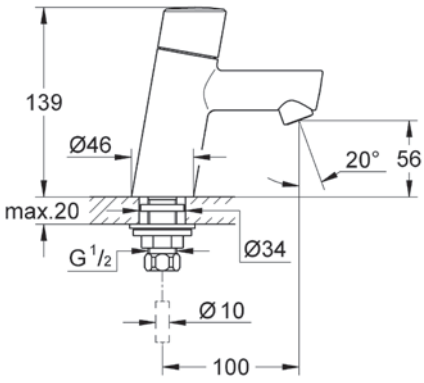

BIJBEHORENDE PRODUCTEN



Hoekstopkraan

Art.nr. 22037000
€ 6,58 excl. BTW /
€ 7,96 incl. BTW



Sifon

Art.nr. 28920000
€ 45,46 excl. BTW /
€ 55,00 incl. BTW



Essentials
zeepdispenser met houder
Art.nr. 40448001
€ 38,42 excl. BTW /
€ 46,49 incl. BTW

GROHE **EUROSTYLE**





EUROSTYLE

Wastafelkranen



A. Wastafelmengkraan S-size
Art.nr. 23567003
€ 118,97 excl. BTW / € 143,95 incl. BTW

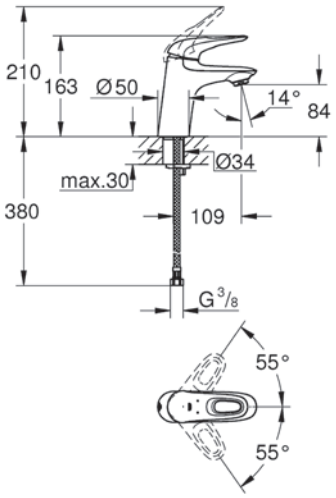



B. Wastafelmengkraan L-size
met trekwaste
Art.nr. 23569003
€ 186,56 excl. BTW / € 225,74 incl. BTW

Art.nr 23569LS3 Moon White
€ 242,53 excl. BTW / € 293,46 incl. BTW

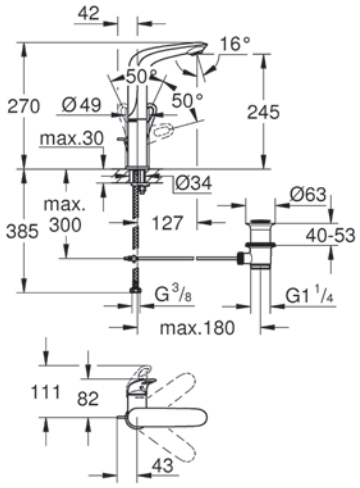

BIJBEHORENDE PRODUCTEN



Euro Ceramic
wastafel 60 cm
Art.nr. 39335000
€ 69,24 excl. BTW /
€ 83,78 incl. BTW



Hoekstopkraan

Art.nr. 22037000
€ 6,58 excl. BTW /
€ 7,96 incl. BTW



Sifon

Art.nr. 28920000
€ 45,46 excl. BTW /
€ 55,00 incl. BTW



Push open waste

Art.nr. 40824000
€ 22,80 excl. BTW /
€ 27,59 incl. BTW



C. Wastafelmengkraan XL-size
Art.nr. 23570003
€ 232,53 excl. BTW / € 281,36 incl. BTW

Art.nr 23570LS3 Moon White
€ 302,28 excl. BTW / € 365,76 incl. BTW

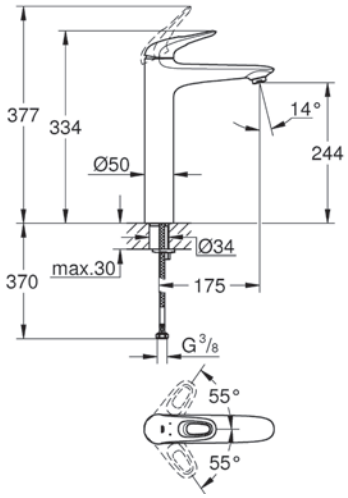



D. Tweegats wastafelmengkraan M-size
Art.nr. 19571003
€ 224,38 excl. BTW / € 271,50 incl. BTW

Art.nr 19571LS3 moon white
€ 291,69 excl. BTW / € 352,94 incl. BTW

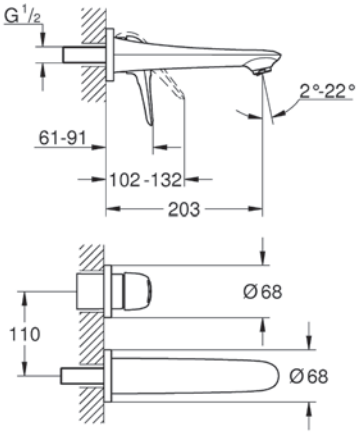

BIJBEHOREND PRODUCT



IN COMBINATIE MET ARTIKEL D

Eenhendelmengkraan 1/2",
inbouwdeel
Art.nr. 23571000
€ 222,69 excl. BTW /
€ 269,46 incl. BTW

EUROSTYLE
Thermostaatkranen





A. Grohtherm 1000
thermostatische douchemengkraan 150 mm
Art.nr. 34143003
€ 235,29 excl. BTW / € 284,70 incl. BTW

34147003 120mm
34151004 set 150 mm + Tempesta 100-2 doucheset
34153004 set 120 mm + Tempesta 100-2 doucheset

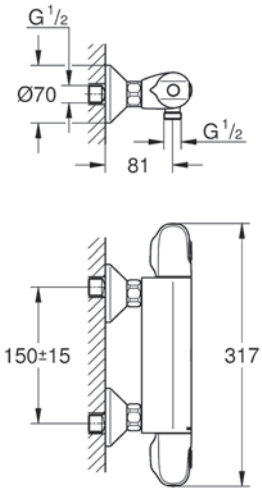

B. Grohtherm 1000
thermostatische badmengkraan
Art.nr. 34155003
€ 300,49 excl. BTW / € 363,59 incl. BTW

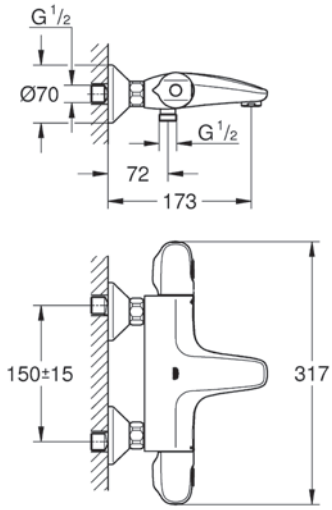

BIJBEHORENDE PRODUCTEN



IN COMBINATIE MET ARTIKEL A

Euphoria 110 Massage
doucheset 3 stralen
Art.nr. 27226001
€ 133,90 excl. BTW /
€ 162,01 incl. BTW



IN COMBINATIE MET ARTIKEL B

Euphoria Cosmopolitan
badset
Art.nr. 27369000
€ 88,89 excl. BTW /
€ 107,56 incl. BTW



A. Euphoria 260
douchesysteem met thermostaatkraan
Art.nr. 27615001
€ 591,24 excl. BTW / € 715,40 incl. BTW



B. Grohtherm perfect shower set
met Tempesta 210
Art.nr. 34727000
€ 673,56 excl. BTW / € 815,01 incl. BTW

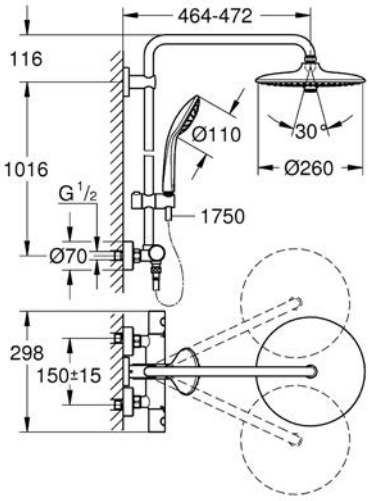

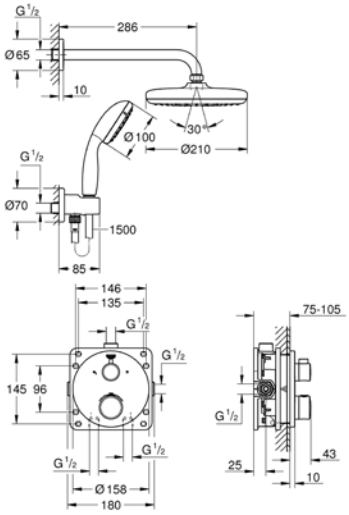

EUROSTYLE

Toilet



A. Rapid SL
inbouwreservoir
Art.nr. 38536001
€ 195,03 excl. BTW / € 235,99 incl. BTW



B. Euro Ceramic
wandcloset
Art.nr. 39328000
€ 214,21 excl. BTW / € 259,19 incl. BTW

3932800H Pureguard vuilwerende anti-bacteriële coating
Excl. Art.nr. 39330001 deksel & zitting, softclose & QuickRelease

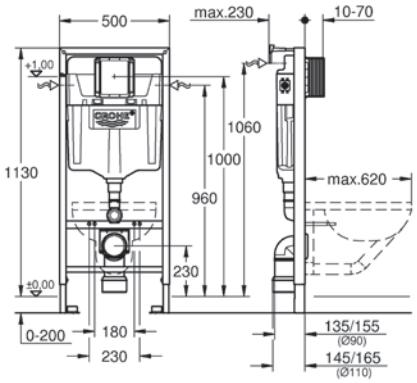

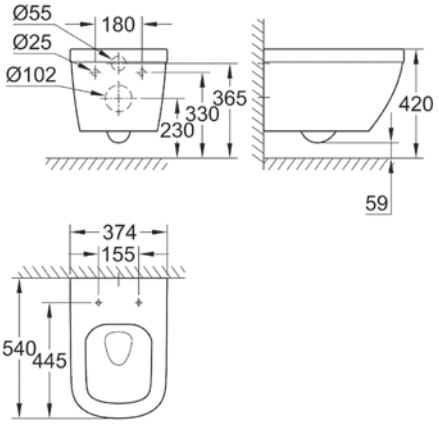

BIJBEHORENDE PRODUCTEN



Skate Air
bedieningsplaat
Art.nr. 38505000
€ 52,85 excl. BTW /
€ 63,94 incl. BTW



Euro Ceramic
zitting & deksel soft-close
Art.nr. 39330001
€ 77,76 excl. BTW /
€ 94,09 incl. BTW



Essentials
accessoire set 3-in-1
Art.nr. 40407001
€ 64,87 excl. BTW /
€ 78,49 incl. BTW



Essentials
reserverolhouder
Art.nr. 40385001
€ 20,65 excl. BTW /
€ 24,99 incl. BTW





A. Euro Ceramic
fontein 37 cm
Art.nr. 39327000
€ 62,75 excl. BTW / € 75,93 incl. BTW

3932700H Pureguard vuilwerende anti-bacteriële coating

B. Universal
toiletkraan
Art.nr. 20201000
€ 122,29 excl. BTW / € 147,97 incl. BTW

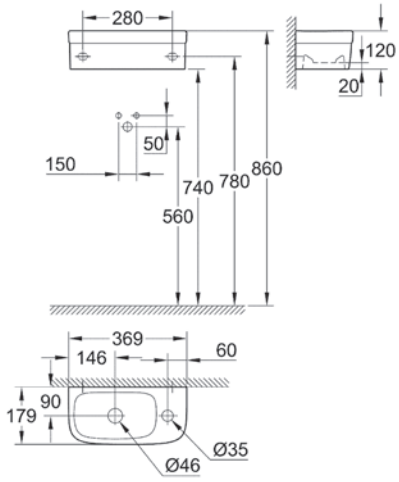

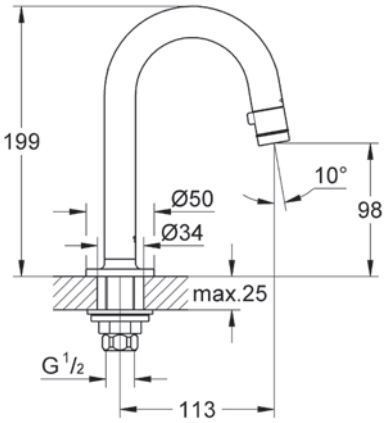

BIJBEHORENDE PRODUCTEN



Hoekstopkraan

Art.nr. 22037000
€ 6,58 excl. BTW /
€ 7,96 incl. BTW



Sifon

Art.nr. 28920000
€ 45,46 excl. BTW /
€ 55,00 incl. BTW



Essentials
zeepdispenser met houder
Art.nr. 40448001
€ 38,42 excl. BTW /
€ 46,49 incl. BTW

GROHE **EUROSMART COSMOPOLITAN**





EUROSMART COSMOPOLITAN

Wastafelkranen



A. Wastafelmengkraan S-size
Art.nr. 2337600E
€ 97,73 excl. BTW / € 118,26 incl. BTW



B. Wastafelmengkraan M-size
Art.nr. 2339800E
€ 112,88 excl. BTW / € 136,58 incl. BTW

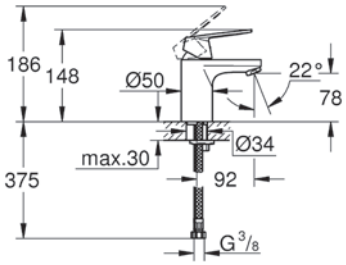

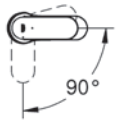

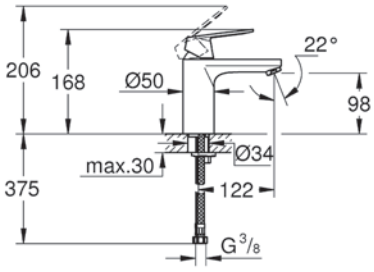

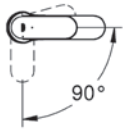

BIJBEHORENDE PRODUCTEN



Euro Ceramic wastafel 60 cm
Art.nr. 39335000
€ 69,24 excl. BTW /
€ 83,78 incl. BTW



Hoekstopkraan

Art.nr. 22037000
€ 6,58 excl. BTW /
€ 7,96 incl. BTW



Sifon

Art.nr. 28920000
€ 45,46 excl. BTW /
€ 55,00 incl. BTW



Push open waste

Art.nr. 40824000
€ 22,80 excl. BTW /
€ 27,59 incl. BTW



C. Wastafelmengkraan L-size
Art.nr. 32830001
€ 150,69 excl. BTW / € 182,33 incl. BTW



D. Driegats wastafelmengkraan
Art.nr. 20187000
€ 203,29 excl. BTW / € 245,98 incl. BTW

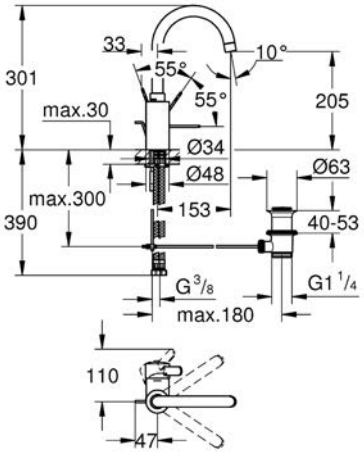

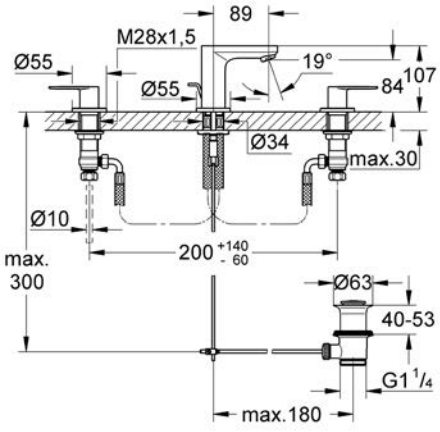

EUROSMART COSMOPOLITAN

Thermostaatkranen





A. Grohtherm 1000 Cosmopolitan
thermostatische douchemengkraan
M 150 mm
Art.nr. 34065002
€ 255,13 excl. BTW / € 308,71 incl. BTW

34286002 set met Euphoria 110-3 Massage doucheset

B. Grohtherm 1000 Cosmopolitan
thermostatische badmengkraan
M 150 mm
Art.nr. 34215002
€ 314,66 excl. BTW / € 380,74 incl. BTW

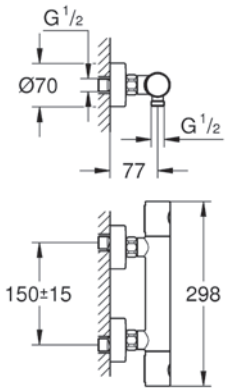

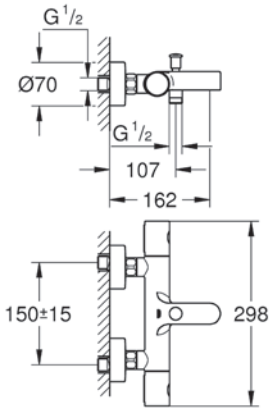

BIJBEHORENDE PRODUCTEN



IN COMBINATIE MET ARTIKEL A

New Tempesta Cosmopolitan 100
doucheset 3 stralen
Art.nr. 27579002
€ 67,04 excl. BTW /
€ 81,12 incl. BTW



IN COMBINATIE MET ARTIKEL B

New Tempesta Cosmopolitan 100
badset 3 straalsoorten
Art.nr. 27584002
€ 49,75 excl. BTW /
€ 60,20 incl. BTW





A. Tempesta 210
douchesysteem met thermostaatkraan
Art.nr. 27922001
€ 531,26 excl. BTW / € 642,82 incl. BTW

B. Grohtherm perfect shower set
met Tempesta 210
Art.nr. 34727000
€ 673,56 excl. BTW / € 815,01 incl. BTW

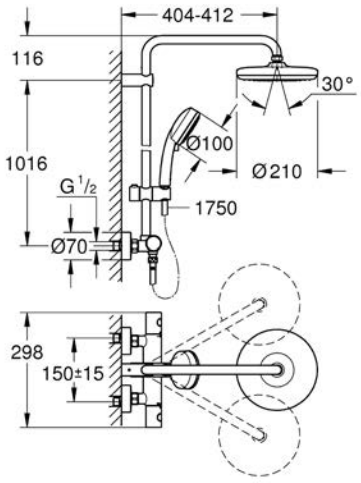

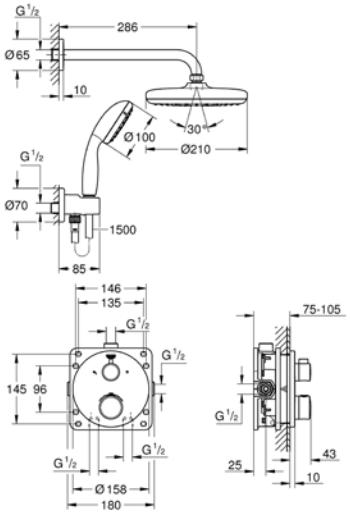

EUROSMART COSMOPOLITAN

Toilet



A. Rapid SL
inbouwreservoir
Art.nr. 38536001
€ 195,03 excl. BTW / € 235,99 incl. BTW



B. Euro Ceramic
wandcloset
Art.nr. 39328000
€ 214,21 excl. BTW / € 259,19 incl. BTW

3932800H PureGuard vuilwerende anti-bacteriële coating
Excl. Art.nr. 39330001 deksel & zitting, softclose & QuickRelease

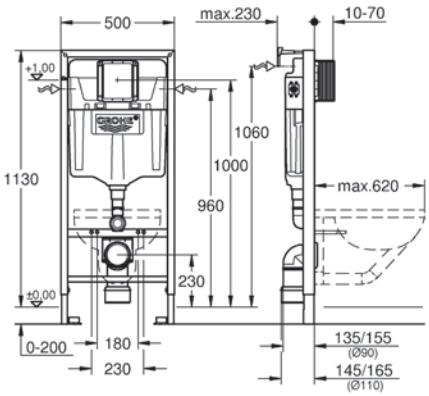

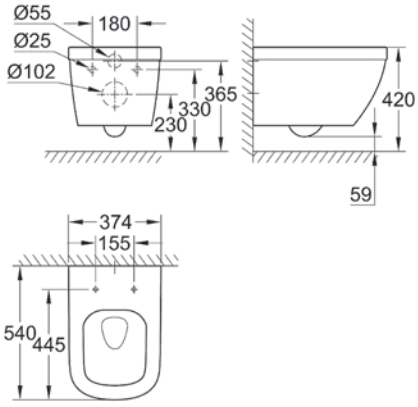

BIJBEHORENDE PRODUCTEN



Skate Air
bedieningsplaat
Art.nr. 38505000
€ 52,85 excl. BTW /
€ 63,94 incl. BTW



Euro Ceramic
zitting & deksel soft-close
Art.nr. 39330001
€ 77,76 excl. BTW /
€ 94,09 incl. BTW



Essentials
accessoire set 3-in-1
Art.nr. 40407001
€ 64,87 excl. BTW /
€ 78,49 incl. BTW



Essentials
reserverolhouder
Art.nr. 40385001
€ 20,65 excl. BTW /
€ 24,99 incl. BTW





A Euro Ceramic
fontein 37 cm
Art.nr. 39327000
€ 62,75 excl. BTW / € 75,93 incl. BTW

3932700H Pureguard vuilwerende anti-bacteriële coating

B. Universal
toiletkraan
Art.nr. 20201000
€ 122,29 excl. BTW / € 147,97 incl. BTW

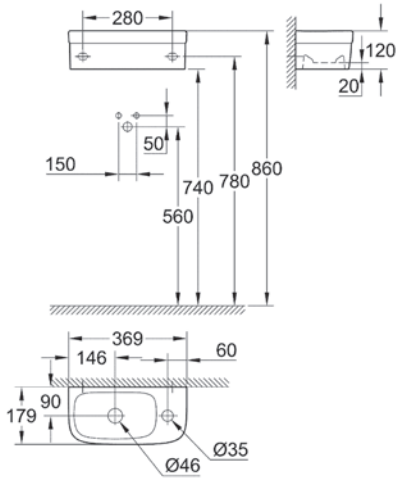

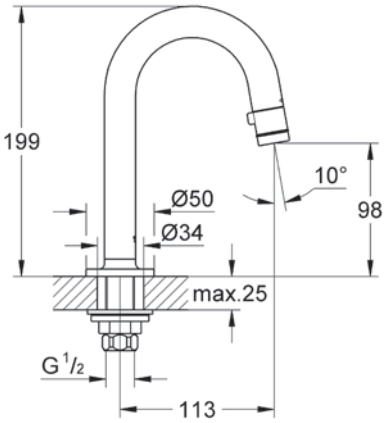

BIJBEHORENDE PRODUCTEN



Hoekstopkraan

Art.nr. 22037000
€ 6,58 excl. BTW /
€ 7,96 incl. BTW



Sifon

Art.nr. 28920000
€ 45,46 excl. BTW /
€ 55,00 incl. BTW



Essentials
zeepdispenser met houder
Art.nr. 40448001
€ 38,42 excl. BTW /
€ 46,49 incl. BTW


GROHE EUROSMART



EUROSMART
Wastafelkranen



A. Wastafelmengkraan S-size
Art.nr. 32154002
€ 84,87 excl BTW / € 102,69 incl. BTW



B. Wastafelmengkraan M-size
Art.nr. 2339510E
€ 103,67 excl BTW / € 125,44 incl. BTW

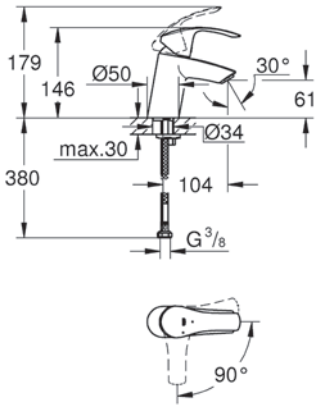

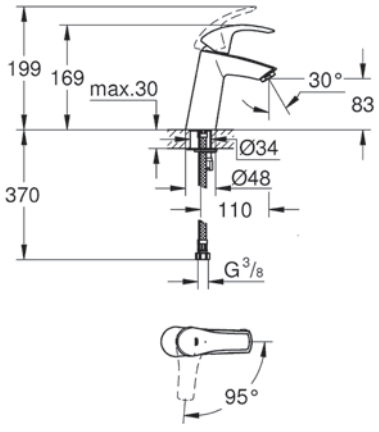

BIJBEHORENDE PRODUCTEN



Euro Ceramic wastafel 60 cm
Art.nr. 39335000
€ 69,24 excl. BTW /
€ 83,78 incl. BTW



Hoekstopkraan

Art.nr. 22037000
€ 6,58 excl. BTW /
€ 7,96 incl. BTW



Sifon

Art.nr. 28920000
€ 45,46 excl. BTW /
€ 55,00 incl. BTW



Push open waste

Art.nr. 40824000
€ 22,80 excl. BTW /
€ 27,59 incl. BTW



C. Wastafelmengkraan L-size
Art.nr. 23537002
€ 140,45 excl. BTW / € 169,94 incl. BTW

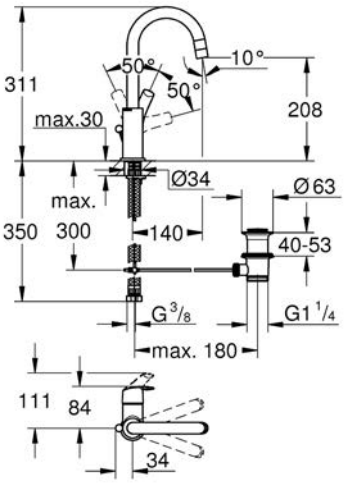



D. Bidetmengkraan S-size
Art.nr. 32929002
€ 89,99 excl. BTW / € 108,89 incl. BTW

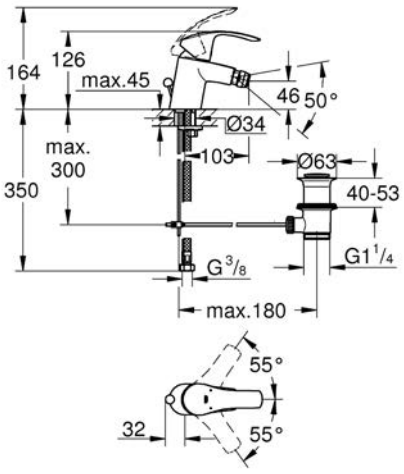

EUROSMART
Thermostaatkranen





A. Grohtherm 1000
thermostatische douchemengkraan 150 mm
Art.nr. 34143003
€ 235,29 excl. BTW / € 284,70 incl. BTW

34147003 120 mm
34151004 set 150 mm + Tempesta 100-2 doucheset
34153004 set 120 mm +Tempesta 100-2 doucheset

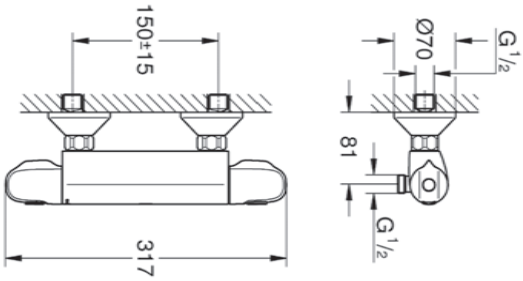

B. Grohtherm 1000
thermostatische badmengkraan
Art.nr. 34155003
€ 300,49 excl. BTW / € 363,59 incl. BTW

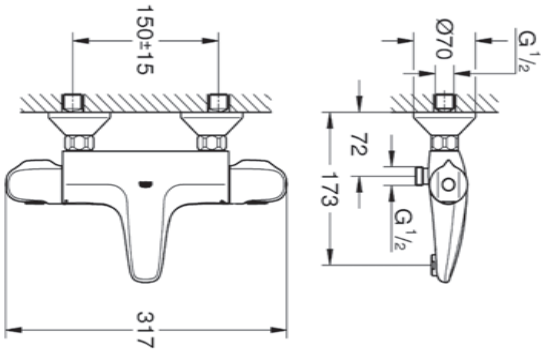

BIJBEHORENDE PRODUCTEN



IN COMBINATIE MET ARTIKEL A

New Tempesta 100
doucheset 2 stralen
Art.nr. 2759810E
€ 54,47 excl. BTW /
€ 65,91 incl. BTW



IN COMBINATIE MET ARTIKEL B

New Tempesta 100
badset 2 stralen
Art.nr. 2779810E
€ 34,04 excl. BTW /
€ 41,19 incl. BTW



A. Tempesta 210
douchesysteem met thermostaatkraan
Art.nr. 27922001
€ 531,26 excl. BTW / € 642,82 incl. BTW



B. Grohtherm perfect shower set
met Tempesta 210
Art.nr. 34727000
€ 673,56 excl. BTW / € 815,01 incl. BTW

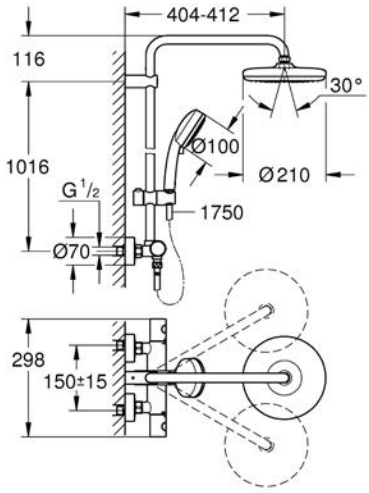

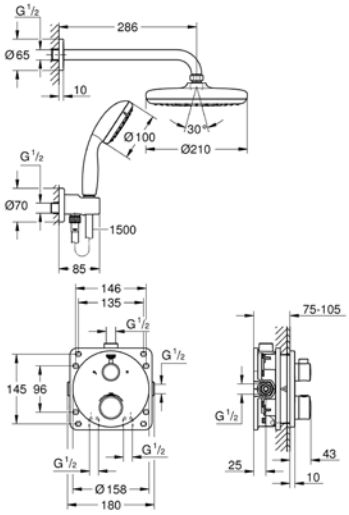

EUROSMART

Toilet



A. Rapid SL
inbouwreservoir
Art.nr. 38536001
€ 195,03 excl. BTW / € 235,99 incl. BTW



B. Euro Ceramic
wandcloset
Art.nr. 39328000
€ 214,21 excl. BTW / € 259,19 incl. BTW

3932800H PureGuard vuilwerende anti-bacteriële coating
Excl. Art.nr. 39330001 deksel & zitting, softclose & QuickRelease

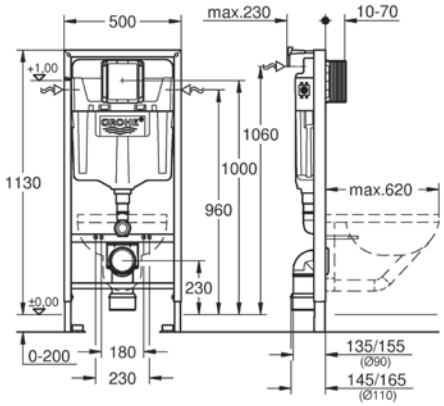

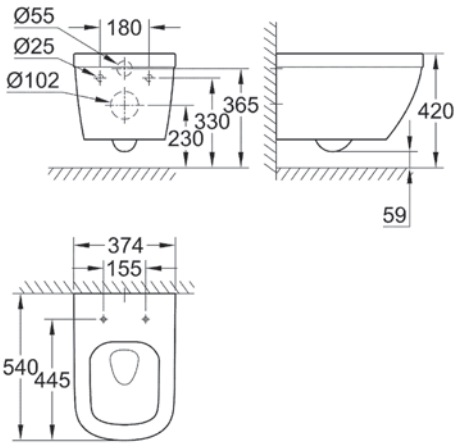

BIJBEHORENDE PRODUCTEN



Skate Air
bedieningsplaat
Art.nr. 38505000
€ 52,85 excl. BTW /
€ 63,94 incl. BTW



Essentials
accessoire set 3-in-1
Art.nr. 40407001
€ 64,87 excl. BTW /
€ 78,49 incl. BTW



Essentials
reserverolhouder
Art.nr. 40385001
€ 20,65 excl. BTW /
€ 24,99 incl. BTW





A Euro Ceramic
fontein 37 cm
Art.nr. 39327000
€ 62,75 excl. BTW / € 75,93 incl. BTW

3932700H Pureguard vuilwerende anti-bacteriële coating

B. Universal
toiletkraan
Art.nr. 20201000
€ 122,29 excl. BTW / € 147,97 incl. BTW

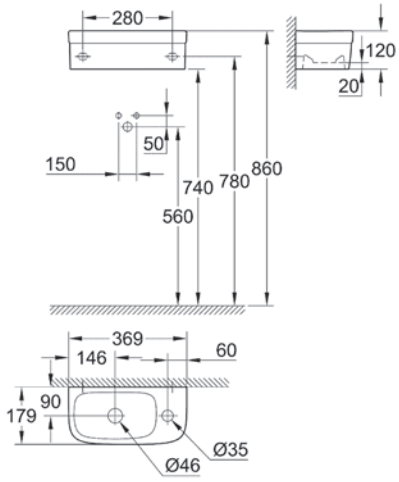

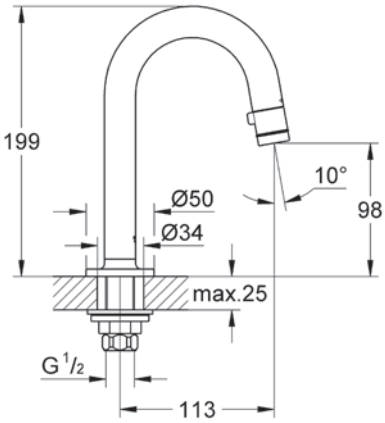

BIJBEHORENDE PRODUCTEN



Hoekstopkraan

Art.nr. 22037000
€ 6,58 excl. BTW /
€ 7,96 incl. BTW



Sifon

Art.nr. 28920000
€ 45,46 excl. BTW /
€ 55,00 incl. BTW



Essentials
zeepdispenser met houder
Art.nr. 40448001
€ 38,42 excl. BTW /
€ 46,49 incl. BTW



GROHE **BADKAMERKRANEN**



GROHE ESSENCE COLORS

Ontdek de opwindende nieuwe kleuren in het Essence-assortiment

De Essence-lijn is verkrijgbaar in 10 kleuren waardoor je meer mogelijkheden hebt dan ooit om je creativiteit te uiten.

Voor SuperSteel geldt een meerprijs van 30% en voor alle overige kleuren geldt een meerprijs van 40% ten opzichte van chroom.



Chroom
00



SuperSteel
DC

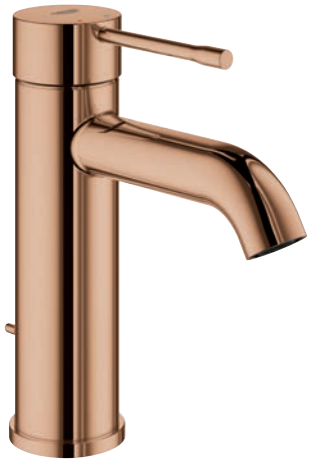

Warm Sunset
DA



Cool Sunrise
GL



Hard Graphite
A0



Nickel
BE



Geborsteld Warm Sunset
DL



Geborsteld Cool Sunrise
GN



Geborsteld Hard Graphite
AL



Geborsteld Nickel
EN



GROHE
THERMOSTAATKRANEN



Veiligheid

Het voorkomen van verbranding
Voor een ontspannen en comfortabele douche en het voorkomen van mogelijke verbranding adviseert GROHE het gebruik van een thermostaatkraan. Voor bepaalde situaties is het belangrijk dat de watertemperatuur tot een maximum van 43 °C kan worden beperkt. De Grohtherm thermostaatkranen voor douche en bad worden geleverd met een temperatuurstop zodat de temperatuur kan worden begrensd.

In douchefaciliteiten in o.a. kleuterscholen en verpleeghuizen wordt een maximale temperatuur van 38 °C aanbevolen. In deze gevallen adviseren wij de Grohtherm Special met ergonomische grepen voor een betere grip. Bovendien is deze thermostaatkraan eenvoudig thermisch te desinfecteren.

Er moet rekening worden gehouden met van toepassing zijnde normen en technische voorschriften voor drinkwater.



GROHE TURBOSTAT

Altijd de juiste temperatuur voor maximaal gebruiksgemak en optimale veiligheid.
GROHE TurboStat-technologie vormt de kern van onze nieuwe thermostaatkraan. De ongeëvenaarde gevoeligheid van het thermostatische element levert water op de gewenste temperatuur binnen een fractie van een seconde – en houdt deze constant tijdens je douche. Je verspilt dan ook geen tijd en water meer met het instellen van de kraan op de juiste temperatuur. En als de koudwatertoevoer onderbroken wordt, reageert het thermostatische element meteen: warm water wordt automatisch afgesloten om risico op verbranding te vermijden.

De nauwkeurige compensatie van druken temperatuurschommelingen resulteert in een consistente en comfortabele douche.

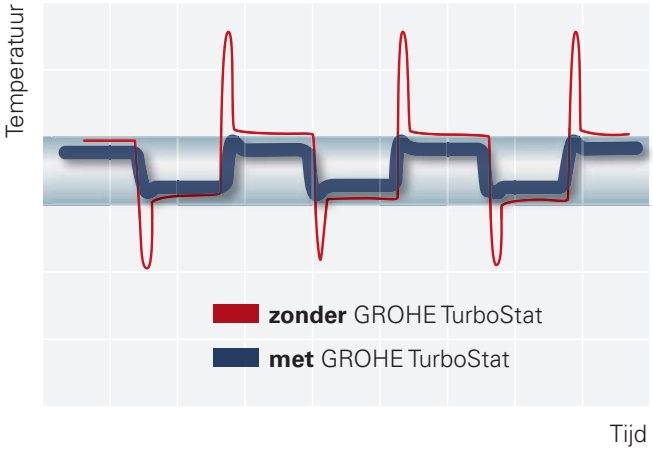

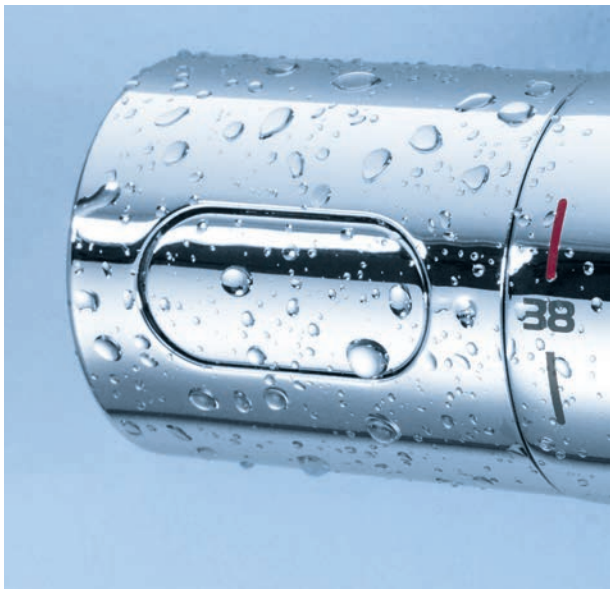

Uitzonderlijk snelle reactie op schommelingen in waterdruk.

zonder
GROHE TurboStat

met
GROHE TurboStat

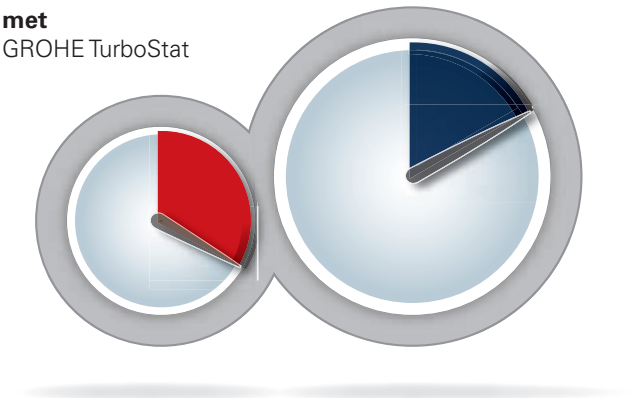

GROHE TurboStat, het thermostatisch element dat het hart vormt van onze GROHE-thermostaatkranen.



GROHE COOLTOUCH

Veiligheid staat voorop met 100 % GROHE CoolTouch.
De GROHE CoolTouch-technologie zorgt ervoor dat het volledige buitenoppervlak nooit warmer wordt dan de door je gewenste watertemperatuur. Door onze thermostaatkranen te voorzien van een innovatief koelkanaal hebben we gezorgd voor een barrière tussen het warme water en het chroom-oppervlak – zodat dit laatste nooit te warm wordt om aan te raken. Deze veiligheidsmaatregel is vooral nuttig voor kinderen, die niet altijd kunnen inschatten of iets dat ze aanraken gevaarlijk heet is.





Een veilig oppervlak = 100 % GROHE CoolTouch
Geen risico op verbranding

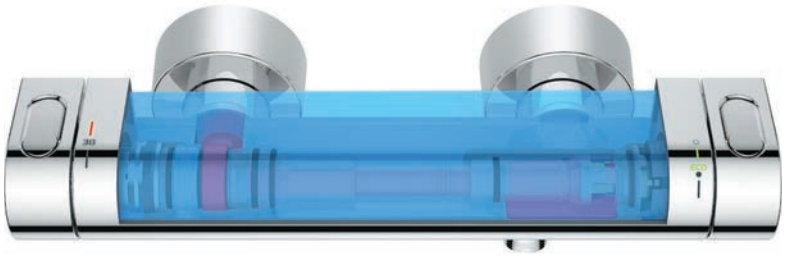

GROHE CoolTouch veilige behuizing met waterkoeling

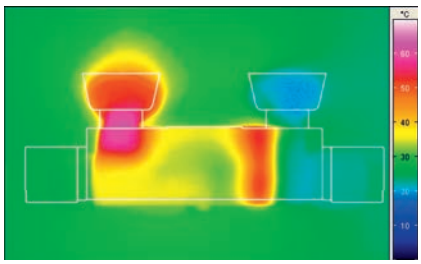

Thermisch beeld
zonder GROHE CoolTouch

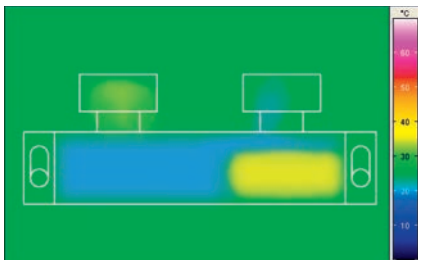

Thermisch beeld
met GROHE CoolTouch

GROHTHERM THERMOSTAATKRANEN
EEN BLIK OP DE PRESTATIES

GROHE technologieën	Grohtherm 3000 Cosmopolitan	NEW Grohtherm SmartControl	Grohtherm 2000	Grohtherm Cube	Grohtherm 1000 Cosmopolitan M	Grohtherm 1000	Grohtherm 800
GROHE TurboStat	✓	✓	✓	✓	✓	✓	✓
GROHE StarLight	✓	✓	✓	✓	✓	✓	✓
GROHE EcoJoy	✓		✓	✓	✓	✓	✓
GROHE CoolTouch	✓	✓	✓			✓	
GROHE Zero		✓					
GROHE kenmerken							
EcoButton	✓		✓	✓	✓	✓	✓
SafeStop	✓	✓	✓	✓	✓	✓	✓
SafeStop Plus		✓					
EasyLogic	✓	✓	✓	✓	✓	✓	✓
Metal Grip					✓	✓	
AquaDimmer	✓						
AquaDimmer Eco			✓	✓		✓	
SmartControl		✓					
EasyReach		✓					
Speadclean		✓					
Inner Waterguide		✓					

GROHE THERMOSTAATKRANEN





A. Grohtherm 3000 Cosmopolitan thermostatische douchemengkraan
Art.nr. 34274000
€ 512,44 excl. BTW / € 620,06 incl. BTW

B. Grohtherm 3000 Cosmopolitan thermostatische badmengkraan
Art.nr. 34276000
€ 590,56 excl. BTW / € 714,58 incl. BTW

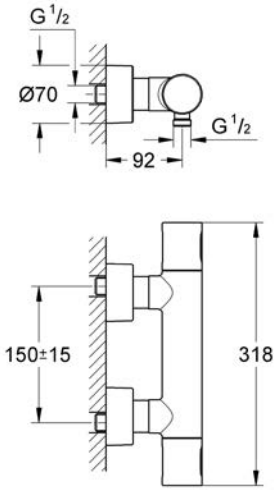

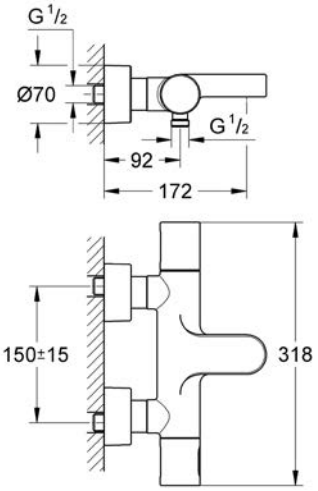

GROHE THERMOSTAATKRANEN



A. Grohtherm SmartControl badthermostaat
Art.nr. 34718000
€ 405,90 excl. BTW / € 491,14 incl. BTW



B. Grohtherm SmartControl douchethermostaat
Art.nr. 34719000
€ 369,38 excl. BTW / € 446,95 incl. BTW

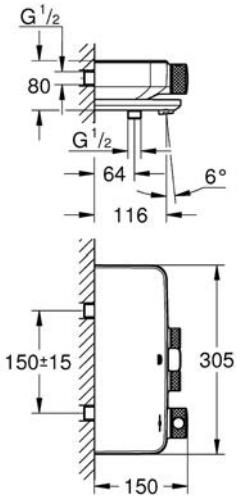

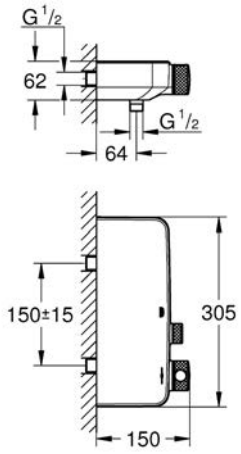





A. Grohtherm 2000
thermostatische douchemengkraan 150 mm
Art.nr. 34169001
€ 300,08 excl. BTW / € 363,10 incl. BTW

B. Grohtherm 2000
thermostatische badmengkraan 150 mm
Art.nr. 34174001
€ 375,78 excl. BTW / € 454,69 incl. BTW

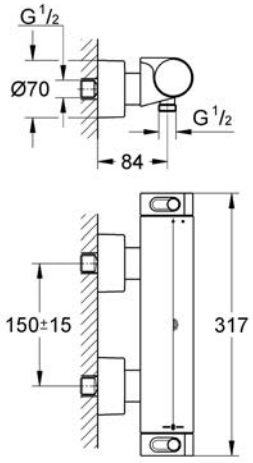

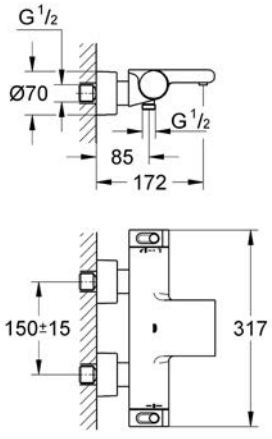

GROHE THERMOSTAATKRANEN





A. Grohtherm 1000 Cosmopolitan thermostatische douchemengkraan M 150 mm
Art.nr. 34065002
€ 255,13 excl. BTW / € 308,71 incl. BTW

34286002 set met Euphoria 110-3 massage doucheset

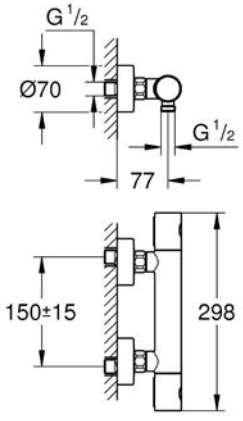

B. Grohtherm 1000 Cosmopolitan thermostatische badmengkraan M 150 mm
Art.nr. 34215002
€ 314,66 excl. BTW / € 380,74 incl. BTW

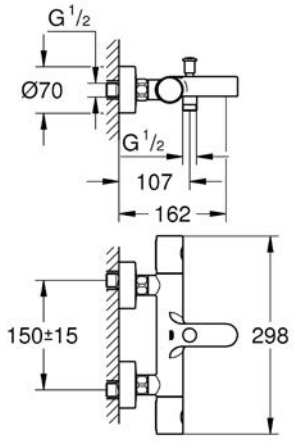



A. Grohtherm 1000
thermostatische douchemengkraan 150 mm
Art.nr 34143003
€ 235,29 excl. BTW / € 284,70 incl. BTW

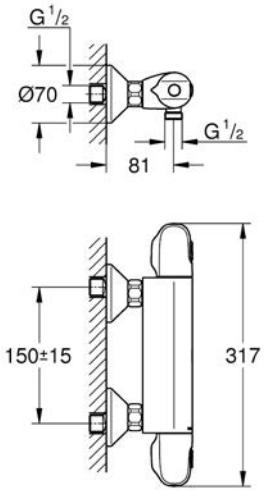



B. Grohtherm 1000
thermostatische badmengkraan
Art.nr. 34155003
€ 300,49 excl. BTW / € 363,59 incl. BTW

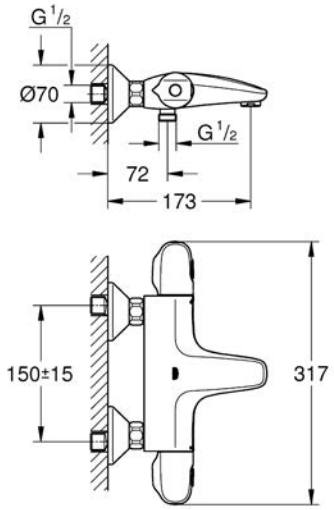

GROHE DOUCHESYSTEMEN



A. Rainshower Systeem SmartControl 360 duo douchesysteem met thermostaatkraan
Art.nr. 26250000
€ 1602,70 excl. BTW / € 1939,26 incl. BTW



B. Rainshower Systeem 310 douchesysteem met thermostaatkraan
Art.nr. 27966000
€ 1110,66 excl. BTW / € 1343,90 incl. BTW

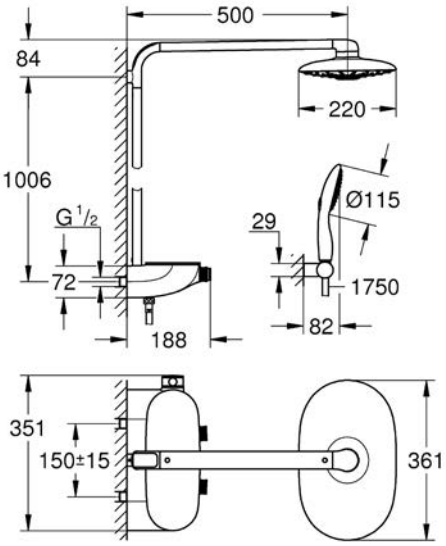

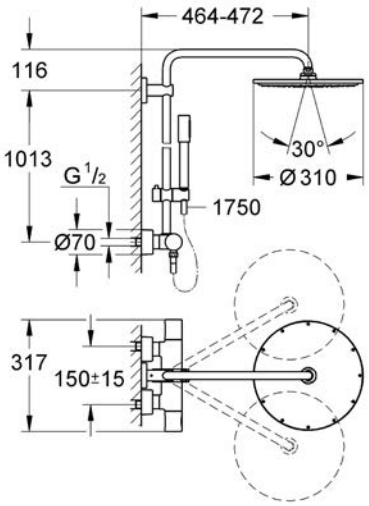



C. Euphoria SmartControl 310 duo rond douchesysteem met thermostaatkraan
Art.nr. 26507000
€ 1095,60 excl BTW / € 1325,68 incl. BTW



D. Euphoria SmartControl 310 duo vierkant douchesysteem met thermostaatkraan
Art.nr. 26508000
€ 1095,60 excl BTW / € 1325,68 incl. BTW

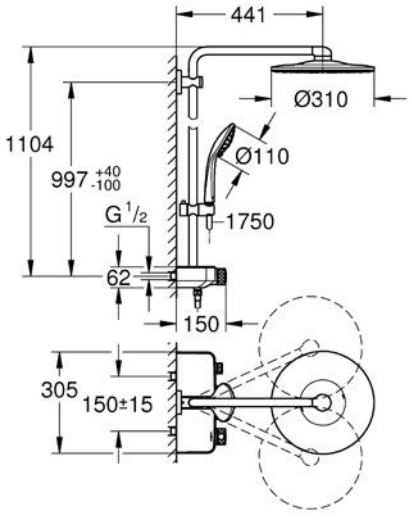

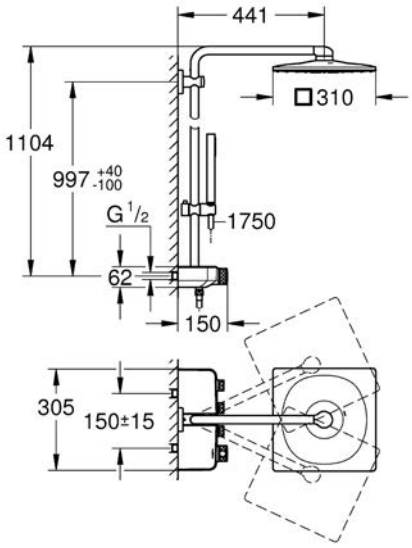

GROHE DOUCHESYSTEMEN



E. Euphoria SmartControl 260 mono douchesysteem met thermostaatkraan
Art.nr. 26509000
€ 950,64 excl. BTW / € 1150,27 incl. BTW



F. Euphoria Cube 230 douchesysteem met thermostaatkraan
Art.nr. 26087000
€ 1374,24 excl. BTW / € 1662,83 incl. BTW

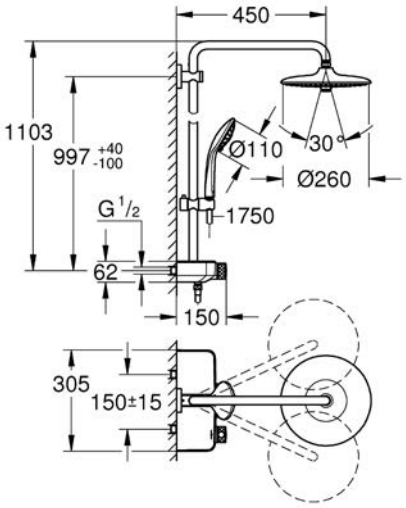

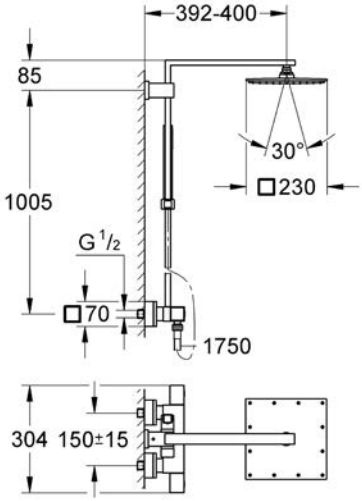



G. Euphoria 210
douchesysteem met thermostaatkraan
Art.nr. 27964000
€ 757,28 excl. BTW / € 916,31 incl. BTW

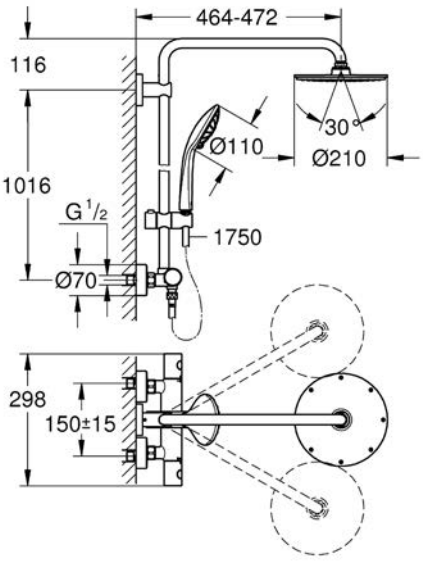



H. Euphoria 260
douchesysteem met thermostaatkraan
Art.nr. 27615001
€ 591,24 excl. BTW / € 715,40 incl. BTW

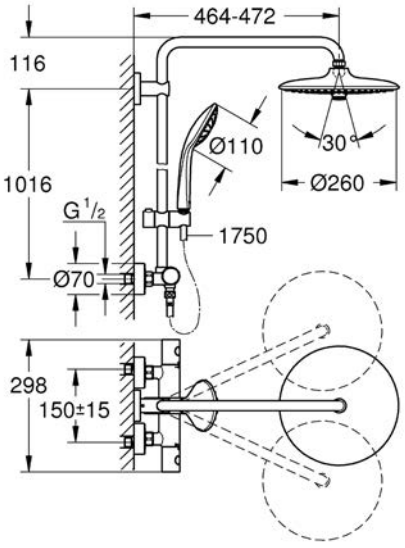



I. Tempesta 210
douchesysteem met thermostaatkraan
Art.nr. 27922001
€ 531,26 excl. BTW / € 642,82 incl. BTW

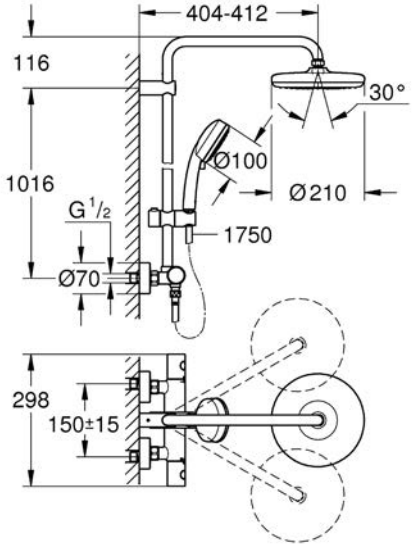



GROHE INBOUWSETS



A. Grohtherm perfect shower set met Tempesta 210
Art.nr. 34727000
€ 673,56 excl. BTW / € 815,01 incl. BTW



B. Grohtherm perfect shower set met Cosmopolitan 210
Art.nr. 34734000
€ 932,83 excl. BTW / € 1128,72 incl. BTW

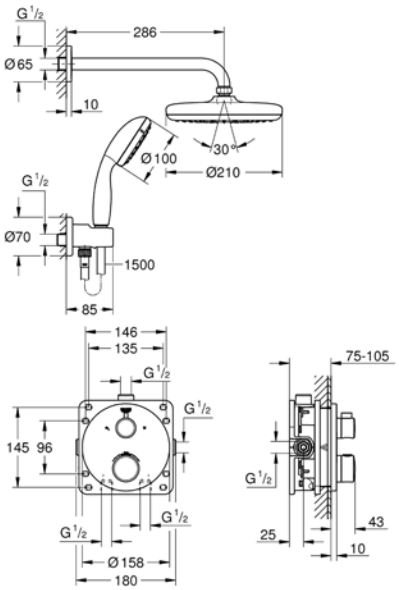

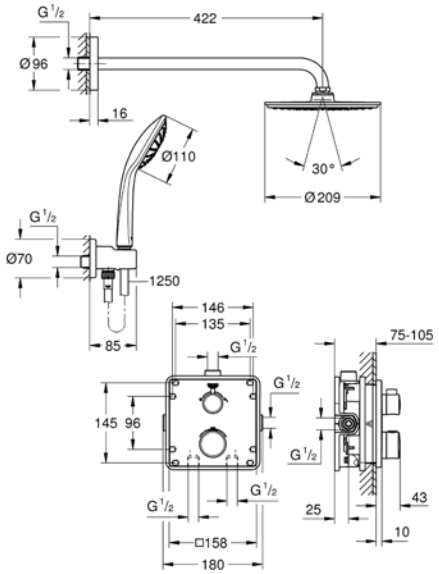



A. Grohtherm perfect shower set met Cosmopolitan 310
Art.nr. 34731000
€ 1242,88 excl. BTW / € 1503,88 incl. BTW



D. Grohtherm SmartControl perfect shower set met Rainshower 260 mm
Art.nr. 34744000
€ 1009,18 excl. BTW / € 1221,11 incl. BTW

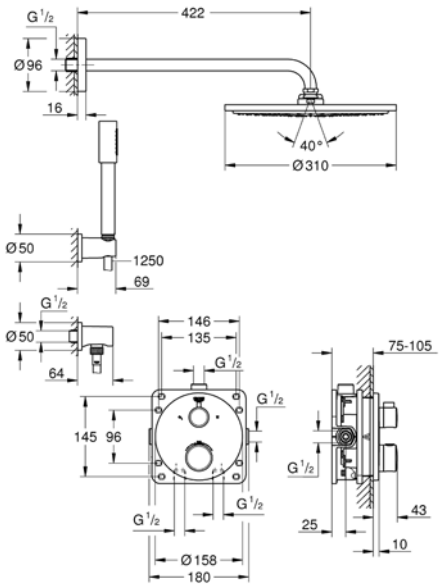

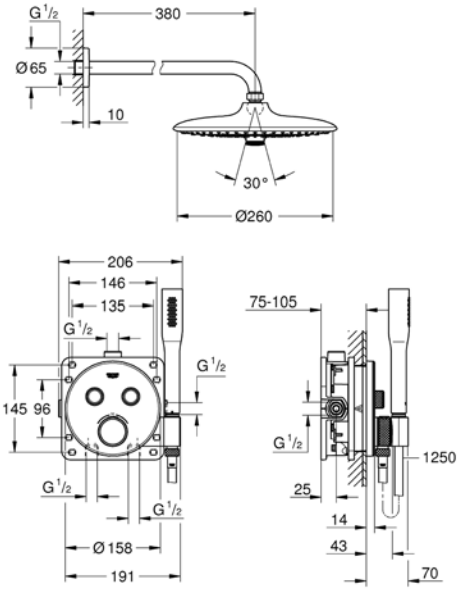

GROHE INBOUWSETS



E. Grohtherm SmartControl perfect shower set met Rainshower 210 mm
Art.nr. 34743000
€ 1201,54 excl. BTW / € 1453,86 incl. BTW



F. Grohtherm SmartControl perfect shower set F-Serie 254 mm
Art.nr. 34742000
€ 1201,54 excl. BTW / € 1453,86 incl. BTW

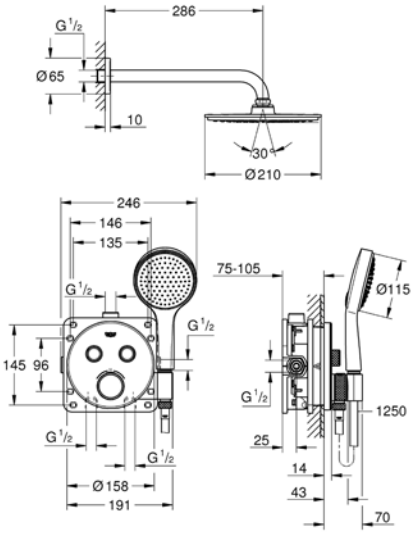

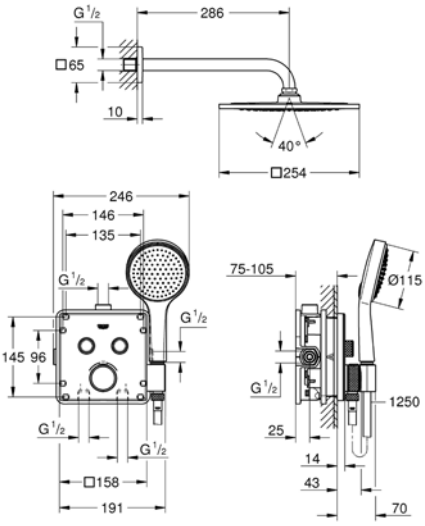



G. Grohtherm SmartControl perfect shower set met Rainshower 310 mm SmartActive
Art.nr. 34705000
€ 1469,16 excl. BTW / € 1777,69 incl. BTW



H. Grohtherm SmartControl perfect shower set met Rainshower 310 SmartActive Cube hoofddouche
Art.nr. 34706000
€ 1469,16 excl. BTW / € 1777,69 incl. BTW

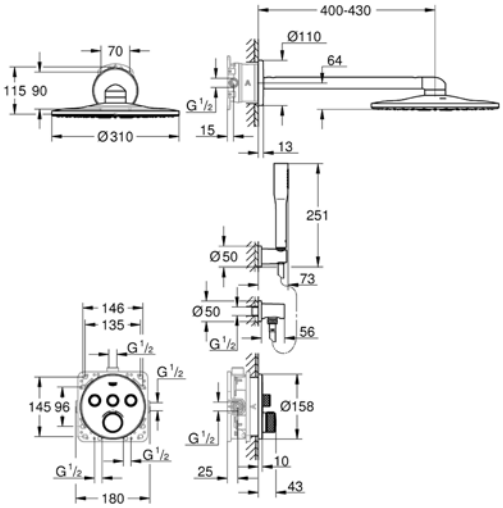

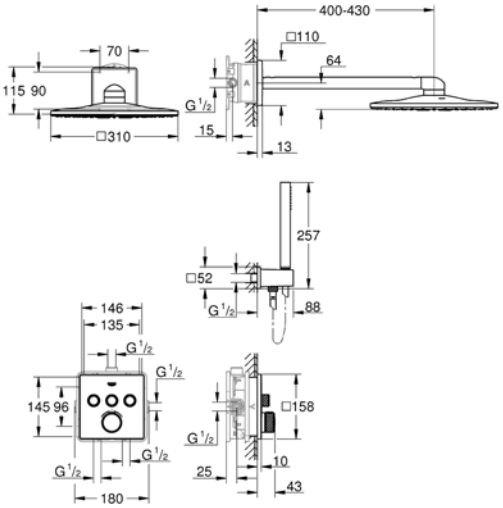

GROHE
DOUCHES





GROHE DOUCHESYSTEMEN

Alles-in-1, stijlvolle en veelzijdige badkameroplossingen.
De meeste mensen gebruiken de douche iedere dag – om wakker te worden, te wassen, te herstellen of simpelweg te ontspannen na een lange dag. Geniet van elk moment onder een aangename waterstraal van een GROHE douchesysteem, een alles-in-1 combinatie van een hoofddouche, een handdouche en een thermostaatkraan. Welke thermostaatkraan je ook kiest, alle GROHE douchesystemen zijn spaarzaam, gemakkelijk in gebruik, snel te installeren en prachtig ontworpen.

Kies je favoriet – of upgrade!
Je vindt ongetwijfeld je favoriete douchesysteem binnen het uitgebreide GROHE-assortiment. Start je zoektocht met goede kwaliteit en comfort en upgrade vervolgens naar een grotere douchekop, een nog stijlvoller design of een systeem dat beschikt over de GROHE CoolTouch thermostaatkraan.



Go for the Best
Luxe, stijl en comfort is wat Go for the Best Rainshower biedt. Een XXL metalen hoofddouche met PureRain en DropStop technologie is ontwikkeld om het plezier en design te verbeteren. Met GROHE CoolTouch kranen geen risico op het verbranden aan een te heet chroomoppervlak voor extra comfort en veiligheid.



Go for Better
Naast de standaard technologieën, is de Go for Better Euphoria XXL uitgerust met een luxe metalen hoofddouche met PureRain en DropStop technologie. Dit voorkomt nadruppelen nadat de kraan is dichtgedraaid.



Go for the Good
Hoge kwaliteit en comfort zijn verzekerd bij de Go for Good Tempesta en Euphoria douchesystemen. Deze zijn verder uitgerust met de GROHE StarLight en GROHE TurboStat technologieën. Alle douches zijn voorzien van de GROHE DreamSpray technologie, die maximaal doucheplezier garandeert.

DOUCHESYSTEMEN MET THERMOSTAATKRAAN



Rainshower SmartControl 360 Duo
Art. nr. 26250000
Douchesysteem met thermostaatkraan



Rainshower 310 ○ ○ ○ ○ ○ ○ ○ ○ ○ ○*
Art. nr. 260750..
Douchesysteem met thermostaatkraan

DOUCHESYSTEMEN MET THERMOSTAATKRAAN



Euphoria SmartControl System 310 Duo ○*
Art. nr. 26507000 / LS0
Douchesysteem met thermostaatkraan



Euphoria SmartControl System 310 Duo ○*
Art. nr. 26508000 / LS0
Douchesysteem met thermostaatkraan



Euphoria Cube XXL 230
Art. nr. 26087000
Douchesysteem met thermostaatkraan



Euphoria XXL 210
Art. nr. 27964000
Douchesysteem met thermostaatkraan

DOUCHESYSTEMEN MET THERMOSTAATKRAAN



Euphoria Smartcontrol 260 Douchesysteem Mono
Art. nr. 26509000
Douchesysteem met thermostaatkraan



Euphoria 260
Art. nr. 27615001
Douchesysteem met thermostaatkraan



New Tempesta 210
Art. nr. 27922001
Douchesysteem met thermostaatkraan

00	DC	GL	GN	DA	DL	A0	AL	BE	EN	LS0

Kijk op pagina 86 voor het kleuroverzicht



GROHE
SMARTCONTROL


GROHE
38

3 ROUTES NAAR JE **IDEALE DOUCHEMOMENT**

GROHE biedt je drie verschillende manieren om de perfecte douche te creëren waarbij je maximale ruimte krijgt om te genieten. Of je aan een eenvoudige make-over denkt of wanneer je doucheruimte compleet opnieuw wilt ontwerpen, bij GROHE vind je een scala aan installatieoplossingen om aan jouw behoeften te voldoen.



01

SMARTCONTROL OPBOUW

Het GROHE SmartControl douchesysteem kan worden geïnstalleerd met minimale inspanning voor een maximaal effect.



02

SMARTCONTROL COMBI-DOUCHESYSTEEM

De verborgen oplossing: geen zichtbare douchestang, enkel de imposante Rainshower 360-hoofddouche en GROHE SmartControl.



03

SMARTCONTROL INBOUW

Minimalisme voor maximaal effect. GROHE SmartControl wordt achter de wand gemonteerd voor een strakke, minimalistische look en meer ruimte.



GROHE
INBOUWOPLOSSINGEN



GROHE RAPIDO SMARTBOX
OVERZICHT OPBOUWDELEN

*(1-greeps mengkranen)**

	Mengkraan zonder omstelling	Mengkraan met 2-weg omstelling	Mengkraan met 3-weg omstelling
Allure Brilliant	 24 071 000	 24 072 000	 24 099 000**
Allure	 24 069 000	 24 070 000	
Atrio	 24 065 003**	 24 066 003**	 24 096 003**
Grandera	 24 067 000	 24 068 000	
Lineare	 24 063 001**	 24 064 001**	 24 095 001**
Eurocube	 24 061 000	 24 062 000	 24 094 000
Europlus	 24 059 002	 24 060 002	

** In combinatie met 35600000* *** Ook in diverse kleuren beschikbaar*

	Mengkraan zonder omstelling	Mengkraan met 2-weg omstelling	Mengkraan met 3-weg omstelling
Essence	 24 057 001**	 24 058 001**	 24 092 001**
Eurodisc Cosmopolitan	 24 055 002	 24 056 002	
Concetto	 24 053 001	 24 054 001	
Eurostyle Cosmopolitan	 24 051 002	 24 052 002	
Eurostyle	 24 046 003	 24 047 003	
	 24 048 003	 24 049 003	
Eurosmart Cosmopolitan	 24 044 000	 24 045 000	
Eurosmart	 24 042 002	 24 043 002	

GROHE RAPIDO SMARTBOX
OVERZICHT OPBOUWDELEN

*(2-GREEPS THERMOSTATISCHE MENGKRANEN)**

	Thermostatische mengkraan zonder omstelling	Thermostatische mengkraan met omstelling handdouche/hoofddouche	Thermostatische mengkraan met omstelling baduitloop/douche
Atrio	 24 134 003**	 24 135 003**	 24 138 003**
Grohtherm Cube	 24 153 000	 24 154 000	 24 155 000
Grohtherm vierkant	 24 078 000	 24 079 000	 24 080 000
Grohtherm rond	 24 075 000	 24 076 000	 24 077 000

GROHE RAPIDO SMARTBOX
OVERZICHT OPBOUWDELEN

*(MENGKRANEN)**

	Mengkraan zonder omstelling	Mengkraan met 2-weg omstelling	Mengkraan met 3-weg omstelling
SmartControl mengkraan rond	 29 144 000	 29 145 000	 29 146 000
SmartControl mengkraan rond	 29 147 000	 29 148 000	 29 149 000

** In combinatie met 35600000* *** Ook beschikbaar in SuperSteel & Hard Graphite (geborsteld)*

GROHE RAPIDO SMARTBOX
OVERZICHT OPBOUWDELEN

*(THERMOSTATISCHE MENGKRANEN)**

	Thermo-statische mengkraan zonder omstelling	Thermostatische mengkraan met 2-weg omstelling		Thermo-statische mengkraan met 3-weg omstelling	Stopkraan 4-uitgangen	
Grohtherm SmartControl rond	 29 118 000**	 29 119 000**	 29 120 000**	 29 121 000**		 29 118 000** + 29 122 000**
Grohtherm SmartControl vierkant	 29 123 000	 29 124 000	 29 125 000	 29 126 000		 29 123 000 + 29 127 000
Grohtherm SmartControl acrylglas rond	 29 150 LS0	 29 151 LS0		 29 904 LS0		 29 150 LS0 + 29 152 LS0
Grohtherm SmartControl acrylglas vierkant	 29 153 LS0	 29 156 LS0		 29 157 LS0		 29 153 LS0 + 29 158 LS0

GROHE RAPIDO C
OVERZICHT INBOUWSTOPKRANEN

	Rapido C inbouwstopkraan met voorgemonteerd keramisch bovendeel 35 028	Inbouwstopkraan 1/2", 3/4", 1" met draadaansluiting en voorgemonteerd longlife bovendeel 29 800 / 29 802 / 29 805	Inbouwstopkraan 1/2", 3/4", 1" met soldeeraansluiting en voorgemonteerd longlife bovendeel 29 801 / 29 803 / 29 804 / 29 806	Inbouwstopkraan 1/2", 3/4", 1" met draadaansluiting en voorgemonteerd keramisch bovendeel 29 811 / 29 813
Allure	 19 334 000	 19 334 000	 19 334 000	 19 334 000
Allure*	 19 384 000			
Allure Brilliant*	 19 796 000			
Atrio	 19 088 003	 19 088 003	 19 088 003	 19 088 003
	 19 069 003	 19 069 003	 19 069 003	 19 069 003

* Inbouwstopkraan 29 032 000 met longlife bovendeel kan ook gebruikt worden.

	Rapido C inbouwstopkraan met voorgemonteerd keramisch bovendeel 35 028	Inbouwstopkraan 1/2", 3/4", 1" met draadaansluiting en voorgemonteerd longlife bovendeel 29 800 / 29 802 / 29 805	Inbouwstopkraan 1/2", 3/4", 1" met soldeeraansluiting en voorgemonteerd longlife bovendeel 29 801 / 29 803 / 29 804 / 29 806	Inbouwstopkraan 1/2", 3/4", 1" met draadaansluiting en voorgemonteerd keramisch bovendeel 29 811 / 29 813
Costa	 19 808 001 19 809 001	 19 808 001 19 809 001	 19 808 001 19 809 001	 19 808 001 19 809 001
Eurocube	 19 910 000	 19 910 000	 19 910 000	 19 910 000
Grandera	 19 944 000			
Grohtherm 3000 cosmopolitan	 19 470 000	 19 470 000	 19 470 000	 19 470 000



GROHE
INSTALLATIESYSTEMEN


GROHE

GROHE RAPID SL

overzicht

Voor wc
standaard bouwhoogte 1,13 m



38 539 001 1,13 m
38 528 001* 1,13 m
38 536 001** 1,13 m

* zonder wandbevestigingsset en geluiddempingsset
** zonder geluiddempingsset

Voor wc
bouwhoogte 1,00 m en lager



38 525 001* 1,00 m
38 526 000* 0,82 m

* zonder wandbevestigingsset en geluiddempingsset

Voor wc
smalle, kleine ruimtes



38 994 000* 1,13 m

* zonder geluiddempingsset

Voor wc
vrijstaande montage



38 587 000 * 0,82 m
38 584 001 * 1,13 m

* zonder wandbevestigingsset en geluiddempingsset

Voor wc
drukspoelers



38 519 001 * 1,13 m

* zonder wandbevestigingsset en geluiddempingsset

Voor wc
mindervaliden



39 140 000 * 1,13 m

* zonder geluiddempingsset

Voor wc
losse onderdelen

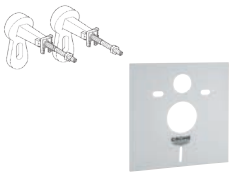

38 558 00M
Wandbevestigingsset

37 131 000
Geluiddempingsset

Set voor wc
inclusief bedieningsplaat



38 813 001 1,13 m
38 860 000 * 1,13 m

met bedieningsplaat Nova Cosmopolitan (38 765 000)
* zonder geluiddempingsset



38 775 001 1,13 m
38 772 001 * 1,13 m

met bedieningsplaat Skate Cosmopolitan (38 732 000)
* zonder geluiddempingsset



38 929 000 1,13 m

met bedieningsplaat Arena Cosmopolitan (38 844 000)



38 750 001 1,13 m

met bedieningsplaat Skate Air (38 564 000)



38 722 001 * 1,13 m

met bedieningsplaat Skate Air (38 505 SH0)
* zonder geluiddempingsset



38 721 001 * 1,13 m

met bedieningsplaat Skate Air (38 505 000)
* zonder geluiddempingsset

Voor urinoir



38 803 001 1,13 m

met Rapido U

Voor douche-wc



39 112 001 1,13 m

T.b.v. GROHE Sensia douche-wc's

Voor bidet



38 553 001 1,13 m
38 543 000 0,82 m

Voor wastafel



38 554 001 1,13 m

Niet in hoogte verstelbaar



39 052 000 1,13 m

Bevestigings- en aansluitbuigel wastafelkraan in hoogte verstelbaar



38 625 001 1,13 m

met verborgen sifon



38 748 002 1,13 m

voor electronische wandmengkranen

GROHE RAPID SL KLEINE BEDIENINGSPLATEN

overzicht

Set voor wc

inclusief bedieningsplaat



39 547 000 * 1,13 m

met bedieningsplaat Skate Cosmopolitan S (37 535 000)
* zonder geluiddempingsset



39 547 SH0 * 1,13 m

met bedieningsplaat Skate Cosmopolitan S (37 535 SH0)
* zonder geluiddempingsset



39 549 000 * 1,13 m

met bedieningsplaat Arena Cosmopolitan S (37 624 000)
* zonder geluiddempingsset



39 549 SH0 * 1,13 m

met bedieningsplaat Arena Cosmopolitan S (37 624 SH0)
* zonder geluiddempingsset

BEDIENINGSPLATEN
SKATE COSMOPOLITAN

Minimalistisch design, eenvoudige geometrie met een pure en heldere uitstraling. Het licht valt op de bedieningsplaat en de gebruiker wordt tot intuïtieve bediening aangemoedigd. Skate Cosmopolitan bedieningsplaten complementeren onze metalen collecties en zullen je volgende badkamerproject perfectioneren.



ORIGINELE GROOTTE

GROHE BEDIENINGSPLATEN

Skate Cosmopolitan

Wc-bedieningsplaten

Skate Cosmopolitan



38 732 000
chroom
€ 62,65 excl. BTW /
€ 75,80 incl. BTW



38 732 P00
mat chroom
€ 62,65 excl. BTW /
€ 75,80 incl. BTW



38 732 SH0
alpine wit
€ 51,19 excl. BTW /
€ 61,94 incl. BTW



38 732 BR0
titaan
€ 113,51 excl. BTW /
€ 137,35 incl. BTW



38 732 SD0
roestvrij staal
€ 145,04 excl. BTW /
€ 175,50 incl. BTW



38 859 XG0
zwart met grafische print
€ 96,02 excl. BTW /
€ 116,18 incl. BTW



38 732 **0
Colors
€ 87,71 excl. BTW /
€ 106,13 incl. BTW

Glas



38 845 KS0
velvet black
€ 242,92 excl. BTW /
€ 293,93 incl. BTW



38 845 LS0
moon white
€ 242,92 excl. BTW /
€ 293,93 incl. BTW



38 845 MF0
chroom
€ 242,92 excl. BTW /
€ 293,93 incl. BTW

Skate Cosmopolitan S*



37 535 000*
chroom
€ 73,07 excl. BTW /
€ 88,42 incl. BTW



37 535 P00*
mat chroom
€ 73,07 excl. BTW /
€ 88,42 incl. BTW



37 535 SH0*
alpine wit
€ 60,02 excl. BTW /
€ 72,63 incl. BTW



37 535 DC0*
SuperSteel
€ 86,12 excl. BTW /
€ 104,21 incl. BTW



37 535 **0
Colors
€ 94,58 excl. BTW /
€ 114,44 incl. BTW

Urinoir-bedieningsplaten

Skate Cosmopolitan



38 784 000
chroom
€ 117,35 excl. BTW /
€ 141,99 incl. BTW



38 784 P00
mat chroom
€ 117,35 excl. BTW /
€ 141,99 incl. BTW



38 784 SH0
alpine wit
€ 107,47 excl. BTW /
€ 130,04 incl. BTW



38 784 SD0
roestvrij staal
€ 173,13 excl. BTW /
€ 209,48 incl. BTW

Glas



38 846 KS0
velvet black
€ 309,16 excl. BTW /
€ 374,09 incl. BTW



38 846 LS0
moon white
€ 309,16 excl. BTW /
€ 374,09 incl. BTW



38 846 MF0
chroom
€ 309,16 excl. BTW /
€ 374,09 incl. BTW

GROHE EcoJoy

GROHE StarLight

EasyConnect

* Belangrijk om te weten is dat de standaard inspectieschacht bij Rapid SL kan niet worden gebruikt bij installatie van kleine WC bedieningplaten. Speciale separaat te bestellen kleine inspectieschacht (artikelnummer 40911000) is nodig voor installatie, deze wordt niet meegeleverd bij Rapid SL.

GL GN DA DL A0 AL BE EN
Kijk op pagina 86 voor het kleuroverzicht





ORIGINELE GROOTTE

BEDIENINGSPLATEN
NOVA COSMOPOLITAN

Nova Cosmopolitan voegt met zijn frisse design een spannend, modern element toe aan onze uitgebreide reeks bedieningsplaten. De bedieningsplaten hebben een geometrische vorm – de ronde bediening is omrand met een rechthoekige plaat – waardoor ze de perfecte keuze zijn voor moderne ruimtes.

Een brede keuze aan afwerkingen garandeert dat het design diverse badkamercollecties van GROHE complementeert.

GROHE BEDIENINGSPLATEN

Nova Cosmopolitan

Wc-bedieningsplaten

Nova Cosmopolitan



38 765 000
chroom
€ 70,19 excl. BTW /
€ 84,93 incl. BTW



38 765 P00
mat chroom
€ 70,19 excl. BTW /
€ 84,93 incl. BTW



38 765 SH0
alpine wit
€ 56,52 excl. BTW /
€ 68,38 incl. BTW

Met print



38 847 KI0
zwart/chroom
€ 97,80 excl. BTW /
€ 118,33 incl. BTW



38 847 LI0
wit/chroom
€ 97,80 excl. BTW /
€ 118,33 incl. BTW



38 847 XG0
zwart/chroom
€ 97,80 excl. BTW /
€ 118,33 incl. BTW

Nova Cosmopolitan S*



37 601 000*
chroom
€ 88,73 excl. BTW /
€ 107,37 incl. BTW



37 601 P00*
mat chroom
€ 88,73 excl. BTW /
€ 107,37 incl. BTW



37 601 SH0*
alpine wit
€ 73,07 excl. BTW /
€ 88,42 incl. BTW



37 601 DC0*
SuperSteel
€ 104,39 excl. BTW /
€ 126,31 incl. BTW



37 601 **0
Colors
€ 114,94 excl. BTW /
€ 139,08 incl. BTW

Urinoir-bedieningsplaten

Nova Cosmopolitan



38 804 000
chroom
€ 121,06 excl. BTW /
€ 146,48 incl. BTW



38 804 SH0
alpine wit
€ 111,01 excl. BTW /
€ 134,33 incl. BTW

GROHE EcoJoy

GROHE StarLight

EasyConnect

* Belangrijk om te weten is dat de standaard inspectieschacht bij Rapid SL kan niet worden gebruikt bij installatie van kleine WC bedieningplaten. Speciale separaat te bestellen kleine inspectieschacht (artikelnummer 40911000) is nodig voor installatie, deze wordt niet meegeleverd bij Rapid SL.

GL GN DA DL A0 AL BE EN
Kijk op pagina 86 voor het kleuroverzicht



BEDIENINGSPLATEN
ARENA COSMOPOLITAN

De ovale vorm van de bedieningsplaat geeft de Arena Cosmopolitan bedieningsplaten een sportieve uitstraling. De karakteristieke ovale vorm heeft de hoofdkenmerken van het GROHE design met een minimalitische touch.



ORIGINELE GROOTTE

GROHE BEDIENINGSPLATEN

Arena Cosmopolitan

Wc-bedieningsplaten

Arena Cosmopolitan



38 844 000
chroom
€ 69,40 excl. BTW /
€ 83,98 incl. BTW



38 844 P00
mat chroom
€ 69,40 excl. BTW /
€ 83,98 incl. BTW



38 844 SH0
alpine wit
€ 56,79 excl. BTW /
€ 68,71 incl. BTW

horizontale installatie



38 858 000
chroom
€ 69,40 excl. BTW /
€ 83,98 incl. BTW



38 858 P00
mat chroom
€ 69,40 excl. BTW /
€ 83,98 incl. BTW



38 858 SH0
alpine wit
€ 56,79 excl. BTW /
€ 68,71 incl. BTW

Arena Cosmopolitan S*



37 624 000*
chroom
€ 88,73 excl. BTW /
€ 107,37 incl. BTW



37 624 P00*
mat chroom
€ 88,73 excl. BTW /
€ 107,37 incl. BTW



37 624 SH0*
alpine wit
€ 73,07 excl. BTW /
€ 88,42 incl. BTW



37 624 DC0*
SuperSteel
€ 104,39 excl. BTW /
€ 126,31 incl. BTW



37 624 **0
Colors
€ 114,94 excl. BTW /
€ 139,08 incl. BTW

Urinoir-bedieningsplaten

Arena Cosmopolitan



38 857 000
chroom
€ 116,73 excl. BTW /
€ 141,24 incl. BTW



38 857 P00
mat chroom
€ 116,73 excl. BTW /
€ 141,24 incl. BTW



38 857 SH0
alpine wit
€ 107,26 excl. BTW /
€ 129,79 incl. BTW

GROHE EcoJoy

GROHE StarLight

EasyConnect

* Belangrijk om te weten is dat de standaard inspectieschacht bij Rapid SL kan niet worden gebruikt bij installatie van kleine WC bedieningplaten. Speciale separaat te bestellen kleine inspectieschacht (artikelnummer 40911000) is nodig voor installatie, deze wordt niet meegeleverd bij Rapid SL.

GL | GN | DA | DL | A0 | AL | BE | EN
Kijk op pagina 86 voor het kleuroverzicht



WELKOM BIJ HET NIEUWE GEVOEL VAN SCHOON EN FRIS: **GROHE SENSIA ARENA**

GROHE Sensia Arena staat voor intelligente verzorging. GROHE heeft hiervoor haar toekomstvisie gecombineerd met de meest moderne technologie. Hierdoor geniet je van innovatieve functies die zijn afgestemd op je persoonlijke behoeften. Comfortabeler, hygiënischer en rustgevender dan het gebruik van papier. Met de GROHE Sensia Arena ervaar je een nieuwe standaard van persoonlijke hygiëne.





GROHE DOUCHE-WC'S

GROHE
DUBBELE DOUCHE-ARM

De dubbele douche-armen, voor de standaarddouche en de ladyshower, garanderen hygiëne en comfort en zijn perfect gepositioneerd zodat ze passen bij jouw wensen. De ladyshower is een aparte douche-arm met een andere hoek en een zachter en breder straalpatroon om het intieme gebied van dames te reinigen. De strandaard-straal heeft een instelbare douche-arm voor nauwkeurige en ultieme reiniging.





GROHE
AQUACERAMIC

Een innovatie die van de GROHE Sensia Arena een uit-zonderlijke smetteloze plek maakt. GROHE AquaCeramic creëert een gladde hydrofiele laag op het keramische oppervlak zodat vuil en kalk niet kan vasthechten. Dat betekent dat er geen residuen achterblijven na spoeling. Dit houdt je toilet altijd hygiënisch schoon!



GROHE
TRIPLE VORTEX

In tegenstelling tot normale wc's zorgt het Triple Vortex Systeem voor driedubbele spoelkracht. De krachtige draaikolk reinigt alle hoeken van het keramiek grondig. Zelfs zo grondig dat na de eerste spoeling geen vuil meer achter blijft. Ondanks zijn kracht gebruikt deze zeer effectieve spoelmethode zeer weinig water.



GROHE
PLASMACLUSTER

Door gebruik te maken van positieve en negatieve ionen worden bacteriën en ziektekiemen in- en rond de wc actief vernietigd, deze techniek is ook terug te vinden in luchtbehandelingssystemen (airconditioners, ontvochtigers etc.)

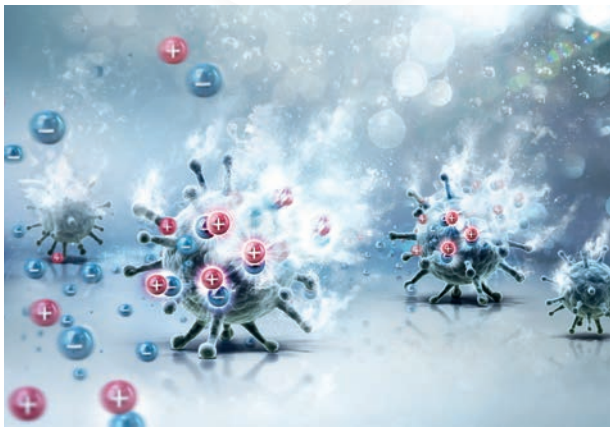

JOUW PERSOONLIJKE CHECKLIST VOOR JOUW **PERSOONLIJKE** DOUCHE-WC.

GROHE Sensia Arena, ultiem in hygiëne, is perfect afgestemd op je individuele behoeften. Elk detail van de innovatieve douche toilet is zorgvuldig doordacht om je ultieme hygiëne te bieden. Door verschillende verstelbare douche-armen en onbeperkt warm water kun je genieten van een comfortabele reinigingservaring. Met de toonaangevende AquaCeramic coating, de Triple Vortex spoelkracht en de zelfreinigende, anti-bacteriële sproeiarmen kun je zeker zijn van 100 % hygiëne. Bovendien maken functies zoals geurafzuiging, warme lucht föhn, nachtverlichting en de smartphone app het gebruik van de Sensia Arena wel heel comfortabel. Zelfs de prijs is heel aantrekkelijk.

	JOUW WENSEN	JOUW GROHE SENSIA ARENA FUNCTIES	
PERFECTE LICHAAMSREINIGING	Reinigen met water op een aangename temperatuur.	**Instelbare watertemperatuur.** Stel de watertemperatuur in conform je persoonlijke voorkeur.	✓
	Continu warm water, zo lang je wilt.	**Onbeperkt warm watervoorziening.** Een ingebouwde boiler zorgt voor onbeperkt warm water voor de straalfuncties.	✓
	Aparte douche-armen voor de standaarddouche en ladyshower.	**Twee douche-armen.** Aparte douche-armen voor de standaarddouche en ladyshower garanderen hygiëne en comfort.	✓
ULTIEME HYGIËNE	Een nieuwe standaard voor langdurige toilethygiëne.	**GROHE AquaCeramic.** Revolutionaire oppervlakte-technologie voor een levenslange hygiëne.	✓
	Een bijzonder effectieve en efficiënte spoeling.	**GROHE Triple Vortex.** Drie wateruitlaten zorgen voor een krachtige draaikolk van het water (vortex-effect) bij elke spoeling.	✓
	Hygiënisch gereinigde douche-armen.	**Automatisch Reinigingsprogramma.** De douche-armen worden voor en na elk gebruik automatisch gereinigd.	✓
	Vuil hecht zich nooit meer aan het keramiek.	**GROHE Preflush.** Door gebruik te maken van een voorspoeling blijft er een dun laagje water achter op het keramiek, waardoor het effect van AquaCeramic wordt vergroot en vuil zich niet hecht aan het keramiek.	✓
PERSOONLIJK COMFORT	Een toilet vrij van geuren.	**Geurafzuiging.** Zodra je plaatsneemt op de zitting wordt de geurafzuiging geactiveerd.	✓
	Een toilet dat je persoonlijke instellingen opslaat.	**GROHE Sensia Arena App.** Bedien je douche-wc en sla je persoonlijke instellingen op in de GROHE Sensia Arena app voor extra gemak. Beschikbaar voor iOS of Android smartphone.	✓
	Een nachtlampje dat je door de badkamer in het donker leidt.	**Nachtverlichting.** De douche-wc is voorzien van een lampje zodat je ook in het donker de weg vindt.	✓
	Schoon en droog zonder af te vegen.	**Föhn.** Na de reinigende douche droogt de warme lucht fohn snel en zacht.	✓
	Een deksel en zitting die automatisch opent wanneer je het toilet benadert.	**Automatisch openen & sluiten.** Via een geïntegreerde sensor.	✓





39 354 SH1
Sensia Arena
douche-wc
wandmontage
€ 1806,53 excl. BTW / € 2185,90 incl. BTW

optioneel:
46 944 001
Installatie kit
€ 231,38 excl. BTW / € 279,97 incl. BTW
Installatie kit voor automatische spoeling: Deze kan alleen gebruikt worden in combinatie met het GROHE Rapid SL douche-wc element en de GROHE Sensia Arena.

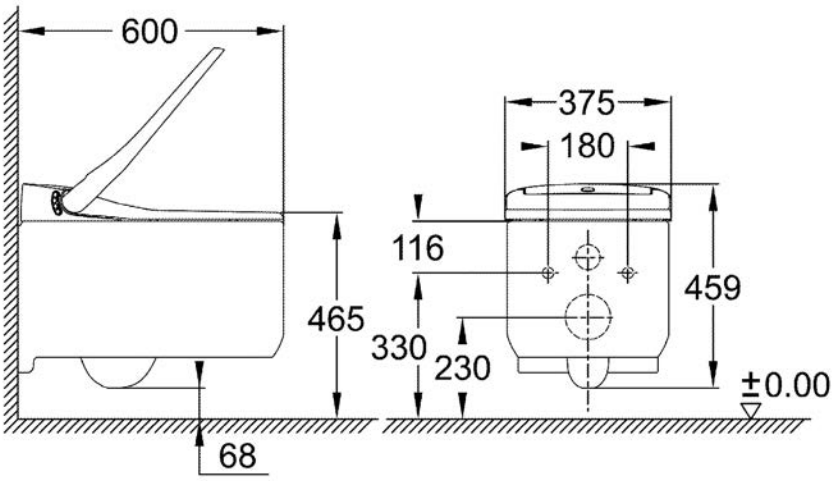

EENVOUDIGE, SNELLE **INSTALLATIE**

Je kunt je douche-wc in een nieuwe badkamer of toilet installeren maar ook in een bestaande situatie. De GROHE Sensia Arena is zo ontworpen dat installatie gemakkelijk is. Het speciale GROHE Rapid SL frame is ontworpen voor installatie achter de wand. Het zorgt ervoor dat alle techniek die je nodig hebt voor je douche-wc netjes achter de muur is weggewerkt. Je kunt ook de glasmodules van GROHE in Velvet Black of Moon White installeren, zelfs over bestaande tegels.





[1] Aansluitbox voor watertoevoer Sensia IGS en Sensia Arena
[2] Wateraansluiting voor Sensia IGS
[3] Protection box voor spoelpijp en afvoerbocht (tevens montagepatroon voor tegelzetter)
[4] Geïntegreerde bevestigingspunt voor electrokabel Sensia Arena
[5] Buis om de slang met wateraansluiting te geleiden



GROHE
ESSENCE CERAMIC



ESSENCE CERAMIC

Wastafel





A. Essence Ceramic
wastafel 60 cm
Art.nr. 3956500H
Prijs op aanvraag

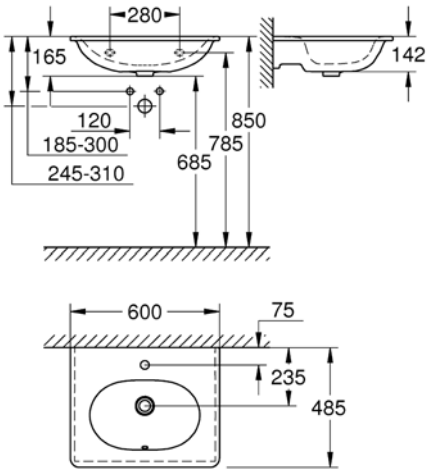

B. Essence Ceramic
wastafel 70 cm
Art.nr. 3956400H
Prijs op aanvraag

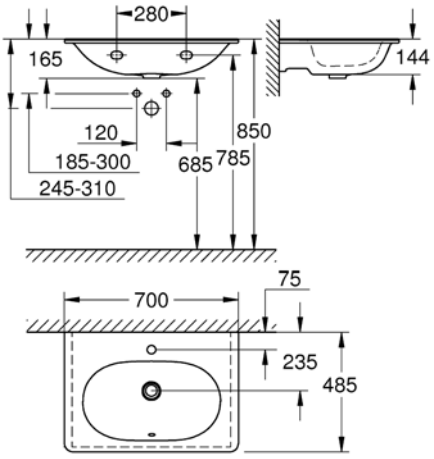





A. Essence Ceramic
wastafel voor meubel 60 cm
Art.nr. 3956800H
Prijs op aanvraag

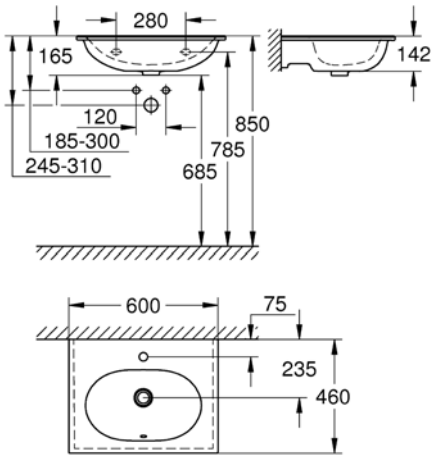

B. Essence Ceramic
wastafel voor meubel 80 cm
Art.nr. 3956700H
Prijs op aanvraag

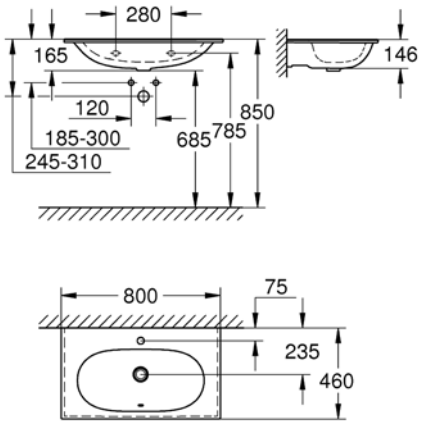

ESSENCE CERAMIC

Wastafel voor meubel



C. Essence Ceramic
wastafel voor meubel 100 cm
Art.nr. 3956600H
Prijs op aanvraag

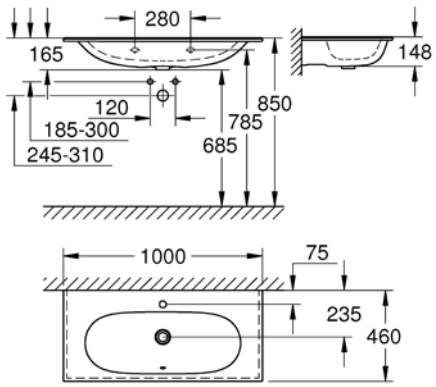



A. Essence Ceramic
waskom 45 cm
Art.nr. 3960900H
Prijs op aanvraag



B. Essence Ceramic
waskom 60 cm
Art.nr. 3960800H
Prijs op aanvraag

ESSENCE CERAMIC

Toilet





A. Essence Ceramic
hangend toilet
Art.nr. 3957100H
Prijs op aanvraag

B. Essence Ceramic
zitting & deksel softclose + Quick Release
Art.nr. 39577000
Prijs op aanvraag

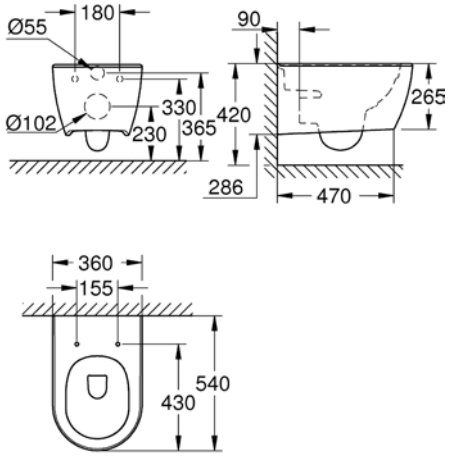

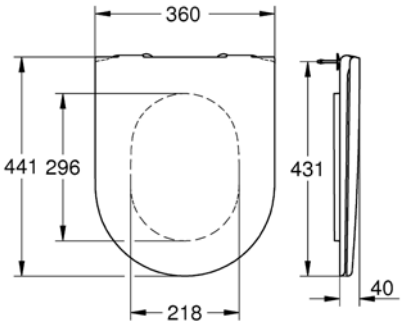

Follow us

QUALITY



TECHNOLOGY

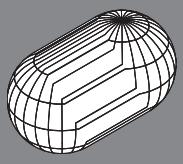

FORTUNE®
CHANGE THE WORLD
2017

DESIGN

300+
DESIGN AWARDS

SUSTAINABILITY

CSR-PREIS
DER BUNDESREGIERUNG

Winner 2017

From FORTUNE, September 15, 2017. FORTUNE is a registered trademark of Time Inc., used under license. FORTUNE and Time Inc. are not affiliated with, and do not endorse products or services of, GROHE.

Grohe Nederland B.V.
Metaalstraat 2
2718 SW Zoetermeer
Tel. 088-003 07 00

© 04-2019 – Copyright by GROHE

PART OF LIXIL