Pure Freude an Wasser

GROHE

nyhet

TEKNOLOGISKE MESTERVERK

GROHE RAPIDO SMARTBOX SYSTEM

DEN UNIVERSELLE LØSNINGEN
FOR MORGENDAGENS BEHOV

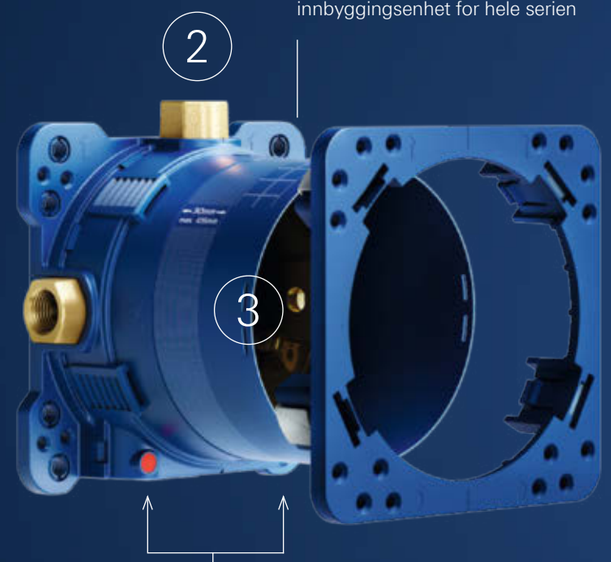

Bare én rørleggervennlig innbyggingsenhet for hele serien

Tre utløp for flere dusjalternativer

Effektiv installasjon med bunninntak

UTFORSK UENDELIGE MULIGHETER

Med sine universale løsninger er vårt GROHE Rapido SmartBox-system svaret på alt. Aldri før har innbyggingsenheter fra GROHE gitt så mange forskjellige alternativer og så mye fleksibilitet og frihet. Og med GROHE Rapido SmartBox-systemet kan du installere boksen nå og bestemme deg for dekorsett senere.

Utskiftbare funksjonsenheter for ettgrepsbatterier, termostater og SmartControl, fullstendig forhåndskonfigurert og 100 % fabrikktestet

nyhet

TOGREPS TERMOSTATER
Mer plass og mer kontroll med våre nye termostater

SMARTCONTROL
Optimal og intuitiv kontroll av alle dusjfunksjoner, plassbesparende og slankt design

Alle termostater med ettermontert stengeventil

Kan justeres i ettertid med opptil seks grader: sikrer at veggplaten alltid er i flukt og gir perfekt innretting med flisskjøtene

nyhet

ETTGREPSBATTERIER
Det er enkelt å betjene og styre opptil tre funksjoner med våre nye batterier

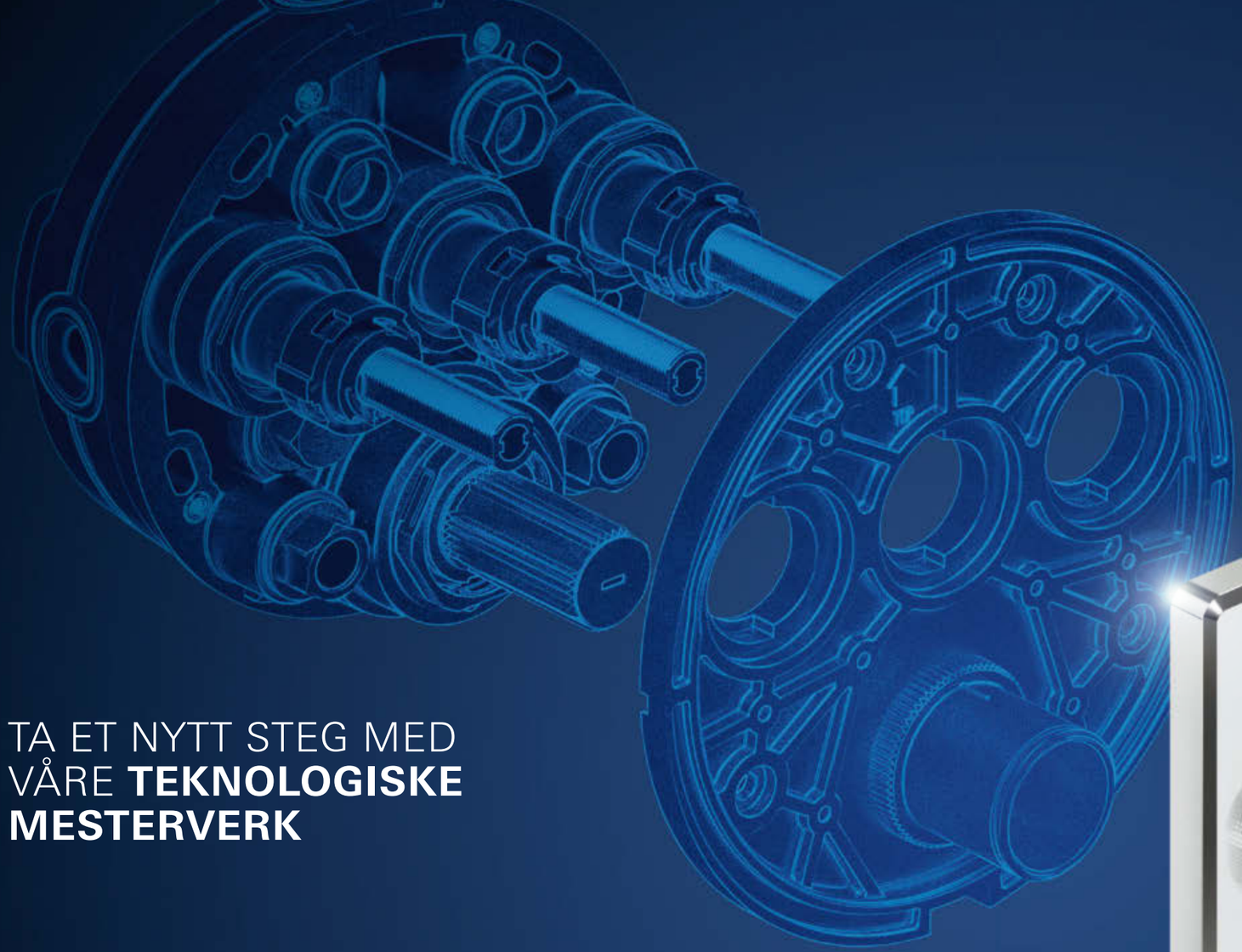

TA ET NYTT STEG MED VÅRE **TEKNOLOGISKE MESTERVERK**

Vårt GROHE Rapido SmartBox-system: aldri før har vi klart å komprimere så mye teknologi på så liten plass. Derfor er det ikke uventet at vårt GROHE Rapido SmartBox-system representerer en slik bemerkelsesverdig forbedring for kundene våre. For rørleggere betyr det universale løsninger, med en innbyggingsenhet som passer alle plater og som driver opptil tre dusjfunksjoner, og en serie med geniale funksjoner for optimal installasjonseffektivitet. For planleggere betyr det mer plass og mer fleksibilitet enn noen gang, forent med vakkert design.

RØRLEGGERVENNLIG
INSTALLASJON

Få ting er viktigere for rørleggere enn effektivitet og bekvemmelighet. Det gjør GROHE Rapido SmartBox-systemet til et åpenbart valg. En boks gir ubegrensede alternativer. Den enkle installasjonen er et stort pluss og godt gjennomtenkt: montering på stedet, grunn installasjonsdybde og med tre utløp. Det er kun en innbyggingsenhet som må installeres, i stedet for to som er vanlig.

SLANKERE DESIGN
GIR MER PLASS I DUSJEN

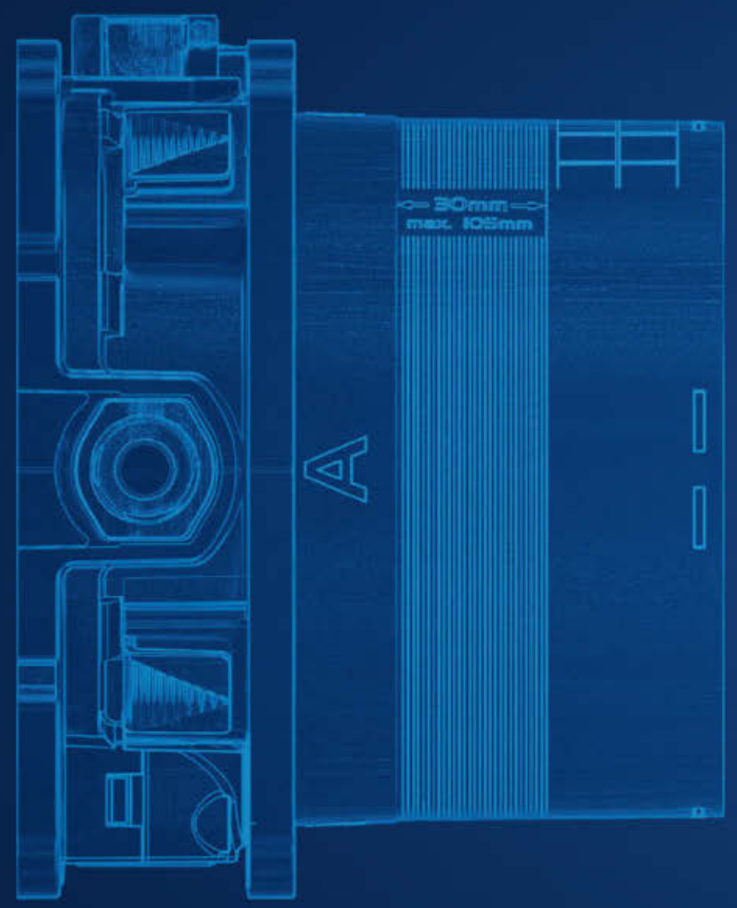

75 mm

GROHE SMARTCONTROL

43 mm

NYE TOGREPS TERMOSTATER

43 mm

Det kan ofte være en utfordring å skape området for bading og dusjing slik man ønsker, ettersom tilgjengelig plass ofte er veldig begrenset. De superslanke dekorsettene i GROHE Rapido SmartBox-systemet gir luksus med ekstra plass. En stor fordel er den ekstra fleksibiliteten som systemet vårt tilbyr, der du kan installere boksen nå og bestemme endelig design og utseende senere.

EN OVERSIKT OVER **LØSNINGER FRA GROHE**

GROHE
SKJULT TEKNOLOGI

Side 14

FORDELER
PÅ VEGGEN
SMARTCONTROL

Side 20

FORDELER
PÅ VEGGEN
TOGREPS TERMOSTATER

Side 34

FORDELER
PÅ VEGGEN
ETTGREPSBATTERIER

Side 42

FORDELER
BAK VEGGEN
GROHE RAPIDO SMARTBOX

Side 50

ENKEL
INSTALLASJON

Side 66

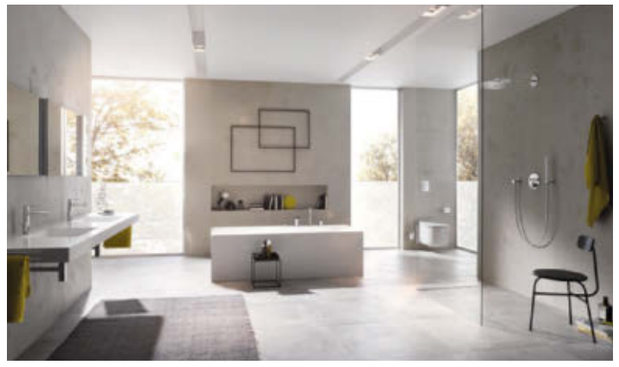

KOMPLETT
SERIE

Side 78

DETTE ER SKJØNNHETEN
VED SKJULT TEKNOLOGI

MER ENN DET ØYET SER: FORDELENE MED SKJULT TEKNOLOGI

Plass – vi skulle alle ønske at vi hadde mer plass, spesielt i dusjområdet. Med skjult installajon, tilbyr GROHE skjult teknologi mer plass under dusjen, uten at det går på bekostning av funksjonalitet og komfort.

Et stort utvalg av passende dekorsett og dusjer sikrer at stilen du har valgt til badet, videreføres inn i dusjområdet. Og sett fra et praktisk synspunkt blir rengjøringen raskere og mer praktisk.

GROHE SmartControl Skjult betyr perfekt dusjstyring og er bemerkelsesverdig for sitt utrolig flate design og rene, ryddige utseende.

Våre togreps termostater er kompakte og plassbesparende, og forener presis ytelse med slankt, minimalistisk utseende.

Og våre ettgrepsbatterier tilbyr flere modeller som styrer en, to eller tre funksjoner og kommer i en rekke stilige design.

DIN UNIVERSALE **LØSNING**

GROHE RAPIDO SMARTBOX

- En innbyggingsenhet driver opptil tre dusj-/badekarfyllingsfunksjoner med bare ett dekorsett
- Effektiv installasjon takket være bunninntak
- Veggplater som kan justeres seks grader
- Kun 75 mm minimum installasjonsdybde
- Valgfrie stengeventiler for ettermontering, gjelder alle termostater og SmartControl-batterier
- Alltid i samsvar med ettermontert beskyttelse mot tilbakestrømning for alle produkter med 2 funksjoner
- Enkel montering av jobben, krever ikke skruestikke

GROHE SMARTCONTROL

- Kontroller opptil tre dusjfunksjoner for en bedre dusjopplevelse
- Intuitiv betjening og perfekt kontroll av vannmengden med SmartControl
- Skjult teknologi og slankt design – 43 mm – gir mer plass under dusjen

TOGREPS TERMOSTATER

- Ny serie med dekorsett i rund, firkantet og kubet stil
- Skjult teknologi og slankt design – 43 mm – gir mer plass under dusjen
- Modeller med 1 og 2 funksjoner er tilgjengelig med GROHE AquaDimmer

ETTGREPSBATTERIER

- Nye dekorsett i koordinert design for alle GROHE baderomserier
- Modeller med 1, 2 og 3 funksjoner
- Slanke veggplater med GROHE QuickFix-system og slanke omstillere

DESIGNET FOR OPTIMAL KONTROLL:
SMARTCONTROL

Se nå for å oppleve den
perfekte dusjopplevelsen

1. FOR **MAKSIMAL FLEKSIBILITET:** HÅNDDUSJEN

GROHE håndusj:
allsidig, praktisk –
og alltid tilgjengelig

2. OPPLEV **AVSLAPNING PÅ ET UNIKT NIVÅ:** GROHE PURERAIN-STRÅLEN

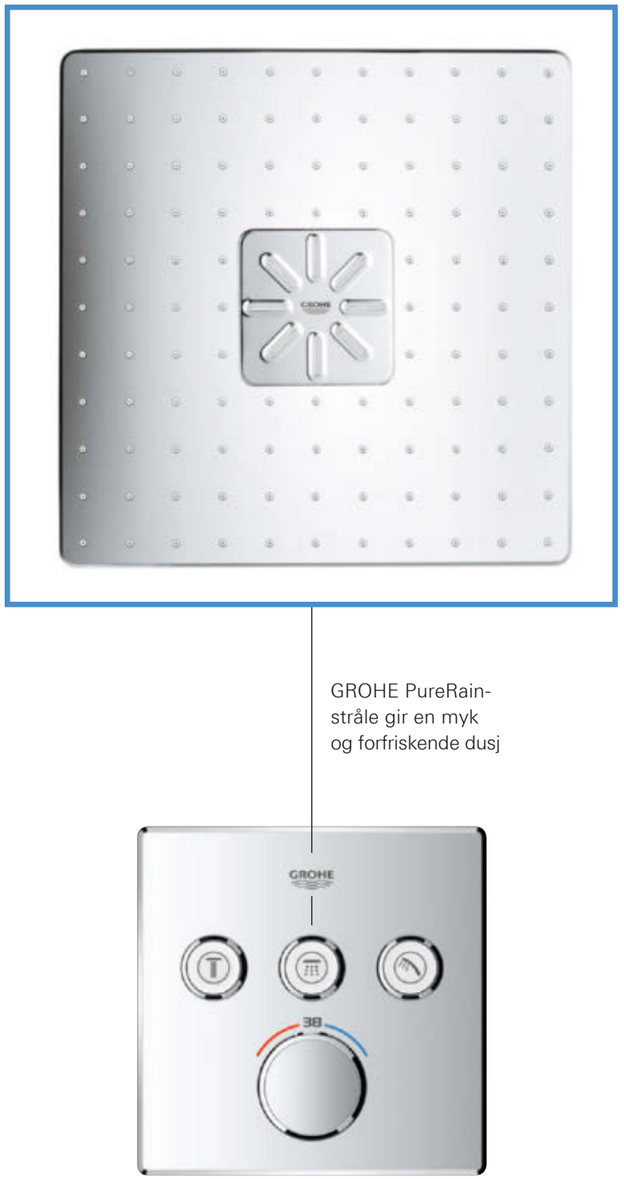

GROHE PureRain-
stråle gir en myk
og forfriskende dusj

3. **KRAFTFULL** OG STYRKENDE: GROHE ACTIVERAIN-STRÅLEN

NYHET! GROHE ActiveRain for skylling av sjampo og revitalisering av hud og hodebunn

ØK STYRKEN – ELLER REDUSER DEN HVIS DU HELLER VIL DET

ALLE TRYKKVENTILER MED MENGDEKONTROLL

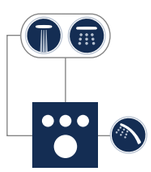

BARE EN INNBYGGINGSENHET OG ETT DEKORSETT ER NØDVENDIG

GROHE SmartControl tilbyr ikke bare forskjellige dusjstråler, men også en nøyaktig styring av vannstrømmen.

GROHE SmartControl har en integrert vannmengdestyring som vil gi deg en individuell dusjopplevelse. Et enkelt trykk på en knapp starter eller stopper den ønskede dusjen. Og bare ved å vri på hjulet kan du kontrollere vannvolumet nøyaktig. Takket være de tydelige symbolene på knappene er de både enkle og intuitive å bruke.

DUSJNYTELSE I **TREDJE POTENS**

KRAFTFULL | **AVSLAPPENDE** | **FLEKSIBEL**

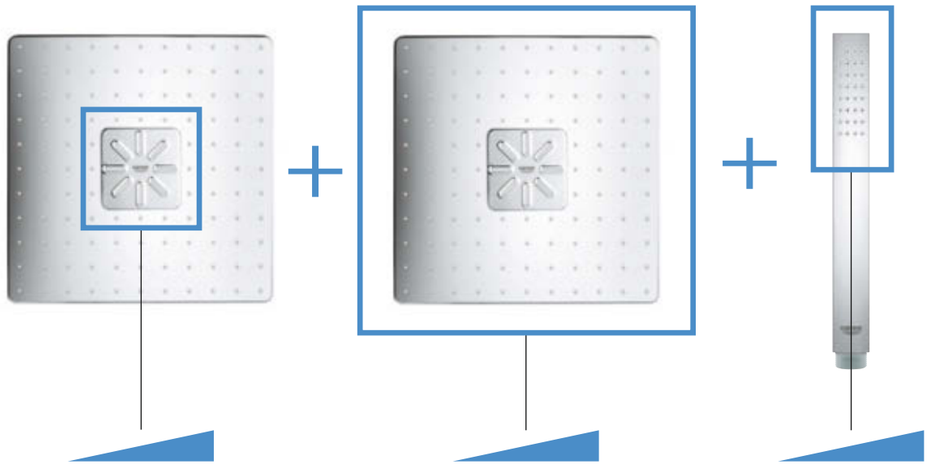

Makten ligger i fingertuppene dine. Start med en kraftig stråle for å skylle ut sjampoen. Øk mengden til en konsentrert jetstråle for å massere bort dagens stress.

All kontrollen du trenger for maksimal avslapning – velg en myk og forfriskende regndusj, eller skru mengden helt opp for et kraftig regnskyll.

Skru ganske enkelt opp vannstrømmen for å få akkurat riktig mengde. Fra skånsom stråle til forfriskende dusj – full fleksibilitet.

METALLPLATE, ERGONOMISK GREP
I tråd med det slanke designet, bruker GROHE SmartControl Skjult premium-materialer. De ergonomiske knappene har riflete grep for enklere bruk.

Original
størrelse 1:1

FORDELER MED **SLANKT DESIGN**

43 MM TOTALT FREMSPRING
Uansett installasjonsdybde på innbyggingsenhetene, overstiger den totale høyden aldri 43 mm. GROHE SmartControl Skjult kombinerer plassbesparende bekvemmelighet i dusjen og et slankt, pent utseende.

TYNNERE VEGGPLATER
Det superslanke designet til GROHE SmartControl Skjult veggplate har en høyde på bare 10 mm, noe som gjør den både elegant og plassbesparende.

SKJULT FORSEGLINGSSYSTEM
GROHE SmartControl Skjult har integrert forseglingssystem, som eliminerer vann bak veggen fullstendig.

SYMBOLER KAN ENDRES
Kontrollbryterne har flere forskjellige symboler som representerer de forskjellige dusjalternativene. Disse symbolene er tydelig og gjenkjennelige, og funksjonen er karakteristisk. De kan konfigureres individuelt og skiftes også lett ut ved behov.

43 MM SLANK DESIGN

reddot award 2018 winner

#METROPOLISlikes

GROHE SMARTCONTROL
FUNKSJONENE MED ET ØYEKAST

Slankt design, totalt fremspring **kun 43 mm,** alle veggplater kun 10 mm høy

Alle dekorsett kan i ettertid **justeres opptil 6°**

Perfekt dusjopplevelse med GROHE SmartControl: **trykk, vri, dusj**

Ettermontert kombinasjon med beskyttelse mot tilbakestrømning for badekarfyller og overløpsenhet

Original størrelse 1:1

Små plater, alle dekorsett **kun 158 mm** firkantet eller i diameter (illustrasjon i original størrelse)

QuickFix-system for kraftfiksering og skjult feste og forsegling

Tilgjengelig som batteri og termostat

38 °C SafeStop-knapp (termostat)

Termostater leveres med valgfri **43 °C temperaturbegrenser**

Alle platene er **laget av metall**

Termostat med **GROHE TurboStat**-teknologi sikrer konstant dusjtemperatur for komfort og sikkerhet

Ettermonterte stengeventiler

VARIANTER

- Batteri med 1, 2, 3 funksjoner
- Termostat med 1, 2, 3 funksjoner
- Dekorsett med trippel mengdekontroll
- Rundt og firkantet design + fargevalg

GROHE TurboStat | **GROHE QuickFix** | **GROHE StarLight** | **SafeStop** | **SafeStop Plus**

GROHE TurboStat, SafeStop og SafeStop Plus kun for termostater

VÅRE TOGREPS TERMOSTATER:
DU VIL LIKE DEM MED EN GANG

nyhet

SKIFTE STRÅLER?
DU KAN GJØRE DET MED ØYNENE LUKKET

Våre nye termostater med vanlig betjening er alt annet enn vanlige. Vi designet dem slik at de er så brukervennlige og intuitive som mulig. Slå på håndusjen ved å rotere den øvre kontrollknappen litt mot venstre. For å øke vannstrømmen og få en kraftfull stråle, vrir du bare knappen lenger til venstre.

Du veksler til hodedusjen ved å vri kontrollknappen mot høyre. Fortsett å vri til høyre for å øke styrken. Også tilgjengelig som modell med 1 funksjon for å betjene en enkelt dusj eller modell med 2 funksjoner for betjening av dusj og fylling av badekar.

METALLPLATE, ERGONOMISK GREP
Overflaten på knappene er silkemyk å ta på. For å sikre at såpete hender får godt tak, er det en skjult fordypning på bunnen av hver knapp. Vakker å se på, enkel å bruke.

SLANK OG **PLASSBESPARENDE**

Våre nye togreps termostater er designet og konstruert for mer komfort, bekvemmelighet og plass, og ser tilsynelatende enkle ut. De svært smale platene, med en bredde på bare 10 mm, og det slanke designet på kontrollene sikrer at det totale fremspringet bare er 43 mm. Alle våre togreps termostater har denne kombinasjonen av flott utseende og ekstra plass.

43 MM SLANK DESIGN

NYE TOGREPS TERMOSTATER
FUNKSJONENE MED ET ØYEKAST

nyhet

Slankt design, totalt fremspring **kun 43 mm,** uavhengig fra installasjonsdybde + alle plater er kun 10 mm høye

nyhet

Alle dekorsett kan i ettertid **justeres opptil 6°**

Ettermontert kombinasjon med beskyttelse mot tilbakestrømning for badekarfyller og overløpsenhet

Original størrelse 1:1

nyhet

Små plater, alle dekorsett **kun 158 mm** firkantet eller i diameter (illustrasjon i original størrelse)

nyhet

QuickFix-system for kraftfiksering og skjult feste og forsegling

38 °C SafeStop-knapp

Valgfri **43 °C temperatur** begrensning inkludert

nyhet

Alle platene er **laget av metall**

Termostat med **GROHE TurboStat**-teknologi sikrer konstant dusjtemperatur for komfort og sikkerhet

nyhet

Ettermonterte stengeventiler

VARIANTER

- Mengdestyring (dusj)
- AquaDimmer (hode-/hånddusjsymbol)
- AquaDimmer (bad-/dusjsymbol)
- Rund, firkantet, kubet design
- Atrio design med et stort utvalg av farger

GROHE TurboStat | **GROHE QuickFix** | **GROHE StarLight** | **SafeStop** | **SafeStop Plus**

ENKEL BETJENING:
VÅRE ETTGREPSBATTERIER

nyhet

VÅRT BATTERI MED **3-VEIS OMSTILLER –** DU FÅR DET SLIK DU VIL HA DET

Det er designet som skaper omgivelsene for våre ettgrepsbatterier. Men treveisomstilleren utmerker seg også med sine funksjoner: ved å rotere det kan du velge mellom en kraftfull jetstråle, en avslappende regndusj og en hånddusj. Eller mellom hodedusj, hånddusj og badekarfyller. Det nedre håndtaket gir komfortabel temperaturstyring – vri til venstre for varmt, til høyre for kaldt – mens du hever håndtaket for å styre mengden vann.

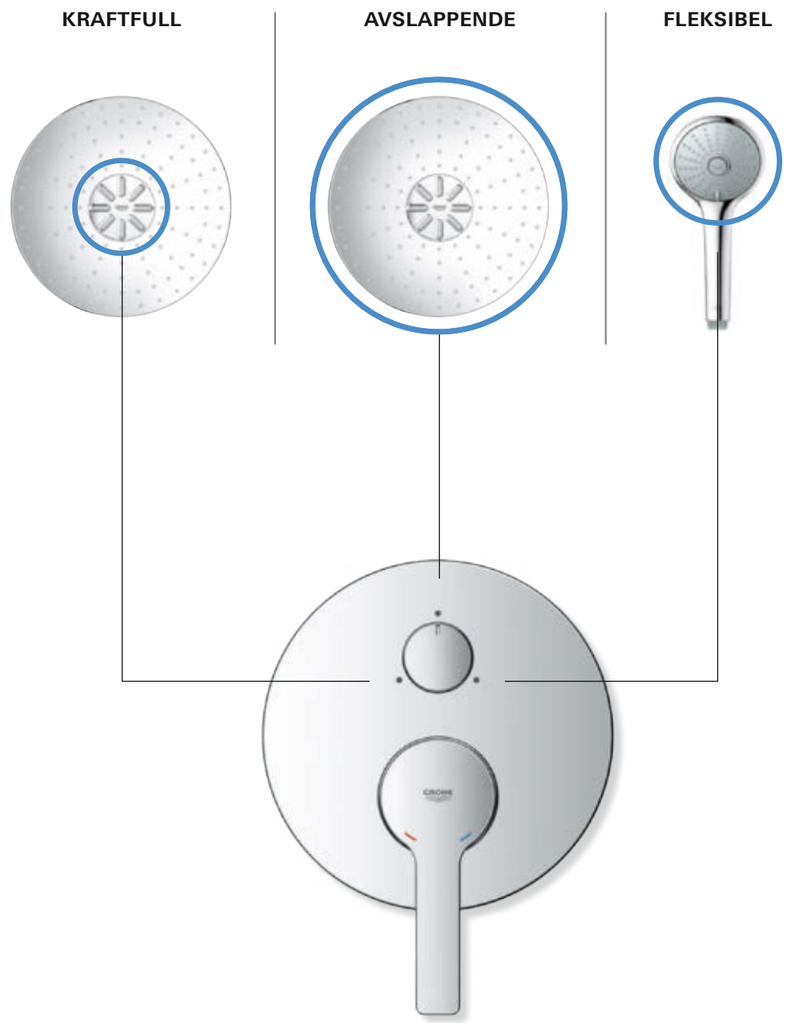

BEMERKELSESVERDIG UTEN Å BLI LAGT MERKE TIL

Våre ettgrepsbatterier fungerer utmerket, og har komfortabel og intuitiv kontroll. GROHE ettgrepsbatterier er designet for funksjonalitet og for et stilig utseende: selve platene er bare 10 mm tynne. Og den automatiske toveisomstilleren har et fremspring på bare 43 mm, avhengig av installasjonsdybden til innbyggingsenheten.

SLANK DESIGN

NYE ETTGREPSBATTERIER
FUNKSJONENE MED ET ØYEKAST

nyhet

Slankt design, **alle plater 10 mm høye***

nyhet

Alle dekorsett kan i ettertid **justeres opptil 6°**

Ettermontert kombinasjon med beskyttelse mot tilbakestrømning for dekorsett for 2-veisomstiller i kombinasjon med badekarfyller og overløpsenhet

Original størrelse 1:1

nyhet

Små plater, alle dekorsett **kun 158 mm** firkantet eller i diameter (illustrasjon i original størrelse)

nyhet

QuickFix-system for kraftfiksering og skjult feste og forsegling

nyhet

Varianter av 3-veisomstiller for betjening:
– dusjhode med 2 dusj + håndusj
– hodedusj + håndusj + badekartut

2-veisomstiller – **kun 43 mm** totalt fremspring*, 3-veisomstiller – **kun 30 mm** totalt fremspring* (uavhengig av innbygget installasjonsdybde)

nyhet

Alle platene er **laget av metall**

Designvarianter for alle GROHE badeserier

VARIANTER
- Mengdestyring (dusj)
- 2-veisomstiller dekorsett
- 3-veisomstiller for utvalgte design

GROHE SilkMove **GROHE QuickFix** **GROHE StarLight**

*med unntak av Allure Brilliant på grunn av spesiell design

DIN UNIVERSALE INNBYGGINGSENHET FOR MER FRIHET OG FLEKSIBILITET **GROHE RAPIDO SMARTBOX**

EN PERSON KAN GJØRE **JOBBEN TIL TO**

INNBYGGINGSENHET MED TRE UTTAK
GROHE Rapido SmartBox har tre uttak for et større utvalg dusjalternativer, og takler jobber der det vanligvis var nødvendig med to innbyggingsenheter. Dette fører til en stor besparelse både i arbeid og innsats.

LEVERES MED ½" INNVENDIGE GJENGE SOM STANDARD
Med GROHE Rapido SmartBox trengs det ingen andre deler. Den har ½" innvendige gjenger som er laget for å passe alle standardrør. Mens andre innbygningsbokser med ¾" gjenger passer unntaket og ikke regelen, er GROHE Rapido SmartBox designet for å passe 90% av alle rør. Smart, ikke sant?

5 ÅPNINGER ½"

EFFEKTIVITET FRA **BUNN TIL TOPP**

BUNNINNTAK FOR EFFEKTIV RØRLEGGING
Effektiv rørlegging gir effektiv installasjon. GROHE Rapido SmartBox leveres med bunninntak for direkte tilkobling til kaldt og varmt vann. Derfor hører 90° montering fortiden til. Hvorfor ta omveien, når du kan ta snarveien?

INGEN 90° KOBLINGER ER NØDVENDIG

BUNNINNTAK

FOKUS PÅ DE SMÅ DETALJENE **FORENKLET**

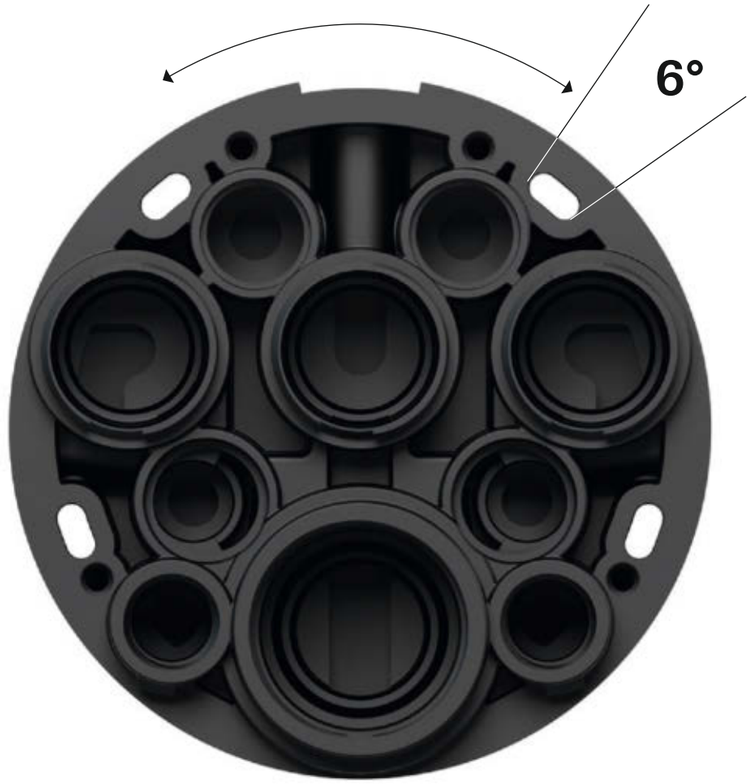

KAN JUSTERES OPPTIL SEKS GRADER I ETTERTID
Når man skal utføre en perfekt jobb, må selv de minste detaljene være perfekte. Når en jobb er fullført, er det vanligvis vanskelig å justere feil. Ikke med GROHE veggplater. De kan justeres opptil seks grader i ettertid – takket være spaltehull i funksjonsenheten – for perfekt innretting med fliser og flisskjøter. Ingen boring, ingen fare for skade. Bare en vel utført jobb.

Uansett om du installerer GROHE SmartControl, GROHE ettgrepsbatterier eller GROHE togreps termostater, har alle denne lille, men veldig viktige fordelen.

6°

KAN JUSTERES I ETTERTID

LEVERES MED ALLE TYPER DEKORSETT

EN PEN LØSNING: BESKYTTELSE MOT TILBAKESTRØMNING FOR ETTERMONTERING

I Europa må enhver kombinasjon med integrert badekarfyller og overløpsenhet være i samsvar med standarden EN 1717, for å beskytte drikkevann mot kontaminasjon. Med enkel, men smart, beskyttelse mot tilbakestrømning kan GROHE Rapido SmartBox ettermonteres i henhold til EU-standarden. Denne funksjonen er tilgjengelig sammen med dekorsett med 2 funksjoner for ettermontering (batteri og termostat).

ALT DU TRENGER **TIL ETTERMONTERING**

STENGEVENTILER FOR ETTERMONTERING
Med valgfrie stengeventiler for ettermontering, gir GROHE Rapido SmartBox deg full kontroll over vannforsyningen med bare noen få trinn. Ved vedlikeholdsarbeid kan hvert utløp i bygningen stenges direkte og separat – en klar fordel, spesielt i hoteller og leilighetskomplekser. Stengeventiler er tilgjengelige som ettermonteringsalternativ for grunnleggende innbygging og skiftes lett ut.

NO 1717

BESKYTTELSE MOT TILBAKESTRØMNING

STENGEVENTILER FOR ETTERMONTERING

TA EN NÆRMERE TITT PÅ **FORENKLET INSTALLASJON**

PASSER ALLE VEGGER – SELV TYNNE VEGGER
Med installasjonsdybde på bare 75 mm, passer GROHE Rapido SmartBox inn i alle typer vegger, til og med veldig smale vegger. Og den kan installeres raskere og enklere i murvegger.

Kun 75 mm

INNBYGGINGSENHETEN SOM **ALLTID ER PÅ JOBB**

ENKEL MONTERING PÅ STEDET – LA SKRUESTIKKEN BLI IGJEN HJEMME
GROHE Rapido SmartBox er den smarte innovasjonen som gjør det raskt og enkelt å installere innbyggingsenheter. Takket være messinguttakene, som er lett tilgjengelige, kan innbyggingsenheten monteres med bruk av skiftenøkkel eller rørtang, for effektiv installasjon på stedet.

KUN 75 MM INSTALLASJONSDYBDE

KUN RØRTANG ER NØDVENDIG

FLERE FUNKSJONER MED ET ØYEKAST
GROHE RAPIDO SMARTBOX

Tre utløp for flere alternativer med en innbyggingsenhet

16 stabile festealternativer for 6 mm og 8 mm

Messingutløp, Innbyggingsenhet kan festes med rørnøkkel ved montering, ingen skruestikker er nødvendig

½" tilkoblinger som passer standardrør uten adapter

Festering for installasjon på baksiden

Stabil innbyggingsboks

Sentrerte posisjonsmerker

Område med redusert veggtykkelse for enkel kutting til lengde

Tydelig merking av min/maks installasjonsdybde

Tydelig indikasjon på inntak til kaldt og varmt vann, bunninntak for effektiv rørlegging

Tydelig indikasjon på hva de forskjellige utløpene skal brukes til

Avtakbart og stabilt beskyttelsesdeksel

Støtte for vannivåboble

JO MER DU VET, JO MER KOMMER DU TIL Å LIKE DET.
GROHE Rapido SmartBox har en rekke godt gjennomtenkte funksjoner. Hvis du bruker litt tid til å bli kjent med dem, vil du raskt innse hvordan GROHE Rapido SmartBox vil hjelpe deg med å jobbe mer effektivt.

Vi ga GROHE Rapido SmartBox navnet av en grunn: den er full av smarte innovasjoner og kan tilpasse seg ethvert prosjekt. Kombineres med alle GROHE dekorsett for en ekstra smart løsning. Finn ut mer om de mange smarte detaljene i denne innbyggingsenheten og hvordan du kan kombinere den med en rekke tilleggsutstyr.

FORSENDELSE AV INNBYGGINGSENHET

Fleksibel festering for valgfri installasjon på baksiden

Innebygd boks for feste, forsegling og støyisolasjon

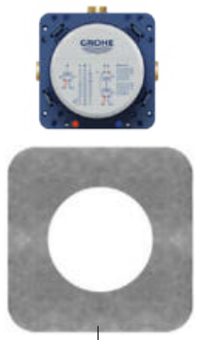

Membran

Solid messingring med ½" tilkoblinger til vannforsyning

Plugg (2 stk.), til å blokkere inntakene under installasjon

Spyleplugg til å spyle kaldt og varmt vann og spyle uttakene

FLERE FORDELER FOR DEG MED GROHE RAPIDO SMARTBOX-SYSTEM

FLERE FORDELER FOR **RØRLEGGERE**

Bedre utvalg og fleksibilitet
- En rekke funksjoner:
  – SmartControl
  – Ettgrepsbatterier
  – Togreps termostater
- Passer over 170 forskjellige GROHE plater
- En rekke designalternativer

Gjør planlegging enklere
- Universale løsninger med bare en innbyggingsenhet
- Installer nå, velg batteri og design senere

Oppfyller alle kravene til kundene
- Styrer opptil ni forskjellige dusjfunksjoner

Rask og effektiv installasjon
- Installer bare én innbyggingsenhet og ett dekorsett for å betjene opptil tre funksjoner
- Bunninntak – ikke behov for 90° koblinger
- Montering på stedet, ingen skruestikke er nødvendig
- ½" tilkoblinger, passer alle standardrør
- Passer selv på tynne vegger, 75 mm minimum installasjonsdybde
- Stengeventiler og beskyttelse mot tilbakestrømning for enkel ettermontering
- Kan justeres seks grader i ettertid for perfekt innretting

Løsningen i ethvert prosjekt
- Universale løsninger, egnet for boliger, hoteller og offentlige prosjekter

Kvalitet du kan stole på
- Overholder alle viktige internasjonale standarder
- Veldokumentert skjult teknologi og design fra GROHE

FLERE FORDELER FOR **ARKITEKTER OG PLANLEGGERE**

Mer plass til å designe
- Alle dekorsett med superslank profil
- Veggplater er kun 10 mm tykke
- Små plater – alle dekorsett er kun 158 mm firkantet eller i diameter

Mer frihet og fleksibilitet til å planlegge
- Installer nå, velg batteri og design senere
- Stort utvalg av designalternativer som passer alle bad

Oppfyller alle kravene til kundene
- Dekker opptil ni forskjellige dusjfunksjoner

Kvalitet du kan stole på
- Overholder alle viktige internasjonale standarder
- Veldokumentert skjult teknologi og design fra GROHE

Universal bruk
- Egnet for alle prosjekter: boliger, hoteller og offentlige bygninger

FLERE FORDELER FOR **FORHANDLERE**

Mer effektivitet for virksomheten
- En innbyggingsenhet gir 25 installasjonsalternativer
- Én enkelt GROHE Rapido SmartBox passer over 170 GROHE dekorsett

Reduser lagring
- Lagerfør bare en innbyggingsenhet for å utnytte hylleplassen maksimalt

---

FLERE FORDELER FOR **KUNDENE DINE**

Perfekt utseende og design
- Skjult teknologi for et moderne bad
- Små, minimalistiske plater – alle dekorsett er kun 158 mm firkantet eller i diameter

Bredt utvalg
- Omfattende utvalg av forskjellige design, fasonger og farger
  – SmartControl tilgjengelig som rund og firkantet og med flere overflater
  – Ettgrepsbatterier som passer alle GROHE armaturserier
  – Togreps termostater, tilgjengelig i rund, firkantet og kube

Mer frihet under dusjen
- Superslanke plater – bare 10 mm tykke – for mer plass
- Bare en innbyggingsenhet og ett dekorsett er nødvendig for å betjene tre dusjfunksjoner – for en unik dusjopplevelse

Perfekt kontroll
- Intuitiv styring av dusjfunksjoner
- Presis kontroll på temperaturen og vannmengden

Oppgraderinger forenklet
- Enkel utskiftning av et ettgrepsbatteri med et SmartControl dekorsett ved oppussing

Komfort og bekvemmelighet
- Skjult teknologi og minimalistiske dekorsett gjør rengjøring enklere og raskere

Kvalifisert kvalitet
- Laget i Tyskland
- Alle platene er laget av metall

INTELLIGENTE LØSNINGER FOR **ENKEL INSTALLASJON**

Se på våre installasjonsvideoer online.

KONFIGURASJONER
SMARTCONTROL

1 FUNKSJON
(THM + BATTERI)

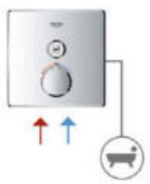

2 FUNKSJONER
(THM + BATTERI)

3 FUNKSJONER
(THM + BATTERI)

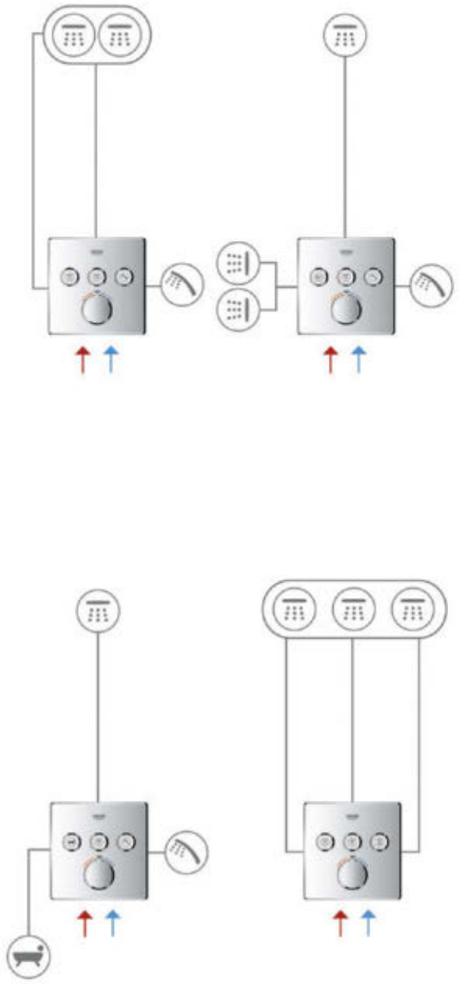

4 FUNKSJONER
(THM)

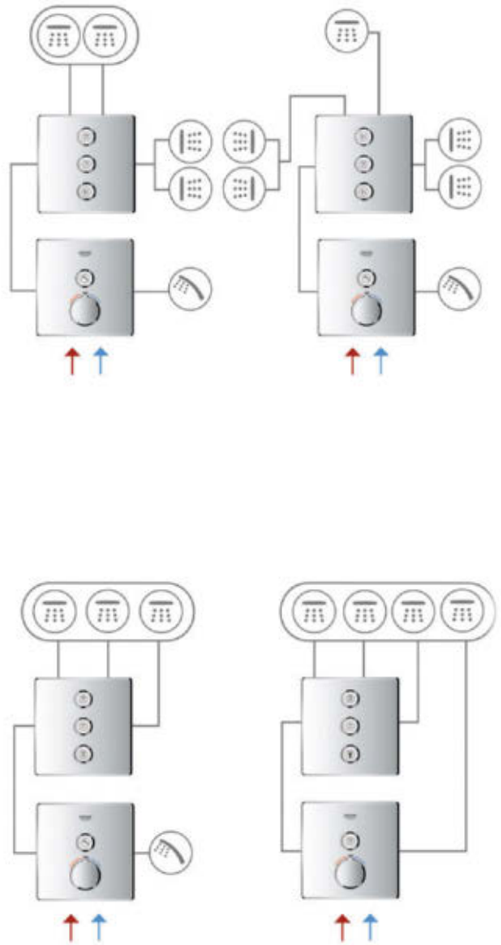

KOMBINASJON
MED AQUASYMPHONY

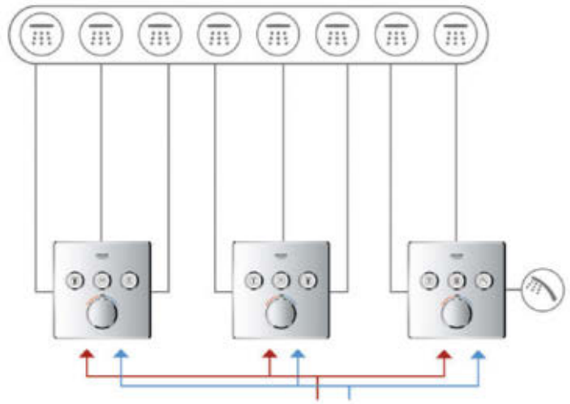

TEMPERATURSONE 1

1. WATERFALL
2. RAIN
3. BOKOMA

TEMPERATURSONE 2

1. PURE
2. RAIN
3. WATERFALL

TEMPERATURSONE 3

1. DRIZZLE
2. AQUA CURTAIN
3. HÅNDDUSJ

KONFIGURASJONER
TOGREPS TERMOSTATER

1 FUNKSJON

2 FUNKSJONER

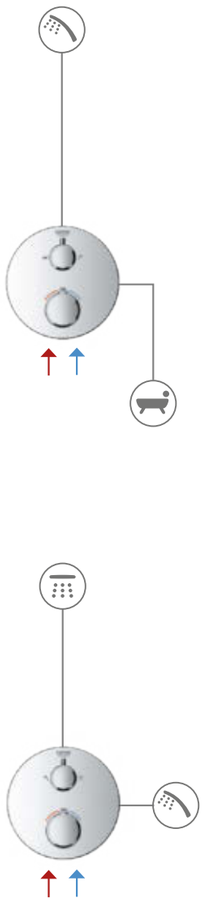

KONFIGURASJONER
ETTGREPSBATTERI

1 FUNKSJON

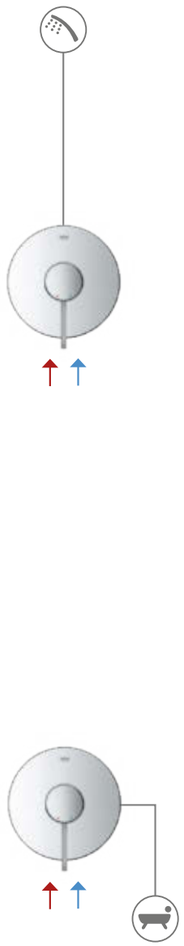

2 FUNKSJONER

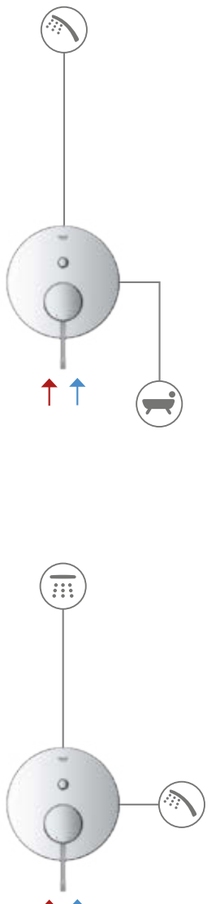

3 FUNKSJONER

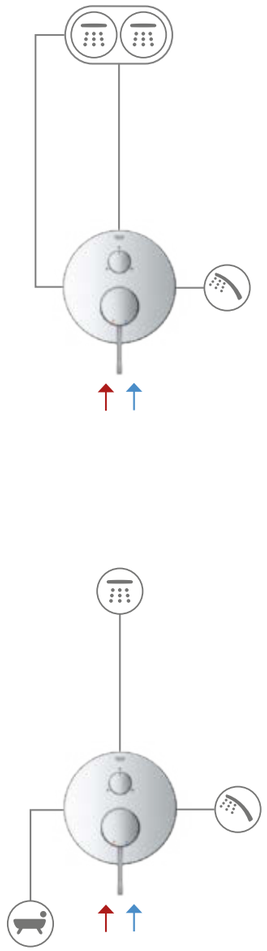

STRØMNINGSYTELSE
SMARTCONTROL

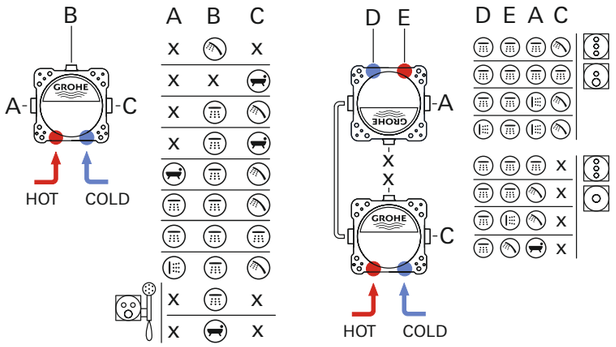

SMARTCONTROL SKJULTE BATTERIER

	1 bar	2 bar	3 bar	4 bar	5 bar	6 bar
utløp B eller C	15,6	22,0	27,0	31,2	34,9	38,2
utløp B	13,3	18,8	23,0	26,6	29,7	32,5
utløp C	14,4	20,4	25,0	28,9	32,3	35,4
utløp B+C	15,6	22,0	27,0	31,2	34,9	38,2
utløp A	12,7	18,0	22,0	25,4	28,4	31,1
utløp B	15,0	21,2	26,0	30,0	33,6	36,8
utløp C	12,7	18,0	22,0	25,4	28,4	31,1
utløp A+B	17,9	25,3	31,0	35,8	40,0	43,8
utløp A+B+C	19,6	27,8	34,0	39,3	43,9	48,1

Strømningsytelse i l/min

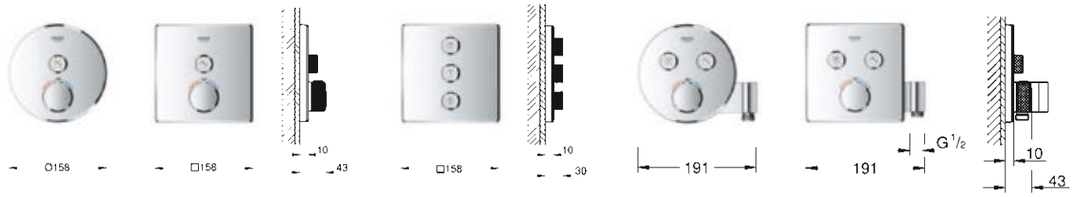

GROHTHERM SMARTCONTROL TERMOSTATER

	1 bar	2 bar	3 bar	4 bar	5 bar	6 bar
utløp B eller C	16,7	23,7	29,0	33,5	37,4	41,0
utløp B	13,9	19,6	24,0	27,7	31,0	33,9
utløp C	15,0	21,2	26,0	30,0	33,6	36,8
utløp B+C	16,7	23,7	29,0	33,5	37,4	41,0
utløp A	13,3	18,8	23,0	26,6	29,7	32,5
utløp B	15,6	22,0	27,0	31,2	34,9	38,2
utløp C	13,3	18,8	23,0	26,6	29,7	32,5
utløp A+B	19,1	26,9	33,0	38,1	42,6	46,7
utløp A+B+C	20,8	29,4	36,0	41,6	46,5	50,9
utløp D	16,2	22,9	28,0	32,3	36,1	39,6
utløp E	16,2	22,9	28,0	32,3	36,1	39,6
utløp A	16,2	22,9	28,0	32,3	36,1	39,6
utløp D+E+A	37,5	53,1	65,0	75,1	83,9	91,9
utløp D	12,1	17,1	21,0	24,2	27,1	29,7
utløp E	12,1	17,1	21,0	24,2	27,1	29,7
utløp A	12,1	17,1	21,0	24,2	27,1	29,7
utløp C	16,7	23,7	29,0	33,5	37,4	41,0
utløp til ventilboks	19,6	27,8	34,0	39,3	43,9	48,1
utløp D+E+A	16,7	23,7	29,0	33,5	37,4	41,0
utløp D+E+A+C	20,8	29,4	36,0	41,6	46,5	50,9
utløp B	13,9	19,6	24,0	27,7	31,0	33,9
hånddusj	6,9	9,8	12,0	13,9	15,5	17,0

Strømningsytelse i l/min

STRØMNINGSYTELSE
TOGREPS TERMOSTATER

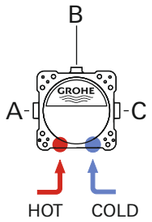

A	B	C
x		x
x	x	
x		
x		

1 FUNKSJON		1 bar	2 bar	3 bar	4 bar	5 bar	6 bar
	utløp B eller C	15,5	22	27	31	35	38

2 FUNKSJONER		1 bar	2 bar	3 bar	4 bar	5 bar	6 bar
	utløp B	15,5	22	27	31	35	38
	utløp C	15,5	22	27	31	35	38

Strømningsytelse i l/min

STRØMNINGSYTELSE
ETTGREPSBATTERI

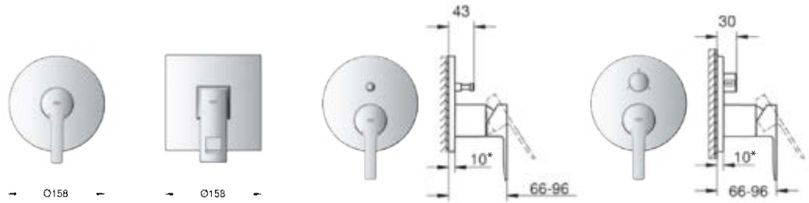

*gjelder ikke Allure Brillant

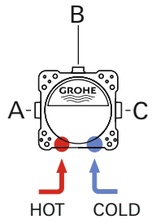

A	B	C
x		x
x	x	
x		
x		

1 FUNKSJON		1 bar	2 bar	3 bar	4 bar	5 bar	6 bar
	utløp B eller C	17	24,5	30	34,5	38,5	42

2 FUNKSJONER		1 bar	2 bar	3 bar	4 bar	5 bar	6 bar
	utløp B	15,5	22	27	31	35	38
	utløp C	15,5	22	27	31	35	38

3 FUNKSJONER		1 bar	2 bar	3 bar	4 bar	5 bar	6 bar
	utløp A	15,5	22	27	31	35	38
	utløp B	15,5	22	27	31	35	38
	utløp C	15,5	22	27	31	35	38

Strømningsytelse i l/min

SMART INSTALLASJON
FORENKLET

1. GJØR DEG KLAR:
Se på våre installasjonsvideoer online.
Last ned installasjonsinstruksjoner.
Få ytterligere produktinformasjon.

2. STÅ STØTT:
Registrer deg for nyhetsbrevet eller opplæring.

3. KJØR PÅ:
Nå er du en smart rørlegger.
Det er på tide å utvikle virksomheten.

REGISTRER DEG NÅ PÅ
PRO.GROHE.COM/NO

PANORAMAOVERSIKT OVER **UTVALGET VÅRT**

GROHE SMARTCONTROL
RUND ELLER FIRKANTET?

GROHE SmartControl Skjult er tilgjengelig i to forskjellige design – rund og firkantet. Den er også tilgjengelig i en rekke vakre farger og stilige overflater. For eksempel klassisk krom og MoonWhite akrylglass, der sistnevnte har et diskret og elegant design. Hver variant passer perfekt til den matchende GROHE-designlinjen.

Se neste side for flere fargevalg.

GROHE SMARTCONTROL
OVERSIKT

Hvis du ønsker å bestille fargede versjoner, erstatter du nest siste og tredje siste siffer med fargekodene som er oppgitt nedenfor (med unntak av MoonWhite, LS0, som begynner med en annen SKU).

Fargevalg:

- 00 I StarLight Chrome
- LS I MoonWhite
- DC I SuperSteel
- AL I Brushed Hard Graphite

Fargevalg tilgjengelig fra 05/19:

- GL I Cool Sunrise
- GN I Brushed Cool Sunrise
- DA I Warm Sunset
- DL I Brushed Warm Sunset
- A0 I Hard Graphite
- BE I Polished Nickel
- EN I Brushed Nickel

SMARTCONTROL BATTERIER

29 147 000
SmartControl
batteri med 1 ventil

29 144 000
SmartControl
batteri med 1 ventil

1 FUNKSJON

29 148 000
SmartControl
batteri med 2 ventiler

29 145 000
SmartControl
batteri med 2 ventiler

2 FUNKSJONER

29 149 000
SmartControl
batteri med 3 ventiler

29 146 000
SmartControl
batteri med 3 ventiler

3 FUNKSJONER

GROHTHERM SMARTCONTROL TERMOSTATER

29 123 000
Grohtherm SmartControl
termostat med 1 ventil

29 118 000
Grohtherm SmartControl
termostat med 1 ventil

29 153 LS0
(MoonWhite)

29 150 LS0
(MoonWhite)

1 FUNKSJON

GROHTHERM SMARTCONTROL TERMOSTATER

29 125 000
Grohtherm SmartControl
termostat med 2 ventiler
og integrert
håndusjforbindelse

29 120 000
Grohtherm SmartControl
termostat med 2 ventiler
og integrert
håndusjforbindelse

29 124 000
Grohtherm SmartControl
termostat med 2 ventiler

29 119 000
Grohtherm SmartControl
termostat med 2 ventiler

29 156 LS0
(MoonWhite)

29 151 LS0
(MoonWhite)

2 FUNKSJONER

29 121 000
Grohtherm SmartControl
termostat med 3 ventiler

29 904 LS0
(MoonWhite)

29 126 000
Grohtherm SmartControl
termostat med 3 ventiler

29 157 LS0
(MoonWhite)

3 FUNKSJONER

29 118 000 + 29 122 000
Grohtherm SmartControl
termostat med 1 ventil
og Grohtherm SmartControl
dekorsett med trippel mengdekontroll

29 150 LS0 + 29 152 LS0
(MoonWhite)

29 123 000 + 29 127 000
Grohtherm SmartControl
termostat med 1 ventil
og Grohtherm SmartControl
dekorsett med trippel mengdekontroll

29 153 LS0 + 29 158 LS0
(MoonWhite)

4 FUNKSJONER

GROHE SMARTCONTROL PERFECT MATCH DUSJSETT
OVERSIKT

34 743 000
Grohtherm SmartControl
med Rainshower Cosmopolitan 210

34 742 000
Grohtherm SmartControl
med Rainshower F-Series

34 744 000
Grohtherm SmartControl
med Euphoria 260

2 FUNKSJONER

34 712 000
SmartControl batteri
med Rainshower 310 SmartActive Cube

34 709 000
SmartControl batteri
med Rainshower 310
SmartActive

3 FUNKSJONER

34 706 000
Grohtherm SmartControl
med Rainshower 310 SmartActive Cube

34 705 000
Grohtherm SmartControl
med Rainshower 310
SmartActive

3 FUNKSJONER

GROHE SMARTCONTROL TILBEHØR
OVERSIKT

35 600 000
GROHE Rapido SmartBox

14 055 000
Beskyttelse mot
tilbakestrømning
(EN 1717) for
dekorsett med
2 funksjoner

49 003 000
Reversert
GROHE TurboStat
patron ¾"

14 053 00M
Stengeventiler
(2 stk.)

14 048 000
Forlengelsessett

GROHTHERM
RUND

NYE TOGREPS TERMOSTATER FRA GROHE:
RUND, FIRKANTET ELLER CUBE?

nyhet

Våre togreps termostater representerer den perfekte balansen mellom form og funksjon. Termostatene våre gir deg også valget mellom runde, firkantete og kubeformede fasonger.

GROHTHERM
FIRKANTET

GROHTHERM
CUBE

NYE TOGREPS TERMOSTATER
OVERSIKT

Hvis du ønsker å bestille fargede versjoner, erstatter du nest siste og tredje siste siffer med fargekodene som er oppgitt nedenfor.

Fargevalg
tilgjengelig fra 03/19:

- 00 I StarLight Chrome
- DC I SuperSteel
- AL I Brushed Hard Graphite

GROHTHERM RUND/FIRKANTET

24 078 000
Grohtherm firkantet
dusj

24 075 000
Grohtherm
dusj

1 FUNKSJON

24 079 000
Grohtherm firkantet
2-veis AquaDimmer
dusj/dusj

24 076 000
Grohtherm
2-veis AquaDimmer
dusj/dusj

24 080 000
Grohtherm firkantet
2-veis AquaDimmer
bad/dusj

24 077 000
Grohtherm
2-veis AquaDimmer
bad/dusj

2 FUNKSJONER

GROHTHERM CUBE
tilgjengelig fra 03/19

24 153 000
Grohtherm Cube
dusj

1 FUNKSJON

24 154 000
Grohtherm Cube
2-veis AquaDimmer
dusj/dusj

24 155 000
Grohtherm Cube
2-veis AquaDimmer
bad/dusj

2 FUNKSJONER

ATRIO
tilgjengelig fra 03/19

24 134 003
Atrio
dusj

1 FUNKSJON

24 135 003
Atrio
2-veis AquaDimmer
dusj/dusj

24 138 003
Atrio
2-veis AquaDimmer
bad/dusj

2 FUNKSJONER

TILBEHØR

35 600 000
GROHE Rapido SmartBox

49 003 000
Reversert
GROHE TurboStat
patron ¾"

14 055 000
Beskyttelse mot
tilbakestrømning
(EN 1717) for
dekorsett med
2 funksjoner

14 053 00M
Stengeventiler
(2 stk.)

14 058 000
Extension Rapido SmartBox
THM Universal 25 mm

NYE TOGREPS TERMOSTATER PERFECT-DUSJSETT
OVERSIKT

GROHTHERM RUND

34 735 000
Grohtherm rund
Perfect-dusjsett
Rainshower Cosmo 160
+ håndusj

34 732 000
Grohtherm rund
Perfect-dusjsett
Rainshower Cosmo 210
+ håndusj

34 731 000
Grohtherm rund
Perfect-dusjsett
Rainshower Cosmo 310
+ håndusj

34 726 000
Grohtherm rund
Perfect-dusjsett
Tempesta 210

34 727 000
Grohtherm rund
Perfect-dusjsett
Tempesta 210
+ håndusj

2 FUNKSJONER

GROHTHERM FIRKANTET

34 734 000
Grohtherm firkantet
Perfect-dusjsett
Rainshower Cosmo 210
+ håndusj

34 730 000
Grohtherm firkantet
Perfect-dusjsett
Rainshower Cosmo 310
+ håndusj

34 728 000
Grohtherm firkantet
Perfect-dusjsett
Tempesta 210

34 729 000
Grohtherm firkantet
Perfect-dusjsett
Tempesta 210
+ håndusj

2 FUNKSJONER

GROHTHERM CUBE
tilgjengelig fra 03/19

34 741 000
Grohtherm Cube
Perfect-dusjsett
Rainshower Allure 230
+ håndusj

2 FUNKSJONER

1 FUNKSJON

GROHE ETTGREPSBATTERIER:
TRE STYRINGSTRINN

nyhet

Våre ettgrepsbatterier har tre forskjellige alternativer for dusjnytelse: en dusjfunksjon, to funksjoner og vår helt nye utvikling med tre funksjoner.

Det enkleste, med en funksjon, betjener en enkelt dusj. Batteriet med to funksjoner, med superslank automatisk omstiller, har to forskjellige alternativer. Med det første kan du styre et dusjhode og en håndusj. Med det andre kan du betjene en håndusj og badekarfyller.

Men for helhetlig dusjnytelse, er vår nye treveisomstiller den perfekte løsningen, og gir deg kontroller over totalt tre forskjellige funksjoner. Her har vi nok en gang to forskjellige alternativer å velge blant: nyt gleden av å veksle mellom de to strålene fra en hodedusj og en håndusj. Alternativt kan du velge hodedusj, håndusj og badekarfyller. Det er ditt valg.

2 FUNKSJONER

3 FUNKSJONER

ETTGREPSBATTERIER
OVERSIKT

ALLURE BRILLIANT

24 071 000
Allure Brilliant
dusj

24 072 000
Allure Brilliant
2-veisomstiller

24 099 000
Allure Brilliant
3-veisomstiller

ALLURE

24 069 000
Allure
dusj

24 070 000
Allure
2-veisomstiller

ATRIO

24 065 003
Atrio NYHET
dusj

24 066 003
Atrio NYHET
2-veisomstiller

24 096 003
Atrio NYHET
3-veisomstiller

GRANDERA

24 067 000
Grandera
dusj

24 068 000
Grandera
2-veisomstiller

1 FUNKSJON

2 FUNKSJONER

3 FUNKSJONER
tilgjengelig fra 03/19

LINEARE

24 063 001
Lineare NYHET
dusj

24 064 001
Lineare NYHET
2-veisomstiller

24 095 001
Lineare NYHET
3-veisomstiller

EUROCUBE

24 061 000
Eurocube
dusj

24 062 000
Eurocube
2-veisomstiller

24 094 000
Eurocube
3-veisomstiller

EUROPLUS

24 059 002
Europlus
dusj

24 060 002
Europlus
2-veisomstiller

ESSENCE

24 057 001
Essence
dusj

24 058 001
Essence
2-veisomstiller

24 092 001
Essence
3-veisomstiller

1 FUNKSJON

2 FUNKSJONER

3 FUNKSJONER
tilgjengelig fra 03/19

EURODISC COSMO

24 055 002
Eurodisc Cosmo
dusj

24 056 002
Eurodisc Cosmo
2-veisomstiller

CONCETTO

24 053 001
Concetto
dusj

24 054 001
Concetto
2-veisomstiller

EUROSTYLE COSMO

24 051 002
Eurostyle Cosmo
dusj

24 052 002
Eurostyle Cosmo
2-veisomstiller

EUROSTYLE LOOP

24 048 003
Eurostyle loop grep
dusj

24 049 003
Eurostyle loop grep
2-veisomstiller

EUROSTYLE SOLID

24 046 003
Eurostyle solid grep
dusj

24 047 003
Eurostyle solid grep
2-veisomstiller

1 FUNKSJON

2 FUNKSJONER

Fargevalg
tilgjengelig fra 03/19:

- 00 I StarLight Chrome
- LS I MoonWhite
- DC I SuperSteel

- GL I Cool Sunrise
- GN I Brushed Cool Sunrise

- DA I Warm Sunset
- DL I Brushed Warm Sunset

- A0 I Hard Graphite
- AL I Brushed Hard Graphite

- BE I Polished Nickel
- EN I Brushed Nickel

- IG I Chrome/Gold

Hvis du ønsker å bestille fargede versjoner, erstatter du de nest siste og tredje siste sifrene med fargekodene som er oppgitt ovenfor.

EUROSMART

24 042 002
Eurosmart
dusj

24 043 002
Eurosmart
2-veisomstiller

EUROSMART COSMO

24 044 000
Eurosmart Cosmo
dusj

24 045 000
Eurosmart Cosmo
2-veisomstiller

1 FUNKSJON

2 FUNKSJONER

25 219 001
Eurosmart Cosmopolitan
Perfect-dusjsett
med Tempesta 210

TILBEHØR

35 600 000
GROHE Rapido SmartBox

14 055 000
Beskyttelse mot
tilbakestrømning
(EN 1717) for dekorsett
med to funksjoner

14 056 000
Extension Rapido SmartBox
Universal 25 mm

14 057 000
Extension Rapido SmartBox
Universal 50 mm

VELKOMMEN TIL GROHE SMART
UTFORSK EN VERDEN MED SPENNENDE FORDELER

VÆR SMART OG BLI PARTNER I DET STØRSTE LOJALITETSPROGRAMMET FOR RØRLEGGERE!

Hver dag har du et valg om hvilke produkter du vil bruke i prosjektene dine. Ved å bruke GROHE, får du ikke bare det beste du kan få for pengene. Du får også mulighet til å konvertere pengene du bruker om til:

Belønninger
- Over 2500 attraktive produkter
- Inkludert profesjonelle elektroverktøy, flere multimedieenheter, gjenstander til hjem og hage, og mye mer

Tjenester
- Fordeler, belønninger og informasjon tilpasset deg og dine krav
- Nyttige og inspirerende videoer om de nyeste produktene, designtrender og installasjonsguider

Alt du trenger å gjøre: bli medlem av GROHE SMART, vårt lojalitetsprogram kun for rørleggere, og begynne å samle poeng, som vi kaller SMARTS.

Hvorfor samle SMARTS? Slik at du kan nyte mer – fra fine belønninger til verdifulle tjenester for rørleggere. Den forbedrede GROHE SMART appen gjør samling av SMARTS enklere enn noen gang.

PURE FREUDE AN WASSER

Livgivende og universelt – vann er inspirasjonskilden for hele vår særpregede produktportefølje.

Hvert enkelt av disse produktene er alltid basert på en av våre fire kjerneverdier: Kvalitet, teknologi, design og bærekraft. Ved å balansere disse i alt vi gjør, kan vi tilby kundene våre en enestående vannglede.

KVALITET

Med kvalitetsstempelet “Made in Germany” kan kundene våre stole på oss. Helt i fra første skisse til produksjon og kundeservice har vi alltid som mål om å oppnå perfeksjon i hvert enkelt trinn.

“Kåret til det mest pålitelige merket i sanitærbransjen” – Wirtschaftswoche, 2017

TEKNOLOGI

Vi jobber kontinuerlig med utvikling av smarte, teknologiske innovasjoner for å forbedre din opplevelse med vann hver dag.

Blant de “Topp 50 bedrifter som forandrer verden” – Fortune Magazine, 2017

DESIGN

Oppskriften til vårt prisvinnende design-DNA er enkel: Vi kombinerer moderne og tidløst design, slik at produktene føles som om de er spesialdesignet kun for deg.

Vunnet over 350 designpriser siden 2003

BÆREKRAFT

Vann er vår lidenskap. Vi bryr oss om hver dråpe og i vårt CSR-engasjement strekker vi oss enda lenger: Vi jobber for å beskytte alle jordens ressurser for å sikre fremtidige generasjoner.

CSR Prisvinner av den tyske regjeringen, 2017

OPPDAG
GROHE

Det du ser her, er bare et lite utvalg av hva GROHE kan tilby. Enten du leter etter idéer og inspirasjon eller løsninger for bad og kjøkken, finner du det her.

Du trenger bare å skanne QR-kodene for å se de siste brosjyrene som nedlastinger eller PDF på nettbrettet eller mobiltelefonen. **Eller besøk GROHE på grohe.no**

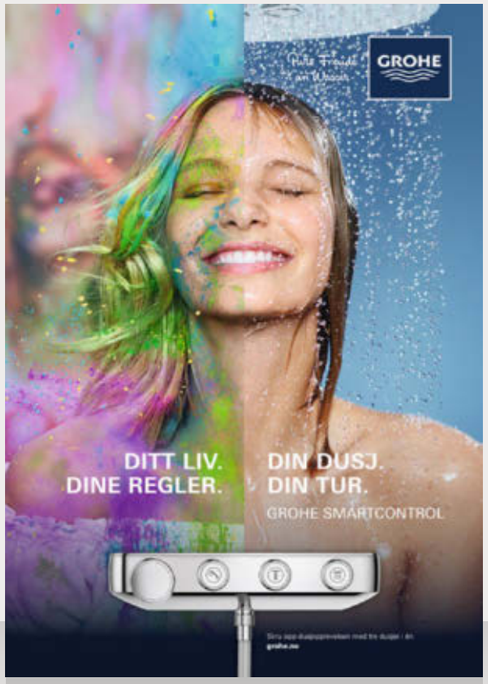

SMARTCONTROL-BROSJYRE

SENSIA ARENA-BROSJYRE

PORSELENSBROSJYRE

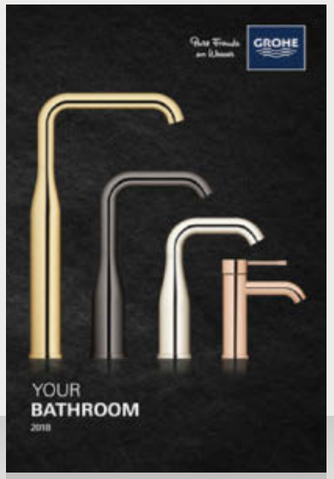

BADBROSJYRE

KJØKKENBROSJYRE

DUSJBROSJYRE

SANITÆRSYSTEM-BROSJYRE

ET GLOBALT **FORANKRET SELSKAP**

GROHE ER EN DEL AV LIXIL – EN GLOBAL LEDER I HUSHOLDNINGS- OG BYGNINGSBRANSJEN.

LIXIL startet opp i Japan på begynnelsen av 1900-tallet og er i dag den største virksomheten i bransjen. Vi har en unik portefølje som omfavner alt fra teknologier som revolusjonerer hvordan vi bruker vann, til et komplett utvalg av interiør- og eksteriørmaterialer og -produkter til hus og større byggeprosjekter. LIXIL-selskapene finnes i 150 land og utvikler og produserer produkter som brukes av mer enn én milliard mennesker over hele verden hver dag.

Verden endres raskt, og LIXIL-selskapene bidrar til å forme den. Vi utvikler og produserer morgendagens løsninger i dag, med alle våre varemerker og teknologier. Fra utvikling av smarte nyskapninger til menneskers hjem og kontorer til omdefinering av verdens mest berømte byhorisonter – LIXIL-produktene endrer rommene og stedene der vi alle arbeider, lærer, reiser, slapper av og lever.

I tillegg til GROHE finnes også American Standard, INAX, DXV by American Standard og Permasteelisa i LIXILs serie av varemerker i verdensklasse. I kombinasjon gjør varemerkene våre oss til nummer én innen kraner og rørleggerrelaterte produkter over hele verden, og vi er Japans fremste leverandør av boligprodukter. Takket være vårt felles fokus på å skape innovasjoner som virkelig forbedrer menneskers liv, leder vi også an på mange andre områder over hele verden.

Sammen er vi sterkere. Ved å kombinere vår GROHE-ekspertise som verdensledende firma innen sanitærarmaturer med den unike teknologien og fagkunnskapen fra LIXILs andre vannteknologimerker, tilbyr GROHE nå komplette baderomløsninger, med innovative produkter som dusjtoaletter og SmartControl-dusjer, og med revolusjonerende teknologier som AquaCeramic-sanitærutstyr som holder seg rent i 100 år. LIXILs produkter og løsninger er vakre, funksjonelle og pålitelige, og endrer måten mennesker lever på, over hele verden.

Sammen deler vi en sterk visjon om en bedre morgendag – for kundene våre og for verden. Siden vi er et virkelig globalt produksjonsfirma, vet vi at vi spiller en viktig rolle i å sikre fremtiden til planeten vår. Vi leder an på områder som energieffektivitet og vannsparingsteknologi og arbeider for å oppnå et netto miljøavtrykk på null innen 2030. Vi mener at alle skal ha tilgang til rene og sikre sanitærinstallasjoner, og har forpliktet oss til å bruke vår ekspertise til å gjøre dette mulig.

Sammen skaper vi fremtiden for et godt liv for alle, overalt.

LIXIL Link to Good Living

Du finner mer informasjon på **lixil.com**

Følg oss

KVALITET

*"Kåret til det **mest pålitelige merket** i sanitærbransjen" –*

Wirtschaftswoche, 2017

TEKNOLOGI

*Blant de "**Topp 50** bedrifter som forandrer verden" –*

Fortune Magazine, 2017

DESIGN

*Vunnet over **350 designpriser** siden 2003*

BÆREKRAFT

***CSR Prisvinner** av den tyske regjeringen, 2017*

Grohe AS
Engebrets Vei 3
0275 Oslo
Norge

© 12/2018 – Opphavsrett GROHE

PART OF LIXIL