GROHE
SANITÄRSYSTEME

WORK SMARTER

Verehrte Kunden,

Um jede Installation so einfach wie möglich zu machen, hat GROHE immer den Anspruch, höchste Qualität und innovative Produkte zu entwickeln, die einen simplen, effizienten und sicheren Montageprozess ermöglichen. Wir stellen sicher, dass unsere Produkte besonders unkompliziert zu installieren sind, ohne dabei ein wesentliches GROHE-Kennzeichen zu vernachlässigen: herausragendes Design, welches Form und Funktion optimal vereint.

Unser Rapid SL System ist das perfekte Beispiel dieses Credos. Die Installation ist beeindruckend schnell und einfach dank der einzigartigen pneumatischen Schlauchverbindung zur Betätigungsplatte. Smarte Lösungen wie diese zeigen, dass wir unserem Anspruch zur Entwicklung von leicht zu installierenden und gleichzeitig qualitativ hochwertigen Produkten gerecht werden.

Eine besonders ästhetische und gleichzeitig praktische Lösung bietet GROHE mit seinen neuen, flachen Design-Betätigungen im kleinen Format, ohne Kompromisse der Zugänglichkeit. Die neuen Skate Cosmopolitan S, Nova Cosmopolitan S und Arena Cosmopolitan S ergänzen das umfangreiche Sortiment moderner GROHE-Betätigungen und vergrößern damit die zahlreichen Möglichkeiten einer ansprechenden Badgestaltung.

Bei GROHE sind wir stolz auf unseren eleganten Stil des Understatements. So bieten wir auch eine edle Glasplatte im Design Skate Cosmopolitan für wandhängende WCs an. Sie verbinden einen edlen Look mit praktischer Funktionalität. So können Sie beispielsweise das Sensia Arena Dusch-WC in einem neuen oder einem bestehenden Bad eindrucksvoll inszenieren: Mit der neuen Design-Glasplatte in Velvet Black oder Moon White ist es ganz einfach! Decken Sie die Wasseranschlüsse mit diesen Modulen höchst elegant ab – sogar bei bestehenden Verfliesungen.

Wir entwickeln aus Leidenschaft Installationen von hochwertiger Qualität, die ohne ausgiebige Vorbereitung oder Training schnell und einfach montiert werden können. Ob Sie renovieren, ergänzen, oder ganz neu bauen, GROHE liefert stylische, intelligente Produkte, die jedem die Freude an Wasser im eigenen Zuhause ermöglichen.

Ihr Michael Rauterkus
CEO
Grohe AG

GROHE MARKE 04
GROHE RAPID SL 08
GROHE DESIGN-GLASPLATTEN 24
GROHE UNISET 30
GROHE RAPID PRO 38
GROHE BETÄTIGUNGSPLATTEN 42
GROHE FERNAUSLÖSUNGEN / FUNKELEKTRONIK 66
GROHE WC INFRAROT BETÄTIGUNGEN
MIT ZUSÄTZLICHER MANUELLER AUSLÖSUNG 70
GROHE SMART 72

ÜBERSICHT
GROHE SANITÄRSYSTEME

Ob Neubau- oder Modernisierungsprojekt: mit Rapid Pro, Rapid SL und Uniset von GROHE erhalten Sie perfekte Vorwandinstallationssysteme zur Gestaltung von Bädern und Sanitärräumen.

Rapid SL – für die moderne Trockenverkleidung – erlaubt schnellen und sauberen Umbau fast ohne Schmutz in wenigen Tagen. Selbst extravagante Bäder werden mit Rapid SL wahr.

Uniset ist das ideale System, wenn traditionell gemauert werden soll und es bei aller Flexibilität für die unterschiedlichen Einbausituationen trotzdem schnell gehen muss.

PURE FREUDE AN WASSER

Lebenspendend, allgegenwärtig, genussvoll – Wasser als unser Element ist die Inspirationsquelle für das gesamte, unverwechselbare Sortiment. Jedes einzelne dieser Produkte basiert stets auf unseren vier Grundwerten: Qualität, Technologie, Design und Nachhaltigkeit. Was immer wir tun – wir bringen diese Werte in harmonischen Einklang und bieten so unseren Kunden pure Freude an Wasser.

QUALITÄT

WELTWEIT KUNDENVERTRAUEN GEWINNEN – MIT PERFEKTIONISMUS AUS DEUTSCHLAND

Das Streben nach dem Besten gilt für GROHE in jeder Hinsicht, vom Design über Produktion bis hin zu Serviceleistungen für unsere Kunden. Unsere Geschichte ist geprägt von deutscher Ingenieurskunst, strengen Qualitätsprüfungen und zahlreichen Zertifizierungen. Unsere Kunden können sich auf die außergewöhnliche Qualität von GROHE verlassen. Gestern, heute und in Zukunft.

TECHNOLOGIE

DIE KRAFT DES WASSERS MEISTERN – MIT TECHNOLOGIE

Wir möchten unseren Kunden mehr Freude an Wasser schenken. GROHE Experten verwandeln dafür die pure Kraft des Wassers in angenehme und inspirierende Erlebnisse - jeden Tag. Unsere intelligenten Lösungen integrieren die neuesten Fortschritte der Digitaltechnik. Denn auch innovative Technologie ist ein Kernbestandteil der Marke GROHE.

DESIGN

MARKEN-ELEMENTE – PERFEKT DESIGNTE IDENTITÄT

Mit unserer einfühlsamen Formensprache möchten wir Ihnen das Gefühl vermitteln, dass unsere Produkte exklusiv für Sie entwickelt wurden. Denn bei allem, was wir tun, stehen die Bedürfnisse unserer Kunden im Mittelpunkt. Die einzigartige ergonomisch und optisch unverwechselbare GROHE DNA wurde mit zahlreichen internationalen Design-Awards ausgezeichnet – als Referenz für unsere weltweite Anerkennung.

NACHHALTIGKEIT

NACHHALTIGE FREUDE AN WASSER – AUCH FÜR KOMMENDE GENERATIONEN

Wasser ist so essenziell wie die Luft zum Atmen – ein weiterer Grund für unsere Leidenschaft. Für uns bedeutet „Pure Freude an Wasser“ nachhaltige Lösungen zu entwickeln - auch für kommende Generationen. Zukunftsweisende Technologien wie GROHE Blue, GROHE EcoJoy und GROHE SilkMove ES sind nur einige Beispiele dafür. Unser Nachhaltigkeits-Bericht wie auch unsere Nachhaltigkeits-Auszeichnungen belegen, dass der Schutz unseres Planeten fester Bestandteil unseres Firmenleitbilds ist.

CSR-PREIS
DER BUNDESREGIERUNG

Preisträger 2017

GROHE SANITÄRSYSTEME **MEILENSTEINE UNSERER FIRMENGESCHICHTE**

Perfekte Produkte, die einwandfrei funktionieren, haben einen langen Weg der kontinuierlichen Verbesserung hinter sich. Unsere langjährige Erfahrung im Sanitärbereich hat uns gezeigt, dass hierin der Schlüssel zum Erfolg liegt. Ein gutes Beispiel dafür sind unsere WC-Installationssysteme, die mit der einzigartigen Pneumatikverbindung zur Betätigungsplatte, universellen Anschlüssen und vielseitiger Funktionalität durch den wahlweisen Einsatz für 1-Mengen-, 2-Mengen- oder Start-Stopp-Spültechnik viele Mehrwerte für die Installation beinhalten. Die große Auswahl an Betätigungsplatten, die mit allen Rapid SL Elementen und Uniset Nasswandlösungen kompatibel sind, ergänzen das Angebot.

GROHE Produkte funktionieren zuverlässig – jahrelang. So sorgen sie auch für absolutes Vertrauen in Ihre Installation. Ebenso wie Ihre Kunden, profitieren Sie von unserer erweiterten 10-Jahres-Garantie für Kernprodukte unseres Unterputzangebotes und 30 Jahren Nachrüstversprechen für die Umstellung der Unterputzspülkästen auf wassersparende Technologien.

1971	1981	1986	1994	1998	2007	2008	2009	2013
Erster Unterputzspülkasten „Perfekt“ 9/14 l Erstes Dally Füllventil mit Hydraulikfunktion	Unterputzspülkasten, 9 l Markteinführung eines Servo-Ablaufventils für einfaches Spülen	Markteinführung des ersten DAL-Rapid-Elements für Vorwandinstallationen	Markteinführung von Rapid „S“ mit 6/9 l Erster Spülkasten mit kleinem Revisionsschacht	Markteinführung von Uniset Gleicher bewährter Spülkasten wie beim Rapid-System	Markteinführung des neuen Ablaufventils AV1 Pneumatische Verbindung mit nur einem Schlauch	Markteinführung von GROHE Fresh	Produkt-Upgrade Rapid SL Neue Wandwinkel Werkzeuglose Installation des Wasseranschlusses und Revisionsschachts	Markteinführung von Rapid SL WC für kleine, schmale Bäder

GROHE
grohe.de

GROHE SANITÄRSYSTEME **ZUVERLÄSSIGE UNTERPUTZSPÜLKÄSTEN**

Ob Trockenbau oder Massivwand – der Spülkasten bildet das Herzstück jedes WC-Elementes. GROHE kann bei der Fertigung von Unterputzspülkästen auf 40 Jahre Erfahrung zurückgreifen. So wurden weltweit mehr als 20 Millionen Spülkästen installiert. GROHE gewährt eine erweiterte Herstellergarantie von 10 Jahren (für Produkte, die nach dem 01.03.2013 gefertigt worden sind) auf alle Unterputzspülkästen in unserem Installationselement Rapid SL, Uniset und Rapid Pro.

Für Unterputzspülkästen der ersten Generationen bieten wir sogar noch nach 30 Jahren Nachrüstsets an, um diese auf eine höherwertige Wasserspartechnik umrüsten zu können. Der Nutzer kann die benötigte Menge selbst wählen und somit Wasser sparen. Das große Angebot an Betätigungsplatten ist perfekt auf das umfangreiche Armaturensortiment abgestimmt. Um Ihnen die Planung Ihrer Sanitärräume zu erleichtern, lassen sich alle Spülkästen von GROHE mit diesen Betätigungsplatten kombinieren.

MADE IN **GERMANY**

GROHE

GROHE RAPID SL
ALLE VORTEILE AUF EINEN BLICK

Rapid SL ist ein vielseitiges Installationssystem zur Trockenverkleidung für WC, Waschtisch, Urinal, Bidet, Brause und Wanne in verschiedenen Bauhöhen. Ob Einzel- oder Reihenmontage, vor der Massivwand, mit Rapid Pro Profil oder vor bzw. in der Ständerwand. Rapid SL Installationselemente lassen sich überall schnell und sauber montieren.

GROHE
1,0m
GROHE

[1] Befestigungspunkte für das Zubehör für die Vorwandmontage

[2] Ein QR-Code, der in jedem GD2-Spülkasten aufgedruckt ist, führt zu allen Infos wie Artikelnummer, Ersatzteilliste und Maßzeichnungen

[3] **UNIVERSAL SPÜLKASTEN**
- Einstellbar von 6–9 l
- 2-Mengen-Spülung / 1-Mengen-Spülung und Start-/Stopp-Spülung
- Wasseranschluss von links/rechts oder hinten/oben
- Werkzeuglose Installation des Wasseranschlusses
- Mit allen Betätigungsplatten von GROHE kompatibel

[4] **FLEXIBEL**
Der Revisionsschacht kann je nach Fliesenbild oder Design-Vorgaben horizontal oder vertikal montiert werden.

[5] **EASYCONNECT**
Pneumatikverbindung zur Betätigungsplatte für eine einfache und schnelle Montage

[6] **SCHNELL**
Komplett vormontierte Elemente – „aus der Verpackung direkt an die Wand"

[7] **SICHER**
Geprüfte TÜV-Sicherheit zur Belastbarkeit:
- 400 kg am WC
- 150 kg am Waschtisch

[8] **LEISE**
Geräuschminderung und Schallschutz nach DIN 4109 durch GROHE Whisper

[9] **KOMPLETT**
Beinhaltet Befestigungsmaterial, Zulauf- und Ablaufrohr für Wand-WCs

[10] **VIELSEITIG**
Elementfüße mit variabel nutzbaren Befestigungspunkten für alle Anwendungen

EINFACHE INSTALLATION **UNTERPUTZSPÜLKÄSTEN VON GROHE**

Schnelle Montage und universelle Anschlussmöglichkeiten zeichnen den GROHE Unterputzspülkasten aus. Ein zusätzlicher, entscheidender Montagevorteil mit spürbarer Zeitersparnis ist die Befestigungstechnik des Halterahmens für die Betätigungsplatte direkt am Spülkasten.

BESONDERS SCHNELLE INSTALLATION DANK PNEUMATIKSCHLAUCH

Für den Halterahmen sind nur zwei Schrauben erforderlich. Eine separate Tiefenverstellung ist hier nicht mehr nötig. Die Verbindung zur Betätigungsplatte erfolgt dank EasyConnect durch einfaches Aufstecken des Pneumatikschlauchs – kein Ausmessen oder Ablängen ist mehr erforderlich.

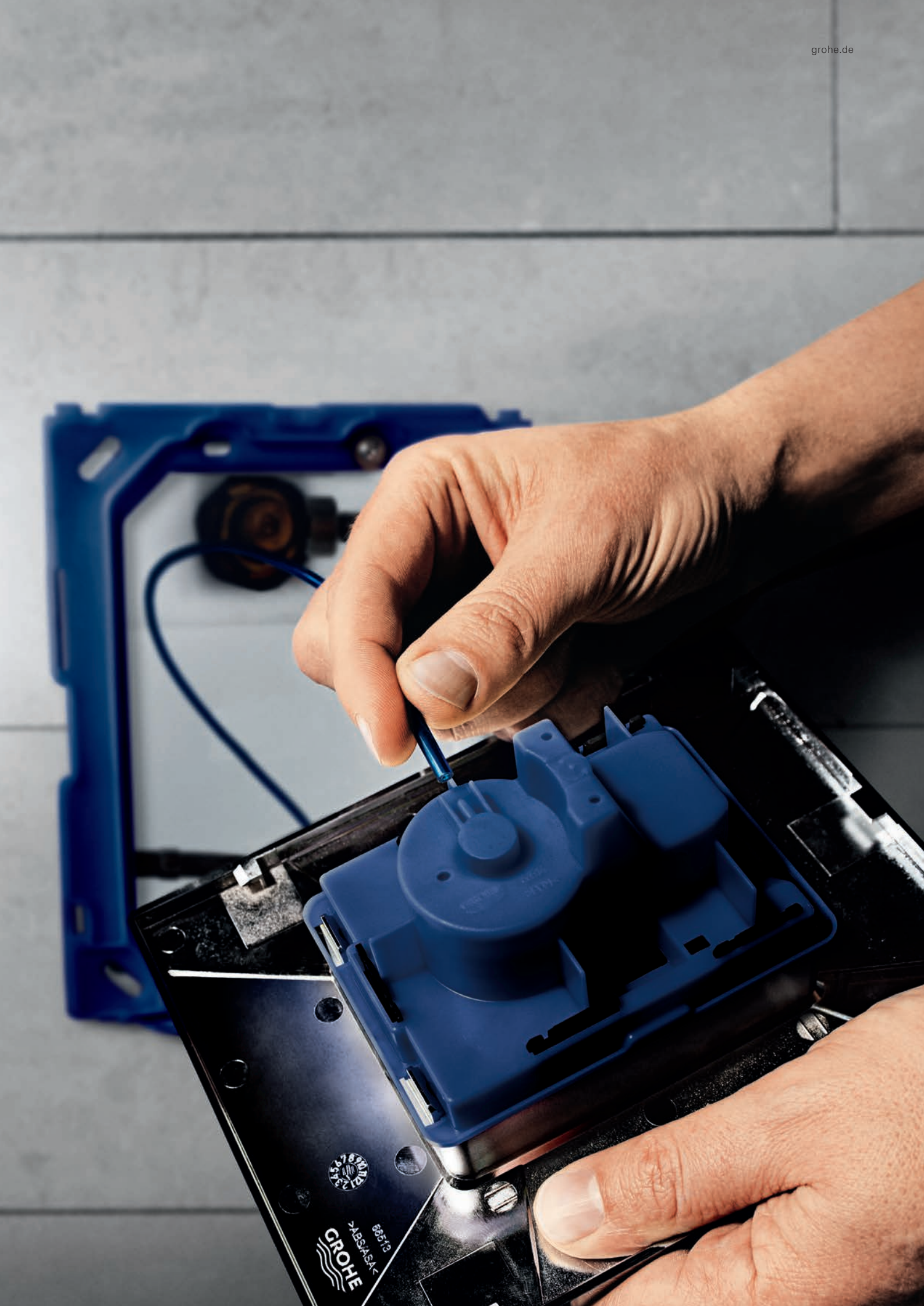
GROHE
>ABS/ASA<
66513

RAPID SL
SCHALLSCHUTZ AUF HÖCHSTEM NIVEAU

GROHE WHISPER
Unsere Unterputzspülkästen sind mit GROHE Whisper Technologie ausgestattet und bieten besten Schallschutz für benachbarte Räume ebenso wie maximale Gestaltungsfreiheit. Dank entkoppelter Rohrhalterungen werden keine Geräusche in den Baukörper weitergeleitet, wenn Wasser aus dem Spülkasten ins Becken abgelassen wird. So kann das WC am praktischsten Ort installiert werden, ohne störende Geräusche in Kauf nehmen zu müssen.

Die DIN 4109 beschreibt die Werte für die zulässigen Schalldruckpegel in schutzbedürftigen Räumen von Geräuschen aus haustechnischen Anlagen und ist entsprechend auch bei der Sanitärinstallation zu beachten. Die in der DIN 4109/A1 oder der DIN 4109, Beiblatt 2, angegebenen Werte gelten als anerkannte Regeln der Technik (aRdT). Das renommierte Fraunhofer Institut hat die hervorragenden Schallschutzeigenschaften der GROHE Whisper Technologie in Rapid SL und Uniset in eigenen Tests bestätigt. Die ausgezeichneten Messergebnisse aller Produkte erfüllen die Anforderungen der DIN 4109/A1, der VDI 4100 oder der DIN 4109, Beiblatt 2.

In der DIN 4109/A1 werden, abweichend vom Standard-Schallschutz mit 30 dB(A),
- erhöhte Schallschutzanforderungen mit 27 dB(A)*
- Komfortschallschutz 24 dB(A)* festgelegt.

* gilt für Mehrfamilienhäuser. Bei Doppelhaushälften und Reihenhäusern gelten die Werte mit 25/22 db(A).

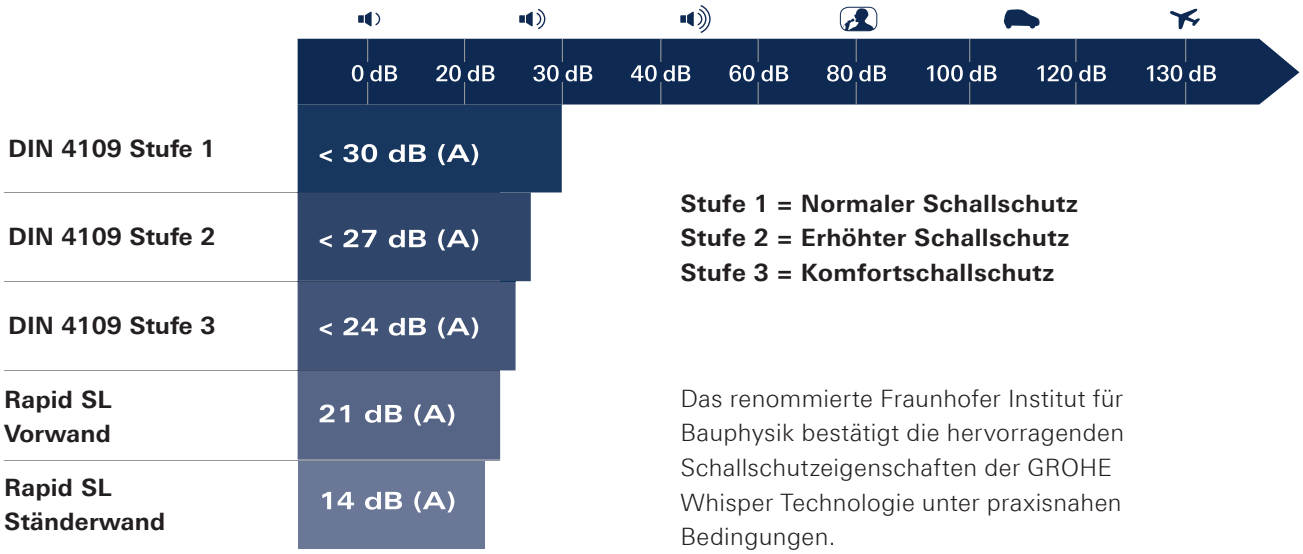

Stufe 1 = Normaler Schallschutz
Stufe 2 = Erhöhter Schallschutz
Stufe 3 = Komfortschallschutz

Das renommierte Fraunhofer Institut für Bauphysik bestätigt die hervorragenden Schallschutzeigenschaften der GROHE Whisper Technologie unter praxisnahen Bedingungen.

RAPID SL
VORBEREITET AUF ZUKÜNFTIGE ANFORDERUNGEN

Jede Installation muss ohne aufwändige Vorbereitung und Schulung sicher, schnell und fehlerfrei erfolgen können. Die Lösung liegt aber oft im Detail – definierte Anschlusspunkte für die Elektrik und Wasserversorgung, ein einfacher Wartungszugang sowie eine weitestgehend werkzeuglose Montage sind nur einige Faktoren. Einfache Abläufe in der Installation sparen Zeit und Kosten und unterstützen den Profi dabei, die Termine und Budgets einzuhalten.

Ob Neubau oder Renovierung – mit GROHE Rapid SL können Sie die Installation so einrichten, dass eine spätere Umrüstung auf neue Komfortfunktionen im WC-Bereich problemlos möglich sind. Insbesondere der elektrische Anschluss ist ein wichtiges Detail für zukünftige Anforderungen. Verlegen Sie einfach ein Leerrohr für den elektronischen Anschluss während jeder Rapid SL Installation und Ihr Kunde ist optimal auf zukünftige Nachrüstungen vorbereitet.

Oder noch besser: Installieren Sie Rapid SL für Dusch-WCs. Wofür Sie sich auch entscheiden – die Anschlüsse für die Elektrik- und Wasserversorgung bleiben für den Nutzer unsichtbar. Mit dem Rapid SL Installationselement sind Sie für zukünftige Anforderungen perfekt gerüstet, und das ohne nennenswert höhere Kosten.

grohe.de

RAPID SL FÜR WAND-WC UND DUSCH-WC

38 528 001
Rapid SL für Wand-WC
Spülkasten GD 2
1,13 m Bauhöhe

39 002 000
Rapid SL für Wand-WC
Spülkasten GD 2 mit Spülrohr
für externe Geruchsabsaugung
1,13 m Bauhöhe

39 112 001
Rapid SL für Dusch-WC
Spülkasten GD 2
mit Wasser- und Elektroanschluss
für GROHE Sensia
1,13 m Bauhöhe

38 994 000
Rapid SL für Wand-WC
für kleine, schmale Bäder
Spülkasten 80 mm
1,13 m Bauhöhe
Breite Element 0,62 m

39 140 000
Rapid SL für Wand-WC -
Barrierefrei Spülkasten GD 2
mit Befestigungselement
für Haltegriffe
für WC-Becken mit bis zu 70 cm
Ausladung
1,13 m Bauhöhe

38 525 001
Rapid SL für Wand-WC
Spülkasten 6-9l
1,00 m Bauhöhe

38 526 000
Rapid SL für Wand-WC
Spülkasten 6-9l
0,82 m Bauhöhe

GROHE Whisper · GROHE EcoJoy · GROHE StarLight · VarioPort · ToolFree · EasyConnect · Safety · SpareFlush

RAPID SL
FÜR URINAL, BIDET UND WASCHTISCH

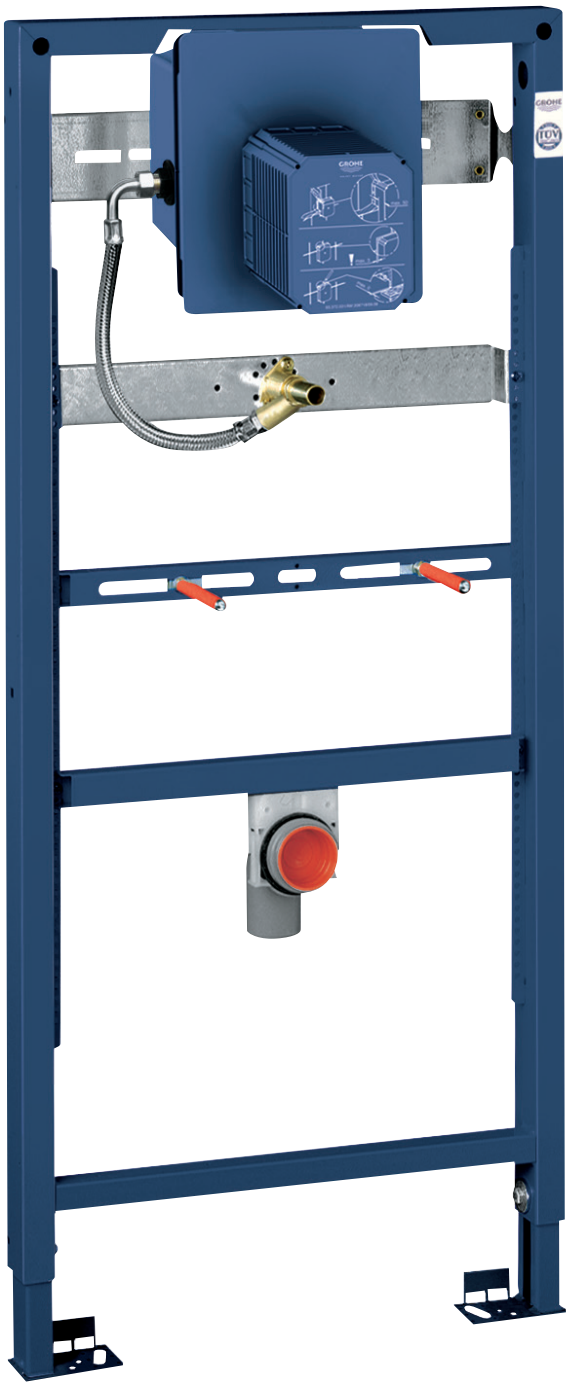

38 786 001
Rapid SL für Urinal
mit GROHE Rapido U, für manuelle Betätigung oder Infrarot-Elektronik 6 V oder 230 V, 1,13 m und 1,30 m Bauhöhe

38 553 001
Rapid SL für Bidet
1,13 m Bauhöhe

38 625 001
Rapid SL für Waschtisch - Barrierefrei
für Einloch- oder Wandbatterie
mit 2 schallgedämmten Armaturenanschlüssen
mit UP-Geruchverschluss und verstellbarem Ablaufbogen
1,13 m Bauhöhe

39 376 000
Rapid SL für Urinal
mit Rohbauset für T-Sensor ohne Montageset für T-Sensor-Elektronik (39 368 000 oder 39 369 000)
1,13 und 1,30 m Bauhöhe

38 554 001
Rapid SL für Waschtisch
für Einloch-Batterie
mit 2 schallgedämmten Armaturenanschlüssen
1,13 m Bauhöhe

38 748 001
Rapid SL für Waschtisch
für Wandbatterie
mit Rohbauset für Infrarot-Elektroniken Allure und Essence E
zum Anschluss an vorgemischtes oder Kaltwasser, 1,13 m Bauhöhe

39 052 000
Rapid SL für Waschtisch
höhenverstellbar
für Einlochbatterie
mit 2 schallgedämmten Armaturenanschlüssen
1,13 m Bauhöhe

DESIGN-GLASPLATTEN SKATE COSMOPOLITAN
FÜR MODERNE UNTERPUTZINSTALLATIONEN

Die neuen Design-Glasplatten von GROHE vereinen edle Materialien mit hoher Funktionalität. Das elegante Design mit integrierter Betätigung und flachen Abmessungen erzeugt eine besonders schlanke, moderne Optik in jedem Bad.

GROHE

DESIGN-GLASPLATTEN SKATE COSMOPOLITAN

SCHNELLE UND EINFACHE INSTALLATION DES SENSIA ARENA DUSCH-WCS

Das Dusch-WC Sensia Arena lässt sich in Ihrem neuen Bad ebenso einfach installieren wie in einem bereits bestehenden. Es wurde so konstruiert, dass die Montage so einfach wie möglich erfolgen kann. Statten Sie es mit einer GROHE Design-Glasplatte aus und wählen Sie zwischen einem Sicherheitsglas in Velvet Black oder Moon White für die Abdeckung der Wasserversorgung. Die Module können auch auf bestehende Fliesen aufgebracht werden*.

Setzen Sie im Neubau für die besonders schnelle Installation hinter der Wand ein GROHE Rapid SL Element für Dusch-WCs ein. So können Sie alles, was Sie für den Betrieb des Dusch-WCs benötigen, elegant und sauber verkleiden.

DESIGN AWARD 2017

ICONIC AWARDS 2017 INTERIOR INNOVATION winner

GOOD DESIGN

*Voraussetzung für die Montage der Design-Glasplatte ist ein Rapid SL oder Uniset Element mit GD 2 Spülkasten hinter der Wand.

grohe.de
39 374 KS0
Velvet Black
39 374 LS0
Moon White

[1] Integrierter Befestigungspunkt für Elektrokabel Sensia Arena

[2] Lehrrohr für den Wasseranschlussschlauch

[3] Wasseranschluss für Sensia® Arena IGS

[4] Wasseranschluss für Sensia Arena

[5] Abdeckung für Spülrohr und Abflussrohr
(als Einbauschablone für Fliesenleger nutzbar)

GROHE
GROHE

UNISET
KOMPAKTE LÖSUNG ZUM UMMAUERN

Uniset ist das ideale System, wenn traditionell gemauert werden soll und es trotzdem schnell gehen muss. Denn die Installation mit Uniset funktioniert besonders zeit- und platzsparend. So lassen sich dank Uniset interessante Grundrisslösungen mit optimaler Raumaufteilung planen und umsetzen.

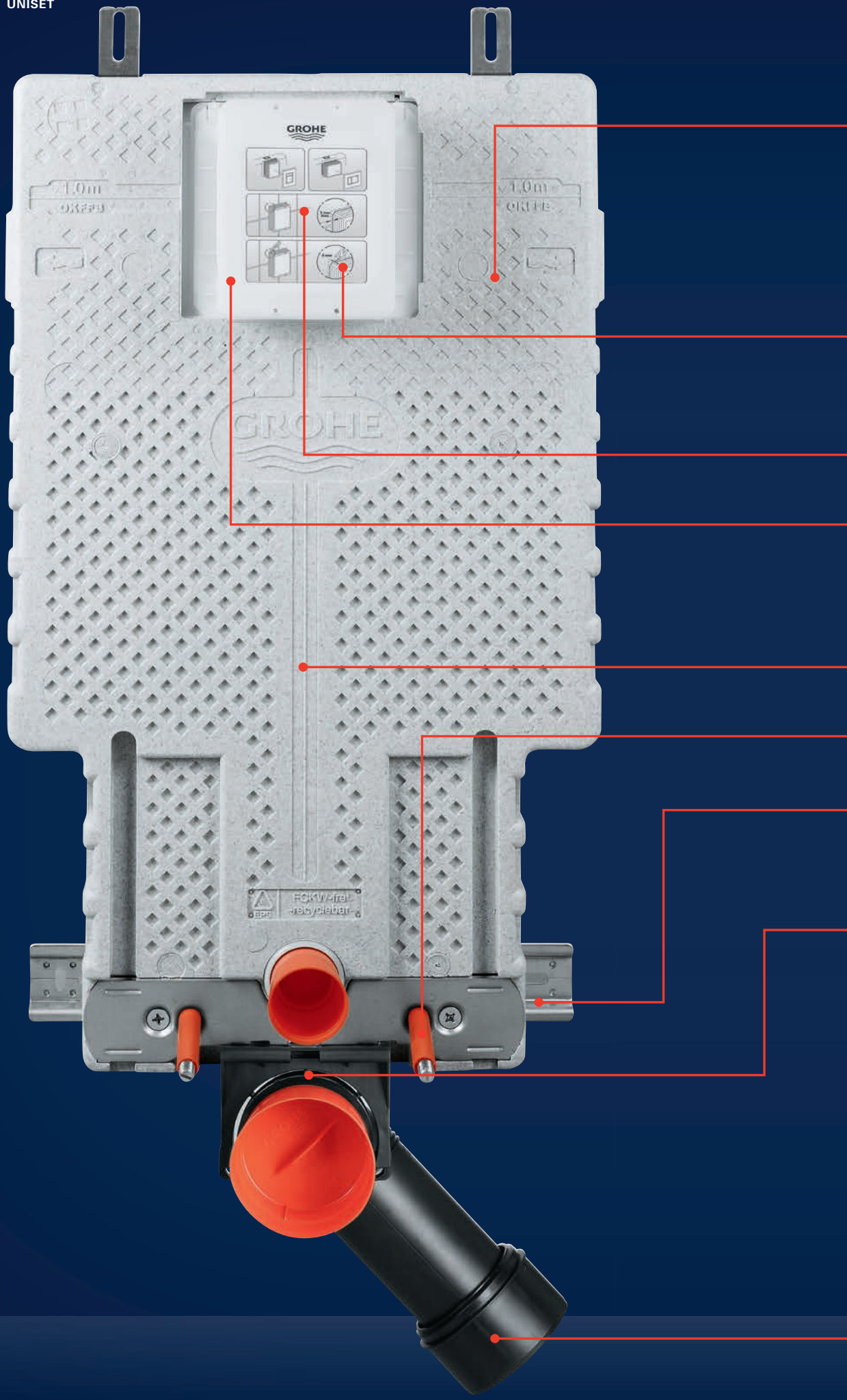
GROHE
1,0m
1,0m
GROHE
FCKW-frei
recycelbar

[1] **UNIVERSAL SPÜLKASTEN**
- Einstellbar von 6–9 l
- 2-Mengen-Spülung / 1-Mengen-Spülung und Start-/Stopp-Spülung
- Wasseranschluss von links/rechts oder hinten/oben
- Werkzeuglose Installation des Wasseranschlusses
- Mit allen Betätigungsplatten von GROHE kompatibel

[2] Ein QR-Code, der in jedem GD2-Spülkasten aufgedruckt ist, führt zu allen Infos wie Artikelnummer, Ersatzteilliste und Maßzeichnungen

[3] Wasseranschluss von links, rechts oder hinten möglich

[4] **FLEXIBEL**
Die WC-Betätigungsplatten mit variablem Revisionsschacht können wahlweise horizontal oder vertikal montiert werden.

[5] Leichtes Gehäuse aus EPS, ohne scharfe Blechkanten

[6] 400 kg Belastbarkeit des WCs

[7] Aus der Verpackung direkt an die Wand. Für eine noch schnellere Tiefenverstellung und Montage ist die Wandschiene jetzt werkseitig vormontiert

[8] Schallschutz nach DIN 4109, Einsatz in Bereichen mit höchsten Schallschutzanforderungen. Komfortschallschutz 24 dB(A)

[9] **KOMPLETT**
Beinhaltet Befestigungsmaterial, Zulauf- und Ablaufrohr für Wand-WCs

UNISET
IDEAL FÜR EINE SCHNELLE UND EINFACHE INSTALLATION

38 643 001
Uniset für Wand-WC
Spülkasten GD 2

38 415 001
Uniset für Wand-WC
Spülkasten 6-9l
0,82 m Bauhöhe

38 785 000
Uniset für Urinal
mit GROHE Rapido U
für manuelle Betätigung oder
Infrarot-Elektronik 6 V oder 230 V

37 576 000
Uniset für Waschtisch
für Einlochbatterie

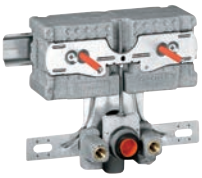

37 578 001
Uniset für Bidet

GROHE Whisper | GROHE EcoJoy | GROHE StarLight | VarioPort | ToolFree | EasyConnect | Safety | SpareFlush

UNISET
FLEXIBEL GESTALTEN, SCHNELL UND EINFACH MONTIEREN

Die Installation der Uniset Elemente zeichnet sich durch ihr einzigartiges Schienensystem aus. Die Wandschienen können ohne Elemente vorinstalliert werden. Bei der Montage von Uniset hat der Monteur genügend Korrekturspielraum nach links oder rechts, um die perfekte Position zu finden. Das Ummauern von WC- und Urinal-Spülkästen war noch nie so einfach.

RAPID PRO
EINE STARKE VERBINDUNG

Rapid Pro ist das professionelle Baukastensystem für Bäder nach Maß. Mit den zentralen Bauteilen Profilverbinder und Profil werden praktisch alle Rahmenkonstruktionen erstellt: für Ständerwandinstallationen sowie raumhohe und freistehende Wände.

Sie sind hoch belastbar und ideal für die Werkstattvorfertigung, um die Montagezeit auf der Baustelle zu verringern. In der Kombination mit den GROHE Rapid SL Elementen ist das System flexibel für alle Anwendungen in der Sanitärinstallation geeignet.

grohe.de

RAPID PRO
DARAUF KANN MAN BAUEN

[1] Planungssoftware und Planungsservice

[2] Vereinfachte Badplanung mit eigenständiger Architektur:
z.B. als Raumteiler in beliebiger Höhe

[3] Zubehör für Aufputz- oder Unterputzarmaturen
und Unterputz-Seitenbrausen

[4] Einsatz aller Rapid SL Elemente

[5] Schnelle Befestigung am Baukörper mit vormontierten Montagewinkeln

[6] Nur vier Grundkomponenten zum Aufbau einer Rapid Pro Wand notwendig

[7] Für die einfache Umsetzung 90° und 45° Verbindungen
sowie Parallelverbindungen

- Einhändiges Montieren und Positionieren; Fixierung durch Einklicken der Verbinder
- Praxisgerechter Toleranzausgleich von 15 mm bei zu kurz oder schräg geschnittenen Profilen
- Öffnungen im Verbinder zur Befestigung von Wandwinkeln, Schellen etc.

[8] Hohe Festigkeit und Formstabilität der Verbinder und Profile

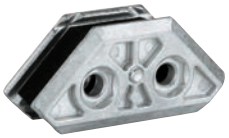

39 020 000
Rapid Pro Profilverbinder
für die Erstellung von 90° und 45°
Verbindungen sowie
Parallelverbindungen
Zinkdruckguß
komplett vormontiert, VE 50 Stück

39 019 000
Rapid Pro Profile
für teilhohe und raumhohe
Wandkonstruktionen
verzinkt
1000 x 35 x 35 mm
Profillänge 5000 mm, VE 20 m

39 023 000
Rapid Pro Montagewinkel
für Wand- und Bodenbefestigung von
Profilen
verzinkt
vormontiert
Befestigungsmaterial
VE 10 Stück

39 022 000
Rapid Pro Abstandhalter
zum Fixieren und Aussteifen
des Profilsystems und zur Herstellung
variabler Profilverbindungen
Variable Tiefenverstellung
verzinkt
vormontiert
VE 10 Stück

BETÄTIGUNGSPLATTEN IM **COSMOPOLITAN DESIGN** JETZT NOCH KLEINER

Ob Quadrat, Kreis oder Rundoval: Mit den Betätigungen von GROHE schaffen Sie in Ihren Sanitärräumen eine konsistente, harmonische Designsprache – für welche Form Sie sich auch entscheiden. GROHE geht nun noch einen Schritt weiter und reduziert die Abmessungen der Platten, sodass unser elegantes Design auch in kleineren Abmessungen erhältlich ist.

Die dezenten Betätigungsplatten sind perfekt auf unsere Armaturenkollektionen abgestimmt. Zur Auswahl stehen vier stilvolle Oberflächenvarianten: Chrom, Chrom matt, Alpinweiß und SuperSteel. Und dank GROHE EasyConnect ist eine schnelle Verbindung durch den einzigartigen Pneumatikschlauch des Ablaufventils an die Betätigungsplatte garantiert.

grohe.de

SKATE COSMOPOLITAN S

Das minimalistische, geradlinige Design vermittelt Reinheit und Klarheit. Die Skate Cosmopolitan Betätigungsplatten sind die perfekte Ergänzung zu unseren Armaturenkollektionen und werden Ihrem nächsten Sanitärraumprojekt eine besonders hochwertige Optik verleihen.

Abgerundet wird das stimmige Design durch unsichtbare Magnetbefestigungen: so lassen sie sich – wie alle unsere neuen kleineren Betätigungsplatten – spielend leicht montieren.

ORIGINALGRÖSSE

ORIGINALGRÖSSE

NOVA COSMOPOLITAN S

Mit der erfrischenden Optik von Nova Cosmopolitan ergänzen wir unser umfangreiches Sortiment an Betätigungsplatten durch ein faszinierendes, modernes Designelement. Die geometrischen Linien – mit runder Betätigung, eingefasst von einer rechteckigen Platte – eignen sich perfekt für zukunftsweisende Sanitärräume mit neuster Technik.

Dank der verschiedenen Farben lässt sich das Design nach Belieben mit einer Vielzahl unserer Armaturen- und Brausenkollektionen kombinieren.

ARENA COSMOPOLITAN S

Die Form des Rundovals am Betätigungsknopf verleiht der Betätigungsplatte Arena Cosmopolitan einen sportlichen Touch. Das charakteristische Rundoval greift die wesentlichen Merkmale des GROHE Designs auf und interpretiert sie auf ihre Weise als „sinnlichen Minimalismus“.

ORIGINALGRÖSSE

GROHE

GROHE DIGITECTURE LIGHT
EIN LEUCHTENDES BEISPIEL FÜR INNOVATION AM WC

„Ambient Lights“ erhellen nicht nur das Wohnzimmer, sondern auch das Bad, und erzeugen eine angenehme Atmosphäre. Dabei kann der Nutzer die Hintergrundbeleuchtung auf den eigenen Geschmack anpassen.

GROHE Digitecture Light setzt die einfache Kombination aus Quadrat und Kreis mit GROHE StarLight Chromumrandung am Druckknopf konsequent in Szene. Sie ist elegante 200 x 200 mm groß. Die Standardspülung wird berührungslos oder durch Antippen der Betätigungsplatte ausgelöst. Die WC-Betätigungsplatte aus Glas ist in den Farben Velvet Black und Moon White erhältlich.

NOVA COSMOPOLITAN LIGHT ERLEUCHTET IM WECHSEL DER FARBEN

GROHE Nova Cosmopolitan Light lässt die Betätigung individuell und farbenfroh erstrahlen, die sonst häufig ein „Schattendasein" führt: Der illuminierte Ring wertet den WC-Bereich eindrucksvoll auf. Die netzbetriebenen Leuchtdioden lassen sich auf jede beliebige Farbe einstellen: Blau, Grün, Rot oder Gelb.

Ganz im Stil der GROHE Cosmopolitan Armaturen- und Brauselinien basiert die Betätigungsplatte Nova Light auf zwei geometrischen Formen: Kreis und Rechteck. Nova Cosmopolitan Light mit GROHE StarLight Chrom-Oberfläche kann wahlweise vertikal oder horizontal montiert werden.

grohe.de

BETÄTIGUNGSPLATTEN
ALLESKÖNNER AUFGRUND MODERNSTER SPÜLTECHNIK

Modernes Sanitärraum-Design zieht sich bei GROHE konsequent bis zur WC-Betätigungsplatte durch. Neben der reinen Funktionalität – die Spülung auszulösen – übernimmt dieses Detail auch wesentliche gestalterische Aufgaben.

GROHE hat dafür ein einzigartiges und facettenreiches Sortiment entwickelt, das die WC-Betätigung mit höchst attraktiven Designs in den Mittelpunkt rückt und sich auf die Armaturen und sonstigen Ausstattungsmerkmale perfekt abstimmen lässt.

ORIGINALGRÖSSE

GROHE EcoJoy

GROHE StarLight

EasyConnect

BETÄTIGUNGSPLATTEN
SKATE COSMOPOLITAN

WC Betätigungen

Skate Cosmopolitan

38 732 000
chrom

38 732 P00
mattchrom

38 732 SH0
alpinweiß

38 732 BR0
titanium

38 732 SD0
Edelstahl

38 859 XG0
black graphics

Glasoberfläche

38 845 KS0
velvet black

38 845 LS0
moon white

38 845 MF0
chrom/daVinci weiss

38 916 0A0
spiegelglas

Holzoberfläche

38 849 HP0
Walnuss/chrom

38 849 HR0
Macassar/chrom

Skate Cosmopolitan S

37 535 000*
chrom

37 535 P00*
mattchrom

37 535 SH0*
alpinweiß

37 535 DC0*
supersteel

Urinal Betätigungen

Skate Cosmopolitan

38 784 000
chrom

38 784 P00
mattchrom

38 784 SH0
alpinweiß

38 784 SD0
Edelstahl

Glasoberfläche

38 846 KS0
velvet black

38 846 LS0
moon white

38 846 MF0
chrom / daVinci weiss

* separater kleinerer Revisionsschacht 40 911 000 erforderlich

BETÄTIGUNGSPLATTEN
NOVA COSMOPOLITAN

WC Betätigungen

Nova Cosmopolitan

38 765 000
chrom

38 765 P00
mattchrom

38 765 SH0
alpinweiß

mit bedruckter Graphik

38 847 KI0
schwarz /chrom

38 847 LI0
weiß/ chrom

38 847 XG0
black graphics

Nova Cosmopolitan S

37 601 000*
chrom

37 601 P00*
mattchrom

37 601 SH0*
alpinweiß

37 601 DC0*
supersteel

Urinal Betätigungen

Nova Cosmopolitan

38 804 000
chrom

38 804 SH0
alpinweiß

GROHE EcoJoy

GROHE StarLight

EasyConnect

* separater kleinerer Revisionsschacht 40 911 000 erforderlich

ORIGINALGRÖSSE

ORIGINALGRÖSSE

GROHE EcoJoy

GROHE StarLight

EasyConnect

BETÄTIGUNGSPLATTEN
ARENA COSMOPOLITAN

WC Betätigungen

Arena Cosmopolitan	38 844 000 chrom	38 844 P00 mattchrom	38 844 SH0 alpinweiß
waagerechte Montage	38 858 000 chrom	38 858 P00 mattchrom	38 858 SH0 alpinweiß
Arena Cosmopolitan S	37 624 000* chrom	37 624 P00* mattchrom	37 624 SH0* alpinweiß	37 624 DC0* supersteel

Urinal Betätigungen

Arena Cosmopolitan	38 857 000 chrom	38 857 P00 mattchrom	38 857 SH0 alpinweiß

* separater kleinerer Revisionsschacht 40 911 000 erforderlich

BETÄTIGUNGSPLATTEN
SKATE AIR

WC Betätigungen

Skate Air 2-Mengen Betätigung	38 505 000 chrom	38 505 P00 mattchrom	38 505 SH0 alpinweiß
waagerechte Montage	38 506 000 chrom	38 506 P00 mattchrom	38 506 SH0 alpinweiß
Skate Air 1-Mengen Betätigung	38 564 000 chrom	38 564 SH0 alpinweiß	
waagerechte Montage	38 565 000* chrom	38 565 SH0 alpinweiß	

GROHE EcoJoy

GROHE StarLight

EasyConnect

ORIGINALGRÖSSE

ORIGINALGRÖSSE

GROHE EcoJoy **GROHE StarLight** **EasyConnect**

BETÄTIGUNGSPLATTEN
SKATE / SURF

WC Betätigungen

Skate

38 862 000
chrom

38 862 P00
mattchrom

38 862 SH0
alpinweiß

38 862 SD0
Edelstahl

Tectron Skate Infrarot

38 698 SD1
Edelstahl

37 419 000
chrom

37 419 SD0
Edelstahl

Surf

38 861 000
chrom

Tectron Surf Infrarot

38 699 001
chrom

Urinal Betätigungen

Surf

38 808 000
chrom

38 808 P00
mattchrom

38 808 SH0
alpinweiß

Tectron Skate Infrarot

37 321 001
chrom (230 V)

37 321 SH1
alpinweiß (230 V)

37 321 SD1
Edelstahl (230 V)

37 324 001
chrom (6 V)

37 324 SD1
Edelstahl (6 V)

Tectron Surf Infrarot

37 336 001
chrom (230 V)

37 337 001
chrom (6 V)

GROHE
FERNAUSLÖSUNGEN / FUNKELEKTRONIK

Fernauslösungen erleichtern die Steuerung der Spülung an behindertengerecht ausgeführten Toiletten ganz erheblich, da sich der in seiner Beweglichkeit eingeschränkte Nutzer nicht der WC-Betätigungsplatte zuwenden muss. Stattdessen bedient er einfach einen Schalter, der am Stützgriff (bzw. Stützklappgriff) oder an der Wand des Sanitärraums angebracht ist. Je nach Ausstattung der Installation vor Ort lassen sich verschiedene Varianten einsetzen, die mit Stützgriffen und Schaltern marktführender Hersteller kompatibel sind.

- Fernauslösung über direkte Kabelverbindung:
  Verbindung von WC-Steuerungen an Stützgriffen von Herstellern wie Hewi, Keuco, Lehnen, Normbau, Pressalit, AMS,Deubad, Erlau, FRELU oder FSB mit GROHE Empfänger in Edelstahl-Ausführung (38 934 SD0)

- Fernauslösung über Funk mit 230 V-Netzanschluss:
  Verbindung von WC-Funksteuerungen an Stützgriffen verschiedenster Hersteller oder Wandschaltern (Hersteller z.B.: Gira, Jung, Busch Jaeger oder Berker) mit GROHE Funk-Wand-Sender (39 142 000) mit GROHE Empfänger in Edelstahl-Ausführung (38 759 SD0)

- Fernauslösung über Funk mit 6 V-Batterie:
  Verbindung von WC-Funksteuerungen an Stützgriffen diverser Hersteller oder Wandschaltern (Hersteller s.o.) mit GROHE Funk-Wand-Sender (39 142 000) mit GROHE Empfänger im Spülkasten (39 141 000)

FÜR ALLE GROHE WC BETÄTIGUNGSPLATTEN, FÜR STÜTZGRIFFE ALLER MARKTÜBLICHEN FABRIKATE

FÜR STÜTZGRIFFE ALLER MARKTÜBLICHEN FABRIKATE MIT KABELVERBINDUNG

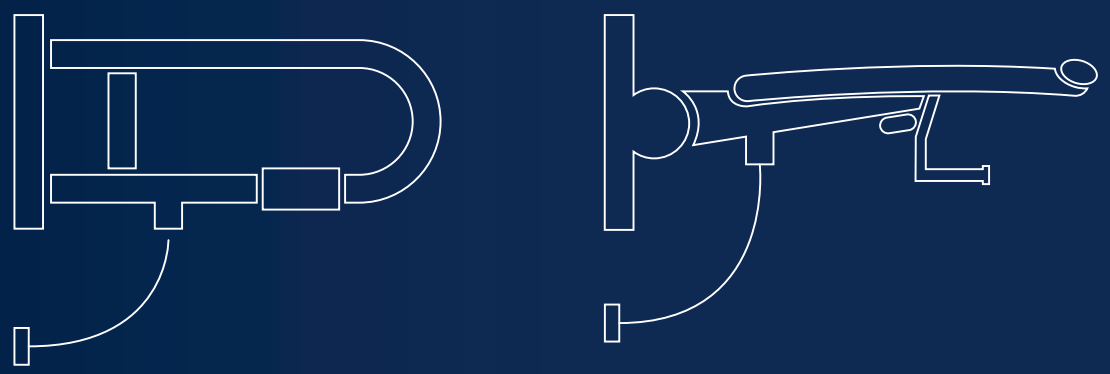

FÜR ALLE GROHE WC BETÄTIGUNGSPLATTEN FÜR STÜTZGRIFFE ALLER MARKTÜBLICHEN FABRIKATE MIT FERNAUSLÖSUNG UND FÜR WANDSCHALTER

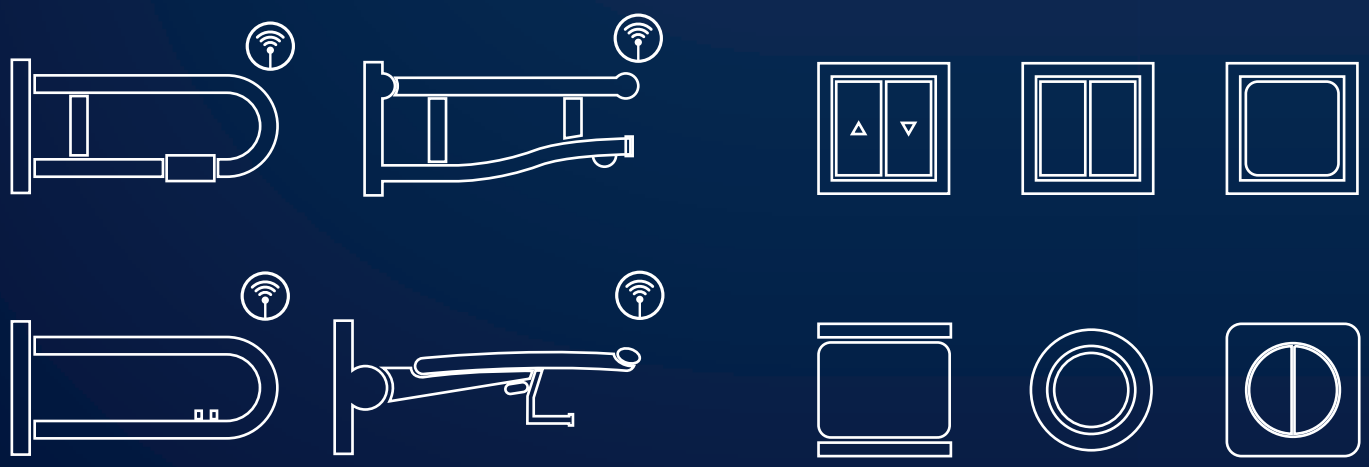

PNEUMATIK
NEUBAU UND RENOVIERUNG

NETZANSCHLUSS
230 V NEUBAU

FERNAUSLÖSUNGEN
6 V NEUBAU UND RENOVIERUNG

FERNAUSLÖSUNGEN
230 V NEUBAU

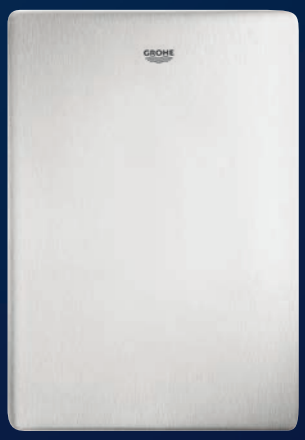

WC INFRAROT BETÄTIGUNGEN MIT ZUSÄTZLICHER MANUELLER AUSLÖSUNG

Berührungslose/elektronische Auslösung und traditionelle Betätigung auf Knopfdruck sind in einer einzigartigen GROHE WC-Betätigungsplatte kombiniert. Im Normalbetrieb wird die WC-Spülung über die Infrarot-Elektronik automatisch aktiviert. Die Touchless-Technologie ist besonders hygienisch, weil für die Auslösung kein Kontakt mit der Platte erforderlich ist.

Darüber hinaus hat der Nutzer die Möglichkeit, bei Bedarf zusätzliche Spülungen per Knopfdruck zu aktivieren. Die manuelle 1-Mengen-Betätigung funktioniert unabhängig von einer Stromversorgung, sodass die Funktionalität jederzeit gegeben ist. Das moderne Skate-Design ist reinigungsfreundlich gestaltet und entweder in Edelstahl oder GROHE StarLight Chrom erhältlich. GROHE EcoJoy Technologie gewährleistet einen bedarfsgerechten, wirtschaftlichen und ressourcenschonenden Einsatz von Wasser für die Spülung.

37 419 SD0
Tectron Skate
Edelstahl

37 419 000
Tectron Skate
Chrom

GROHE EcoJoy

GROHE StarLight

EasyConnect

WILLKOMMEN BEI **GROHE SMART**

Seien Sie SMART und werden Sie Partner beim größten Treueprogramm für Sanitärinstallateure! GROHE SMART ist speziell auf Ihre Bedürfnisse im Bereich der Sanitärinstallation angepasst: Als GROHE SMART Partner bekommen Sie mehr für Ihr Geld – mehr SMARTS für jedes erworbene GROHE-Produkt aus nahezu dem gesamten Sortiment und mehr Auswahl an Prämien.

Übrigens: Nicht nur jeder Installateur kann Partner bei GROHE SMART werden, Ihre gesamte Firma ist mit dabei – alle Mitarbeiter können Punkte, sogenannte SMARTS, für das Unternehmen sammeln.

WELCHE VORTEILE BIETET GROHE SMART?

SAMMELN SIE „SMARTS" UND PRÄMIEN

Unser Sortiment umfasst mehr als 2.500 Produkte zur Installation vor und hinter der Wand – und für nahezu jedes dieser Produkte können Sie SMARTS sammeln und in attraktive Prämien eintauschen! Die Registrierung Ihrer erworbenen Produkte ist kinderleicht: Geben Sie einfach den auf der Verpackung angegebenen UPI-Code online oder via SMART App ein oder scannen Sie den QR-Code – und starten Sie damit, die wertvollen Bonuspunkte zu sammeln. Die SMART Reader App ist im Apple und Android AppStore erhältlich.

KOSTENLOSE, FLEXIBLE MITGLIEDSCHAFT

Ihre Mitgliedschaft bei GROHE SMART ist komplett kostenfrei und an Ihre Bedürfnisse angepasst: Profitieren Sie von speziell auf Sie und Ihre Ansprüche zugeschnittenen Vorteilen, Prämien und Informationen: Je mehr Sie sich bei GROHE SMART engagieren, desto besser können wir Sie unterstützen.

BLEIBEN SIE AUF DEM LAUFENDEN

Dank GROHE SMART sind Sie immer optimal informiert. Erfahren Sie von Produktneuheiten als Erster, lassen Sie sich zu Produkttrainings in Ihrer Region einladen, nehmen Sie an kostenlosen E-Learning-Modulen teil und lassen Sie sich über besonders attraktive Angebote informieren.

REGISTRIEREN SIE SICH JETZT UNTER GROHESMART.DE

GROHE
PROFESSIONAL
WORK SMARTER
SMART USER
twocream.creativemedia GmbH
00015939
Scan QR-Code
Insert code manually
Unprocessed Codes

Besuchen Sie uns auf

17701016

QR Code scannen und die neuesten Broschüren als PDF herunterladen – auf Ihrem Tablet oder Ihrem Smartphone.

GROHE Deutschland
Vertriebs GmbH
Zur Porta 9
D-32457 Porta Westfalica
Postfach 1353
D-32439 Porta Westfalica
Tel. +49 (0) 571 39 89 333
Fax +49 (0) 571 39 89 999
www.grohe.de

GROHE Gesellschaft m.b.H
Wienerbergstraße 11 / A7
A-1100 Wien
Tel. +43 (0) 1 6 80 60
Fax +43 (0) 1 688 45 35
www.grohe.at

GROHE Switzerland SA
Bauarena Volketswil
Industriestrasse 18
CH-8604 Volketswil
Tel. +41 (0) 44 877 73 00
Fax +41 (0) 44 877 73 20
www.grohe.ch

© 07/2017 – Copyright by GROHE

PART OF LIXIL