GROHE PROFESSIONAL

WORK SMARTER

GROHE PROFESSIONAL

GROHE RAPID PRO

PLANUNG

GROHE | MASTERS OF TECHNOLOGY

MELANIE PAPADIAS

Master of Technology, lauscht der Stille der GROHE Whisper® Technologie, die sie im Akustiklabor testet.

MASTERS OF TECHNOLOGY

Die Masters of Technology prägen mit ihren Innovationen, Designs und erstklassigen, preisgekrönten Armaturen und Ausstattungen die Branche.

Die Masters of Technology tüfteln, entwickeln, produzieren, gießen, galvanisieren, montieren, schleifen und beschichten. Sie kombinieren genuines Handwerk und raffinierte Kopfarbeit zu einem unvergleichlichen Ganzen.

Das Resultat: Zeitloses fürs Auge. Und Qualität, die ein Leben lang hält. Immer wieder überraschen sie mit einzigartigen Funktionen, die für pure Freude an Wasser sorgen. Ja, wer GROHE kennt, spürt den Unterschied. Und dies Mal für Mal.

Ein gutes Beispiel ist das professionelle Baukastensystem Rapid Pro von GROHE für Bäder nach Maß. Profil und Profilverbinder: Viel mehr braucht es nicht, um praktisch alle Rahmenkonstruktionen für das individuell zugeschnittene Bad schnell und sicher zu erstellen. Die Vorwandinstallationen sowie raumhohen und freistehenden Wände sind hoch belastbar und ideal für die Werkstattvorfertigung.

GROHE QuickFix® garantiert eine schnelle und noch einfachere Montage. Wie bei GROHE üblich, bestechen die Installationssysteme durch die GROHE Whisper® Technologie und versprechen Ruhe und Komfort.
Die weitgehende Entkoppelung der Spülkästen von der Montagewand vermeidet die Übertragung von Schall in das Gebäude. Durch GROHE Whisper® funktioniert die Wassertechnologie als eine der Leisesten im Markt.

WORK
SMARTER
GROHE

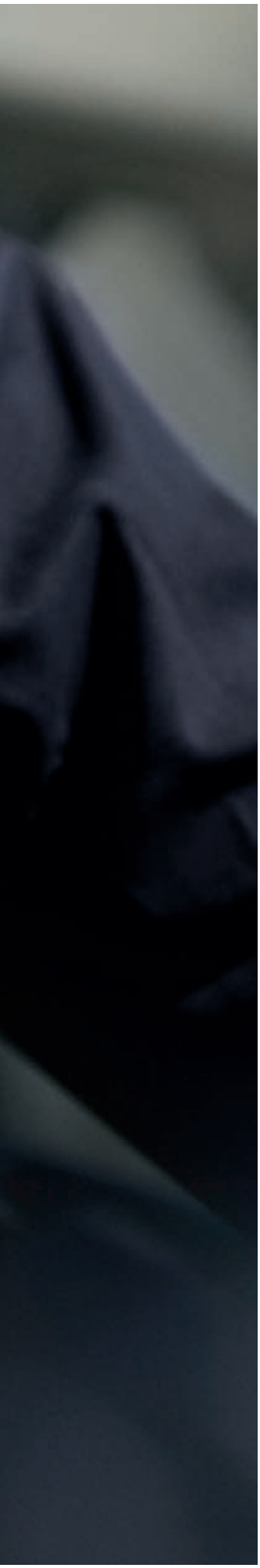

INHALT

GROHE Rapid Pro **06**

Planung **10**

Grundlagen **22**
- Vorwandinstallation teilhoch oder raumhoch **22**
- Freistehende Installationswand raumhoch mit/ohne seitliche Befestigung **23**
- Freistehende Installationswand teilhoch **24**
- Einbau Elemente Mindestbauhöhen **25**

Montage **26**
- Einbau Elemente und Halterungen **26**
- Verkleidung **29**
- Montageablauf **30**

Materialbedarf und Montagezeiten **31**

Sortiment **37**

GROHE RAPID PRO

EINE STARKE VERBINDUNG

Rapid Pro von GROHE ist das professionelle Baukastensystem für Bäder nach Maß. Mit den zentralen Bauteilen Profilverbinder und Profil werden praktisch alle Rahmenkonstruktionen erstellt: für Vorwandinstallationen sowie raumhohe und freistehende Wände. Sie sind hoch belastbar und ideal für die Werkstattvorfertigung, um die Montagezeit auf der Baustelle zu verringern. In der Kombination mit den GROHE Rapid SL Elementen ist das System außergewöhnlich flexibel für alle Anwendungen in der Sanitärinstallation.

GROHE RAPID PRO
EINE STARKE VERBINDUNG

- Flexibles Baukastensystem zum Erstellen von Installationen für alle sanitärtechnischen Anwendungen: WC-, Bidet-, Waschtisch und Urinal-Elemente, Halterungen für Auf- oder Unterputz-Armaturen für Waschtische, Duschen und Absperrventile etc. sowie als freistehende Wände in individuell anzupassenden Montagehöhen und -breiten
- Vereinfachte Badplanung mit eigenständiger Architektur; z.B. als Raumteiler
- Hohe Festigkeit und Formstabilität der Verbinder und Profile
- Einhändiges Montieren und Positionieren; Fixierung durch Einklicken der Verbinder

GROHE Whisper®

GROHE EcoJoy™

GROHE QuickFix®

Parallelverbindung

90° Verbindung

45° Verbindung

1. Feste und formstabile Verbindungen in 45°, 90° oder parallel sowie zur Befestigung von Wandwinkeln, Schellen etc.
2. Toleranzausgleich bis 15 mm
3. Auch parallele Verbindungen z.B. zur Befestigung von Verkleidungen
4. 90° Verbindung* für die Rahmenkonstruktion
5. 45° Verbindung* ideal zur Eckmontage von Waschtisch oder WC

* weitere Winkel über Abstandhalter möglich

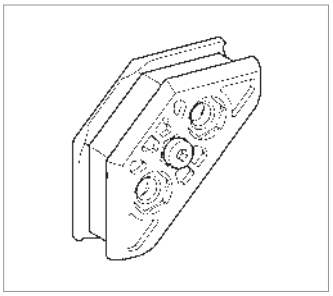

Profilverbinder

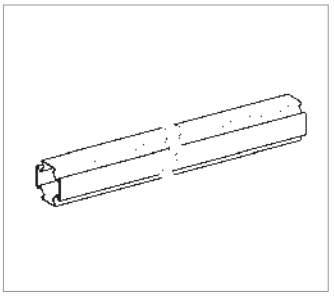

Profilschiene

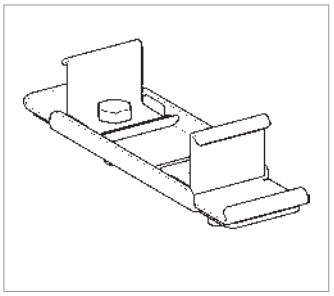

Abstandhalter

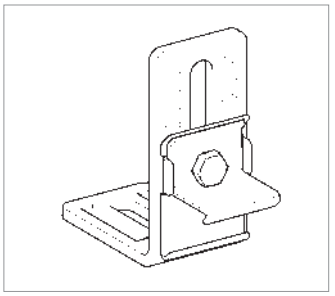

Montagewinkel für Wand-/ Bodenbefestigung

TECHNISCHE MERKMALE

Einfache Verbindungen für 45°, 90° Winkel oder parallel verlaufende Profile	Schnelle Befestigung am Raumkörper mit vormontierten Montagewinkeln
Variable Winkelverbindungen durch Nutzung der Abstandhalter	Öffnungen im Verbinder zur Befestigung von Wandwinkeln, Schellen etc.
Praxisgerechter Toleranzausgleich von 15 mm bei zu kurz oder schräg geschnittenen Profilen	Inklusive Verkleidungen für die Anfertigung auf Maß
	Einsatz aller Rapid SL Elemente

2 HALTERUNGEN FÜR ALLE GROHE UNTERPUTZ-ARMATUREN

39 042 000 FÜR UNTERPUTZ-ARMATUREN

Einsetzbare GROHE Unterputz-Armaturen

39 066 000 FÜR GROHE F-DIGITAL DELUXE

EINSATZBEREICHE

VORWANDINSTALLATION

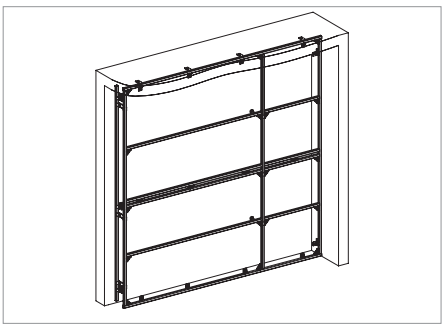

Raumhoch

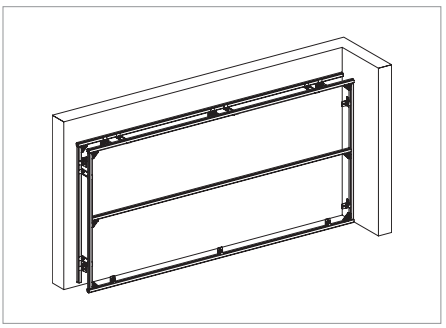

Teilhoch

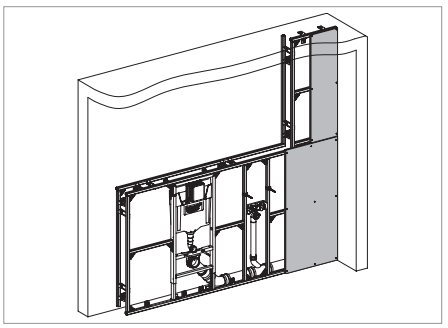

Unterschiedliche Höhen

FREISTEHENDE INSTALLATION

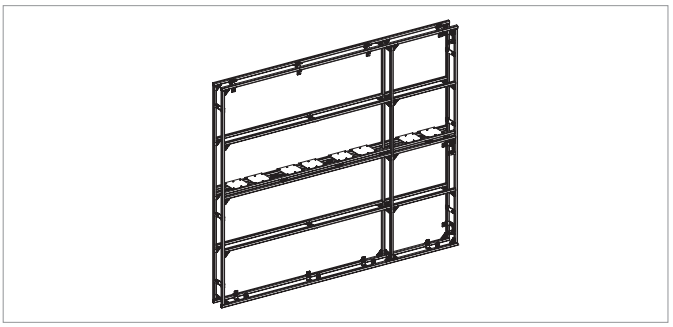

Freistehende Installationswand raumhoch
- **mit einseitiger Befestigung**
- **ohne seitliche Befestigung**

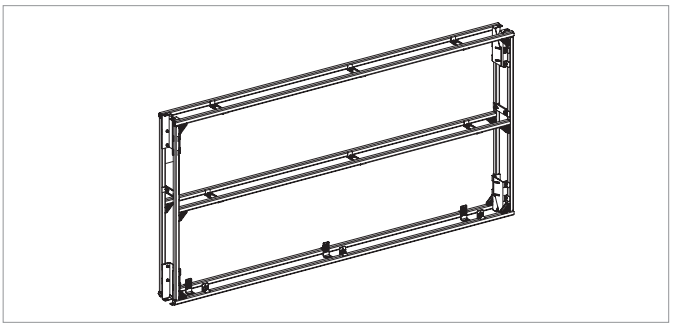

Freistehende Installationswand teilhoch
- **mit einseitiger Befestigung**
- **ohne seitliche Befestigung**

MAXIMALE WANDABMESSUNGEN

	Vorwandinstallation 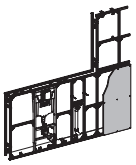	Freistehende Installation		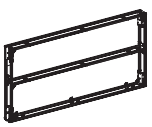	
		Teilhoch	Raumhoch	Teil-/ Raumhoch	Raumhoch
Höhe (mm)	5000	1500	3600	3600	3600
Länge (mm)	>5000	2500	2500	2500	>5000

BAUTIEFEN, ABMESSUNGEN

1. RAPID PRO

Vorwand

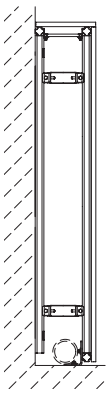

	DN 50	DN 80	DN 100
	–	175	190
	160	160	185
	160	170	185
	160	160	185

Freistehende Wand

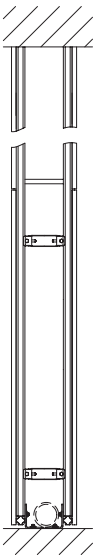

	DN 50	DN 80	DN 100
	–	210	230
	180	210	230
	180	210	230
	210	210	230

Freistehende Wand, teilhoch

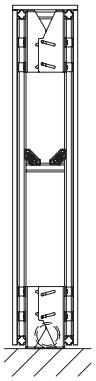

	230
	230
	230
	230

Minimale Wanddicken in mm
Maßangaben ohne Verkleidung

BEFESTIGUNG

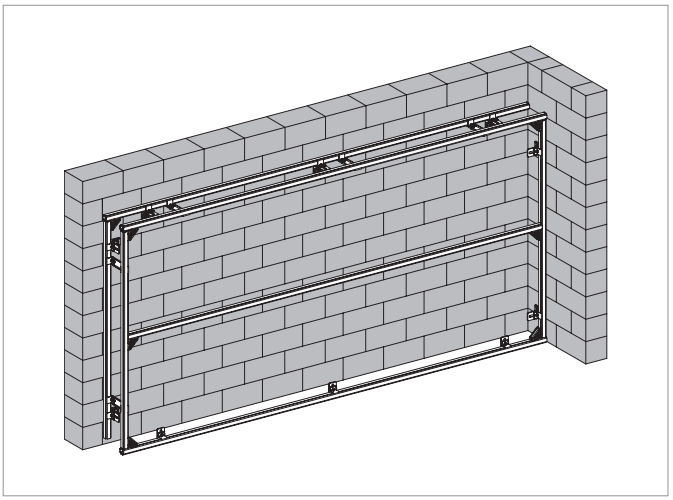

Wandbefestigung am Mauerwerk
Rapid Pro kann an allen belastbaren Mauerwerken mit dem beigefügten Befestigungsmaterial montiert werden. Bei Wandbaustoffen mit geringer Druckfestigkeit (z.B. Gasbeton, Poroton) sind bauseitig Spezialdübel einzusetzen.

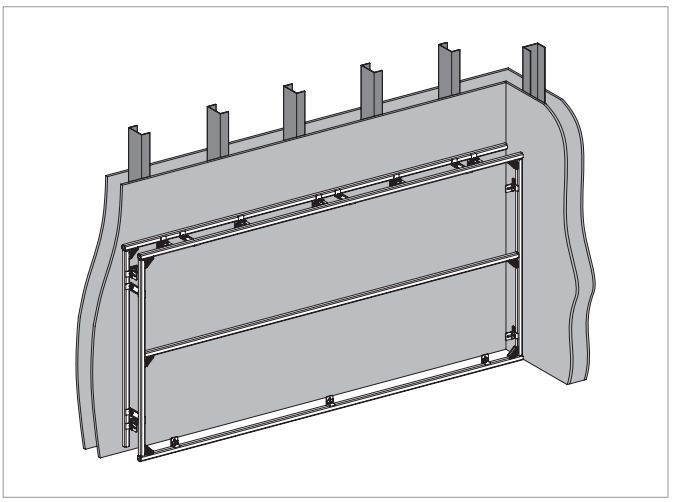

Wandbefestigung an Metallständerwänden
Die Montage ist bei Beachtung der nachstehenden Mindestabmessungen möglich:

- Einfachständerwand CW 75 x 50 x 0,6 mm
- Doppelständerwand CW 50 + 50 > 160 mm mit Verlaschung
- Verkleidungsstärke 2 x 12,5 mm oder 1 x 18 mm

Metall-Hohlraumdübel verwenden
Befestigungsabstand: max. 400 mm

Wandbefestigung an Holzständerwänden
Die Dimensionierung der Holzständerwände erfolgt nach DIN 4103-4. Der Querschnitt der Kanthölzer, zum Beispiel 80/60 mm, ist abhängig von den eingesetzten Elementen.

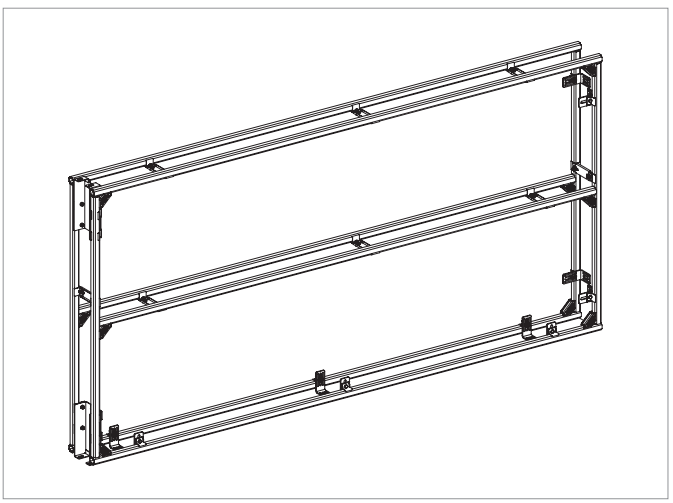

Bodenbefestigung
Rapid Pro kann auf allen tragfähigen Roh- oder Fertigfussböden montiert werden.
Ausnahme: Freistehende Wände sind grundsätzlich mit dem Rapid Pro Montagewinkel 39 023 000 auf dem Rohfussboden zu befestigen.

Freistehende Wände müssen zusätzlich immer mit der Halterung für freistehende Montage 39 025 000 befestigt werden. Zusätzlich muss die Halterung am oberen freistehenden Wandabschluss montiert werden.

BEFESTIGUNG

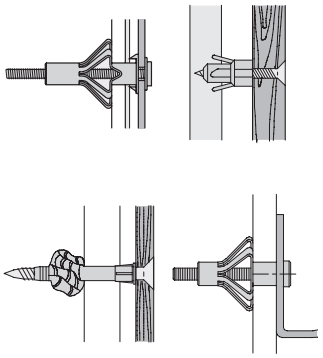

Befestigung von Ausstattungsgegenständen
Die Befestigung von Ausstattungsgegenständen ist an verfliesten Gipskartonplatten problemlos möglich. Leichte und mittlere Lasten wie Handtuchhalter, Toilettenpapierhalter, Spiegelschränke usw. können mit handelsüblichen Metallhohlraumdübeln direkt an der Wand befestigt werden.

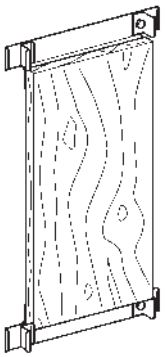

Mittelschwere Lasten wie Wannengriffe, Badmöbel, Urinaltrennwände müssen mit der Halteplatte 39 039 000 oder dem Rapid SL Halteelement 38 559 001 befestigt werden.

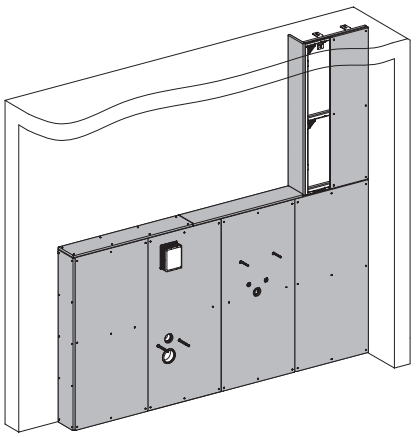

Verkleidung
Die Verkleidung erfolgt mit der Rapid Pro Verkleidung 39 026 000.

Speziell für wasserbelastete Bereiche ist die zementgebundene Rapid Pro Verkleidung 39 045 000 geeignet. Die Verkleidung wird an den Stirnseiten mit der Rapid Pro Kartusche 39 068 000 verklebt.

Alternativ kann die Verkleidung auch mit Gipskartonplatten 2 x 12,5 mm erfolgen. Bei der Befestigung an den Rapid Pro Profilen ist Folgendes zu beachten:

Die Beplankung erfolgt mit senkrecht angeordneten Gipskartonplatten mit ca. 10 mm Abstand zum Boden. Die erste Plattenebene wird an den waagerechten Rapid Pro Profilen im Abstand von ca. 350 mm befestigt. Die zweite Plattenebene wird fugenversetzt auch an den waagerechten Rapid Pro Profilen im Abstand ca. 250 mm befestigt. Die Befestigung der Platten kann mit Rapid Pro Schnellbauschrauben 39 028 000 erfolgen.

BARRIEREFREIES WOHNEN NACH DIN

Für körperlich eingeschränkte Personen sind bei der Sanitärplanung besondere Anforderungen zu berücksichtigen. Grundlage ist die DIN 18040-1 Barrierefreies Bauen – Planungsgrundlagen für öffentlich zugängliche Gebäude. Dazu gehören z.B. Sport-, Freizeit-, Kultur- und Bildungsstätten, Büro- und Verwaltungsgebäude, Krankenhäuser etc.

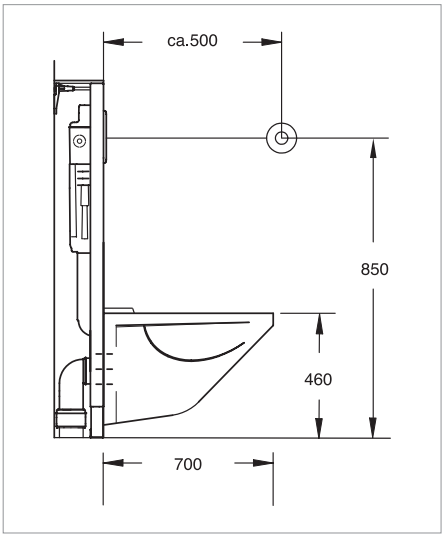

Die DIN 18040-2 gilt für die barrierefreie Planung, Ausführung und Ausstattung von Wohnungen; auch für die Nutzung mit einem Rollstuhl.

WC-Bereich:
Die DIN 18040 schreibt eine WC-Montagehöhe von 46 - 48 cm incl. WC-Sitz vor. Um Rollstuhlfahrern ein bequemes Umsetzen auf das WC zu ermöglichen, ist eine Ausladung von 70 cm erforderlich. Bei Bedarf sind beidseitig hochklappbare Haltegriffe in einem Abstand von 65 - 70 cm zu montieren. Sie sollten 15 cm über die Vorderkante des WC-Beckens hinausragen. Die Oberkante der Stützgriffe ist 28 cm über der Sitzhöhe des WC-Beckens anzuordnen. Eine Rückenstütze soll 55 cm hinter der Vorderkante des WC-Beckens angeordnet werden. Die Rapid SL WC-Elemente 38 675 001 und 39 140 000 sind für eine WC-Montagehöhe von 46 cm und für WC-Becken mit einer Ausladung von 70 cm ausgelegt.

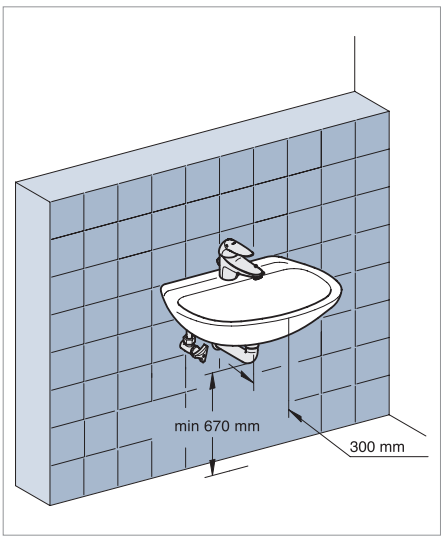

Waschtisch-Bereich:
Unter Waschtischen muss Beinfreiheit vorhanden sein. Für Rollstuhlbenutzer ist eine Beinfreiheit mit einer Breite von 90 cm und einer Tiefe von 55 cm vorzusehen. Die maximale Einbauhöhe vom Waschtisch beträgt 80 cm. Ein mindestens 100 cm hoher Spiegel soll unmittelbar über dem Waschtisch angeordnet werden. Für eine optimale Bedienbarkeit der Armatur ist ein Abstand von 40 cm zum vorderen Rand des Waschtisches einzuhalten. Bei Armaturen sind Einhebelmischer mit Schwenkauslauf oder berührungslose Armaturen zu bevorzugen. Maximale Wassertemperatur 45°C. Ideal werden diese Anforderungen vom WT-Element 38 625 001 mit UP-Siphon erfüllt. Das Element verfügt zusätzlich über eine wechselbare Armaturenhalterung zum wahlweisen Einsatz von Wand- oder Standarmaturen.

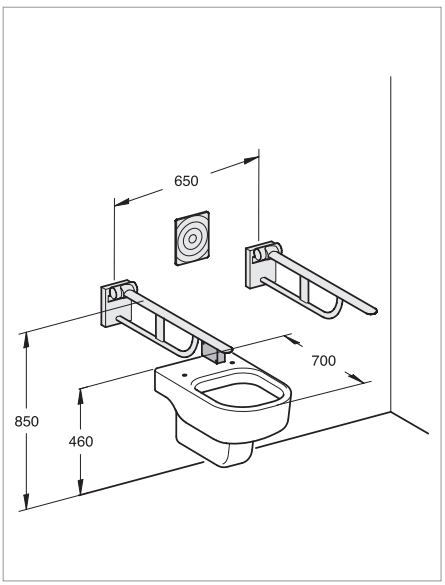

WC-Betätigungen:
Die Bedienungsvorrichtung (z.B. WC-Spülung) ist so anzuordnen, dass sie im Griffbereich des Nutzers liegt und ohne Veränderung der Sitzposition ausgelöst werden kann. Die Betätigung ist in einer Höhe von 85 cm zu montieren. Der seitliche Abstand zur Wand oder zu Einrichtungen muss mindestens 50 cm betragen. Die Spülung muss beidseitig mit Arm oder Hand zu betätigen sein, ohne dass der Benutzer die Sitzposition verändern muss (DIN 18040-1). Alle Bedienungsvorrichtungen müssen ein sicheres und leichtes Zugreifen ermöglichen. Sie dürfen nicht versenkt und scharfkantig sein.

Empfehlung: Spülkasten für WC mit
- pneumatischer Hand-Fernbetätigung
- WC-Steuerung zur Hand-Fernbetätigung in Kombination mit elektrischem Taster
- Infrarot-Elektronik, Funk-Elektronik

FEUCHTRAUMABDICHTUNG

Feuchtraumabdichtung - Einsatzbereiche und Maßnahmen
Wandflächen in Bädern und Feuchträumen werden in Klassen mit geringer, mäßiger und hoher Feuchtebeanspruchung eingeteilt. Geeignete Produkte sind entsprechend der Beanspruchung auszuwählen.

KLASSE	BEANSPRUCHUNG	ANWENDUNG	ABDICHTUNG	BAUSTOFF
0	Wand- und Bodenflächen, die nur zeitweise und kurzfristig mit Spritzwasser gering beansprucht werden.	An Wänden im Bereich von Sanitärobjekten, wie Wand-WCs, Wand-Bidets oder Waschbecken.	Nein	Gipskarton-/ Gipsfaserplatten
A01	Wandflächen, die nur zeitweise und kurzfristig mit Spritzwasser mäßig beansprucht werden.	In Privatbädern im unmittelbaren Spritzwasserbereich von Duschen und Badewannen.	Ja	Gipskarton-/ Gipsfaserplatten
A1	Wandflächen, die durch Brauch- oder Reinigungswasser hoch beansprucht werden.	Wände in öffentlichen Duschen.	Ja	Zementgebundene Bauplatten, z.B. GROHE Nr. 39 045 000

Abdichtungssysteme
Für Trockenverkleidungen bieten sich in gering (Klasse 0) oder mäßig (Klasse A01) feuchtebeanspruchten Bereichen Dünnbettmörtel, Dichtanstriche oder Flüssigfolien an. Die Produkte werden direkt unter den Fliesen auf die grundierten Gipskarton- oder Gipsfaserplatten aufgebracht. Nach DIN 18195-5 können auch Bitumenbahnen oder Kunststoff-Dichtbahnen verwendet werden. In Bereichen mit hohen Feuchtebeanspruchungen (ab Klasse A1) sind nur Abdichtsysteme mit bauaufsichtlicher Zulassung in Verbindung mit zementgebundenen Bauplatten zulässig.

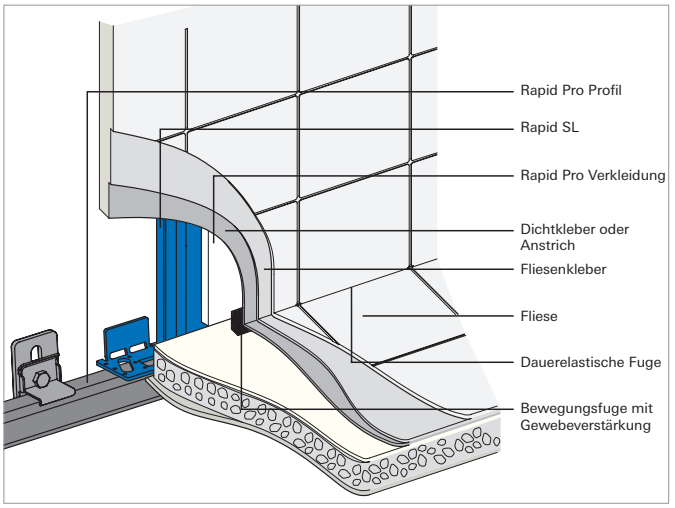

Verkleidung
Die Verkleidung erfolgt mit der Rapid Pro Verkleidung 39 026 000.
Speziell für wasserbelastete Bereiche ist die zementgebundene Rapid Pro Verkleidung 39 045 000 geeignet. Die Verkleidung wird an den Stirnseiten mit der Rapid Pro Kartusche 39 068 000 verklebt.

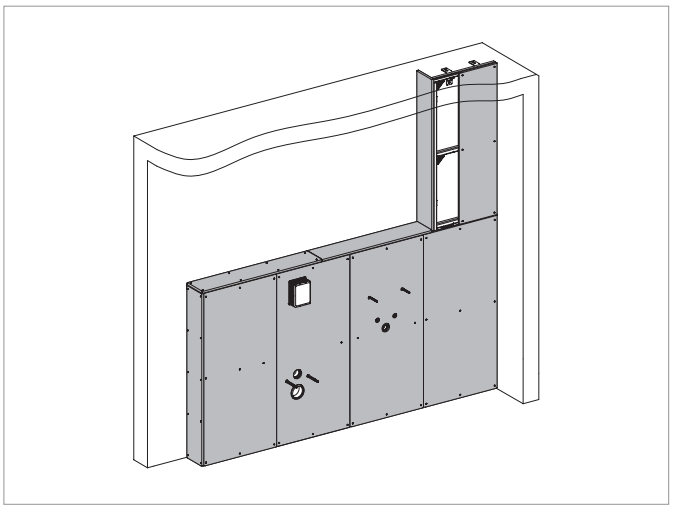

Bitte bei der Planung beachten
- Der Einsatz ist im Einbaubereich I z.B. in Wohnungen, Hotel- , Büro-, und vergleichbaren Räumen zulässig
- Fliesenabmessungen kleiner als 60 cm x 30 cm
- Die Flächenlast darf max. 40 kg betragen. Darüber hinaus sind zusätzliche Unterkonstruktionen erforderlich

SCHALLSCHUTZ

Rapid Pro erfüllt die DIN 4109

- Lieferung der Elemente Rapid SL mit schallgedämmten Armaturenanschlüssen und Rohrschellenisolierungen.
- Ausstattung der WC-Elemente mit geprüften WC-Armaturen.

Bauseitige Maßnahmen zur Geräuschminderung

- Bauakustisch günstige Grundrisse planen.
- Zu- und Abflussleitungen können im Elementbereich ohne Kontakt zum Baukörper verlegt werden. Damit entfallen aufwändige Rohrisolierungen.
- Bei WC und Bidet Schallschutzset einsetzen.
- Im Benutzerraum wirken die Verkleidungen schallabsorbierend.
- Wandanschlüsse und Armaturendurchführungen werden mit dauerelastischer Fugenmasse abgedichtet.
- Mit Schallschutzsets die Montagewinkel vom Baukörper entkoppeln.

Prüfaufbau für Rapid Pro Vorwandinstallation

Prüfergebnisse vom Fraunhofer Institut für Bauphysik*

Rapid Pro	Prüfergebnis	Anforderungen		
mit Spülkasten GD 2, 6–9 l	Installationsschall-pegel im fremden Wohnbereich	DIN 4109		DIN 4109-10
	L_{in} in dB(A)	Stufe I	Stufe II	Stufe III
2-Mengen-spülung	14 dB(A)	<30	<27[1]	<24[2]
Start/Stopp	14 dB(A)	<30	<27[1]	<24[2]

1) 27 dB(A) = erhöhter Schallschutz
2) 24 dB(A) = Komfortschallschutz

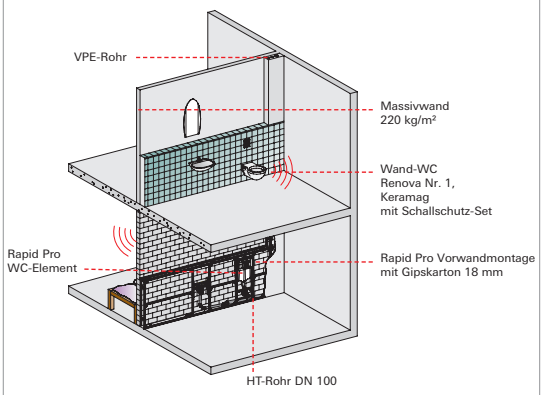

Prüfaufbau für Rapid Pro Freistehende Wand

Prüfergebnisse vom Fraunhofer Institut für Bauphysik*

Rapid Pro	Prüfergebnis	Anforderungen		
mit Spülkasten GD 2, 6–9 l	Installationsschall-pegel im fremden Wohnbereich	DIN 4109		DIN 4109-10
	Li_n in dB(A)	Stufe I	Stufe II	Stufe III
2-Mengen-spülung	20 dB(A)	<30	<27[1]	<24[2]
Start/Stopp	22 dB(A)	<30	<27[1]	<24[2]

1) 27 dB(A) = erhöhter Schallschutz
2) 24 dB(A) = Komfortschallschutz

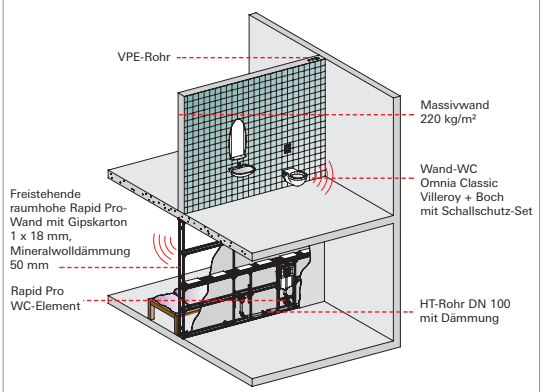

* Messergebnisse aus 2009

VORBEUGENDER BRANDSCHUTZ MIT GROHE VORWAND-INSTALLATIONSSYSTEMEN

Der vorbeugende Brandschutz in Verbindung mit den GROHE Vorwand-Installationssystemen muss bauseitig auf Grundlage der baurechtlich eingeführten Leitungsanlagen-Richtlinien der Bundesländer geplant und umgesetzt werden. Zur Planung und Umsetzung gemäß MLAR/LAR (MLAR = Muster-Leitungsanlagen-Richtlinie), Abschnitt 4.1 können alle relevanten Abschottungssysteme mit Verwendbarkeitsnachweis (abP/abZ) oder auf Grundlage der „Erleichterungen“ der MLAR/LAR, Abschnitt 4.3 zur Anwendung kommen.

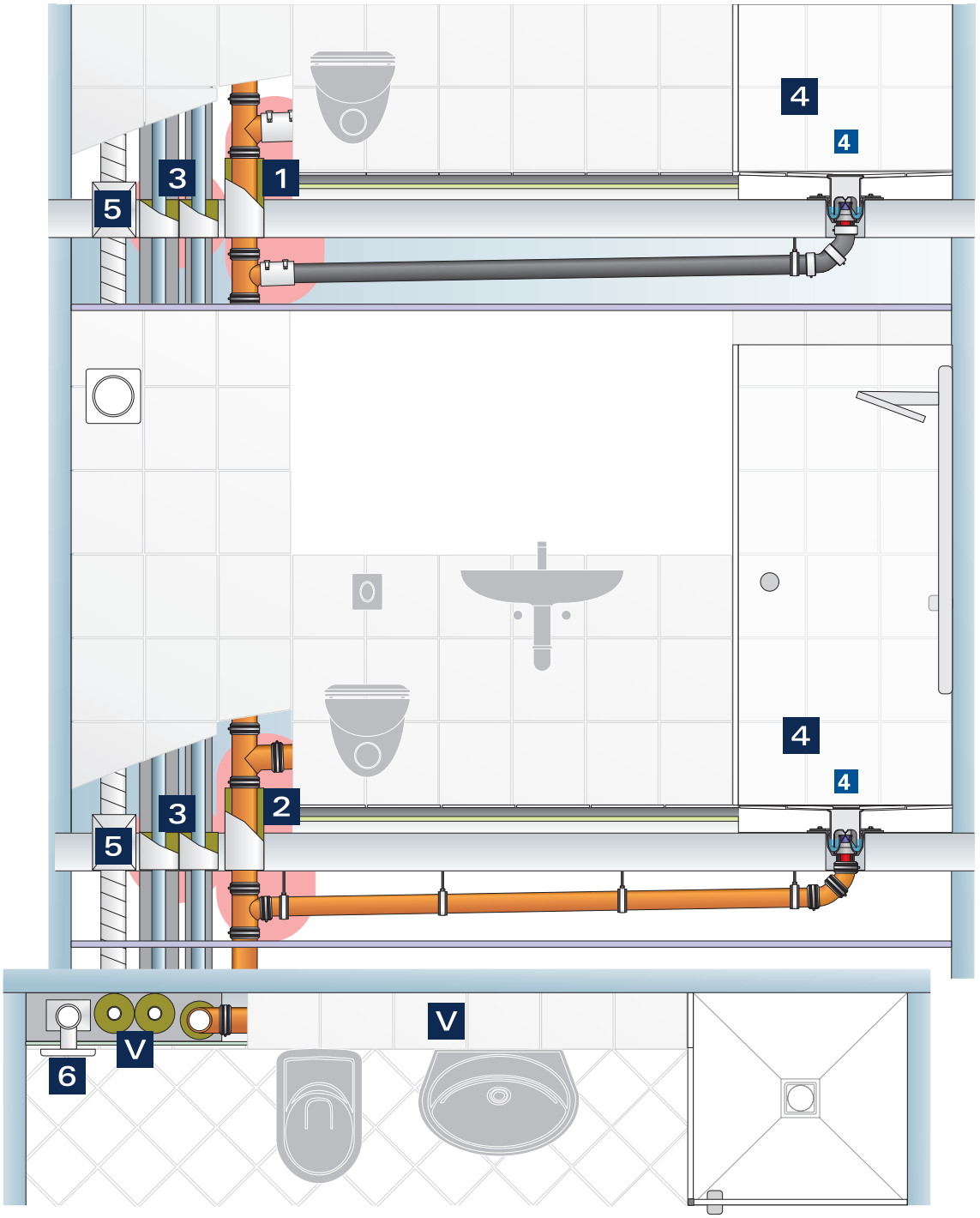

VERWENDEN SIE ZULASSUNGSKONFORME UND HANDELSÜBLICHE PRODUKTE ZUR UMSETZUNG DES VORBEUGENDEN BRANDSCHUTZES!

1

R 90 – (EI 90 u/u) Rohrabschottung zur Abschottung einer Mischinstallation SML (SML = Gussrohr) in Verbindung mit brennbaren Anschlussleitungen aus Kunststoff (B1/B2)

alternativ:

2

R 90 – (EI 90 c/u) Rohrabschottung zur Abschottung von nichtbrennbaren Rohrleitungssystemen inkl. nichtbrennbaren Anschlussleitungen

oder:

R 90 – (EI 90 u/u) Rohrabschottung zur Abschottung von brennbaren Rohrleitungssystemen mittels Brandschutzmanschetten und brennbaren Anschlussleitungen aus Kunststoff (B1/B2)

3

R 90 – (EI 90 c/u) Rohrabschottung zur Abschottung von nichtbrennbaren Trinkwasser- und Heizungsleitungssystemen inkl. Dämmung der Rohrleitungen

alternativ:

R 90 – (EI 90 u/u) Rohrabschottung zur Abschottung von brennbaren Mehrschichtverbundrohren (B2) für Trinkwasser- und Heizungsleitungssysteme inkl. Dämmung der Rohrleitungen

4

R 90 – (EI 90 u/u) Bodenablauf mit allgemeiner bauaufsichtlicher Zulassung zum Anschluss von nichtbrennbaren und brennbaren Rohrleitungssystemen

5

K 90 – 18017 Absperrvorrichtung zur Raumentlüftung innenliegender Bäder mit allgemeiner bauaufsichtlicher Zulassung

6

Einzellüfter oder Lüftungstellerventil in Verbindung mit zentralen Abluftventilatoren

V

Bei Verwendung des beschriebenen Deckenabschottungsprinzips ist eine nicht klassifizierte Vorwandinstallation / -verkleidung brandschutztechnisch ausreichend.

VORBEUGENDER BRANDSCHUTZ MIT GROHE VORWAND-INSTALLATIONSSYSTEMEN

Die Abschottungsprinzipien der Schmutzwasserinstallation

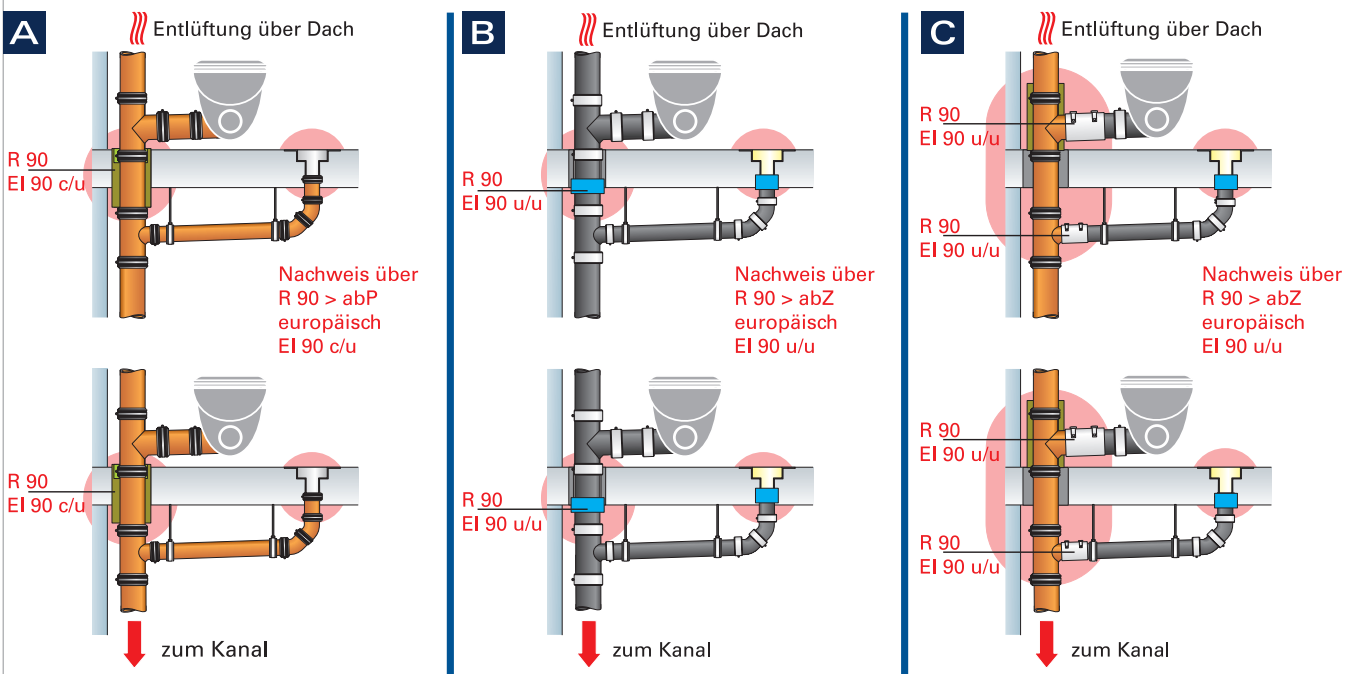

komplett nichtbrennbare Schmutzwasserinstallation (A)	komplett brennbar Schmutzwasserinstallation (B1/B2)	Fallstrang komplett nichtbrennbar (A) und Anschlussleitungen brennbar (B1/B2)

Verwenden Sie zulassungskonforme und handelsübliche Produkte zur Umsetzung des vorbeugenden Brandschutzes!

A Schmutzwasserinstallation mit durchgängigen nichtbrennbaren Rohrsystemen (Baustoffklasse A)
> Abschottung gemäß Verwendbarkeitsnachweis über ein allgemeines bauaufsichtliches Prüfzeugnis (abP)
> Leitungsdurchführung gemäß den „Erleichterungen“ der MLAR, Abschnitt 4.3

B Schmutzwasserinstallation mit durchgängigen brennbaren Rohrsystemen (Baustoffklasse B1/B2)
> Abschottung gemäß Verwendbarkeitsnachweis über eine allgemeine bauaufsichtliche Zulassung (abZ)

C Schmutzwasserinstallation als Mischinstallation mit nichtbrennbaren und brennbaren Rohrsystemen über eine allgemeine bauaufsichtliche Zulassung (abZ erforderlich ab 01.01.2013)

Hinweis: Die Vorgaben der Anbieter für die Rohr- und Abschottungssysteme inkl. der Verwendbarkeitsnachweise/ Erleichterungen der MLAR/LAR, Abschnitt 4.1 und 4.3 sind bei der brandschutztechnischen Planung zu beachten.

DÄMMUNG DER LEITUNGSINSTALLATIONEN

Folgende Dämmvorschriften / -anforderungen sind in Verbindung mit Vorwandinstallationen zu beachten:

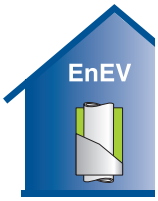

EnEV:
Die Energieeinsparverordnung (EnEV), in der jeweils gültigen Fassung
(zurzeit EnEV 2009, Anlage 5, Tabelle 1)

- 100 % Dämmdicke, WLG 035 (WLG = Wärmeleitgruppe), für alle warmgehenden Leitungen (Trinkwasser und Heizung)
- > 50 % Dämmdicke, WLG 035, für Armaturen und Deckendurchführungen / Abschottungen (Trinkwasser und Heizung)

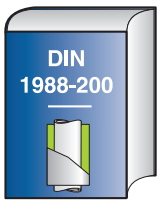

DIN 1988-200:
Dämmung Trinkwasser kalt (DIN 1988 – 200: 2012-05)

- Rohrleitungen verlegt in Rohrschächten mit einer Umgebungstemperatur ≤ 25 °C, WLG 040, Dämmdicke ≥ 13 mm
- Rohrleitungen verlegt in Rohrschächten mit einer Umgebungstemperatur ≥ 25 °C, WLG 040, z.B. durch Erwärmung neben warmgehenden Rohrleitungen, Dämmdicke gemäß EnEV, Anhang 5, Tabelle 1, Zeile 1-5
- Stockwerksleitungen und Einzelzuleitungen in Vorwandinstallationen, WLG 040, Dämmdicke ≥ 4 mm oder Rohr-in-Rohr-System

VDI 2055:
Wärme- und Kälteschutz
(VDI 2055 - Blatt 2055 – Blatt: 2011-04 und 2ß12-04)

- Bemessung von Rohrleitungsdämmungen in der Industrie und der Technischen Gebäude-Ausrüstung (TGA), z.B. für:
  - Kälteleitungen
  - Innenliegende Regenentwässerungsleitungen

Schallschutz:
Körper- und Luftschallschutz in Verbindung mit Installationssystemen
Folgende Anforderungen sind zu beachten:

- DIN 4109/A1 Schallschutz gemäß den öffentlich-rechtlichen Mindestanforderungen (≤ 30 dB (A)).
  Hinweis: Reicht für Anforderungen des erhöhten Schallschutzes im Komfortwohnungsbau nicht aus.
- Beiblatt 2 zur DIN 4109: 1989-1
  Empfehlung zum erhöhten Schallschutz in Wohn- und Arbeitsbereichen
- VDI H100: 2012-10 – Schallschutz in Hochbau-Wohnungen
  Vorschläge für erhöhten Schallschutz

VORWANDINSTALLATION
TEILHOCH ODER RAUMHOCH

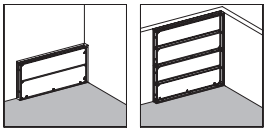

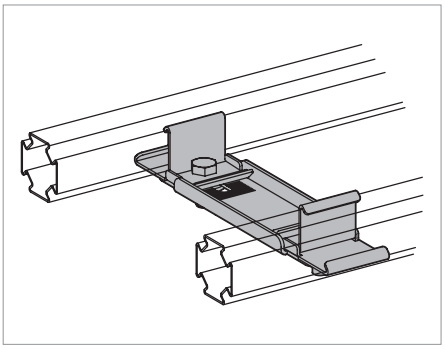

Wandabstützung für Abschluss/Ablage Vorwand
Abstand der Wandabstützungen untereinander max. 1150 mm

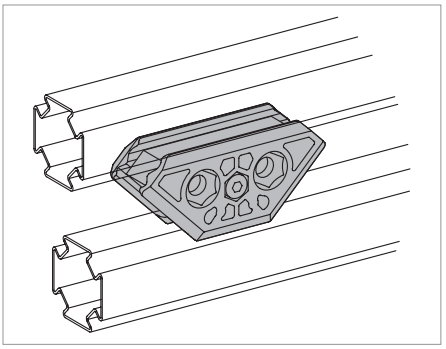

Parallelverbindung zur Auflage der Verkleidung
Höhe: ca. 1350 mm über OK-RB

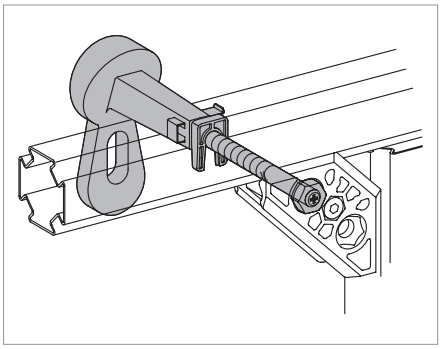

Wandabstützung am senkrechten Profil
Abstand der Wandabstützungen untereinander max. 1150 mm

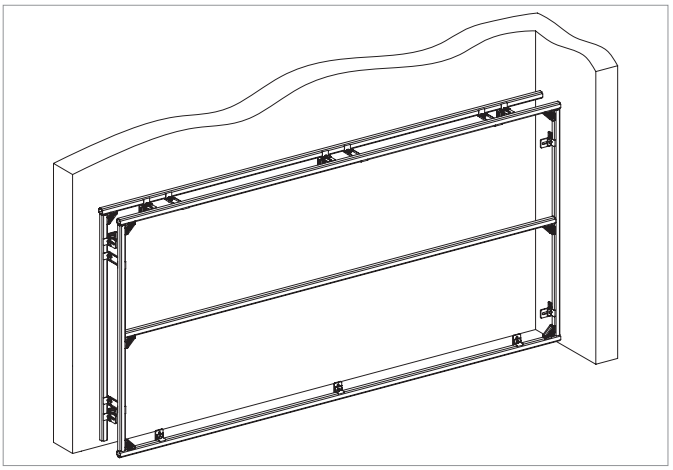

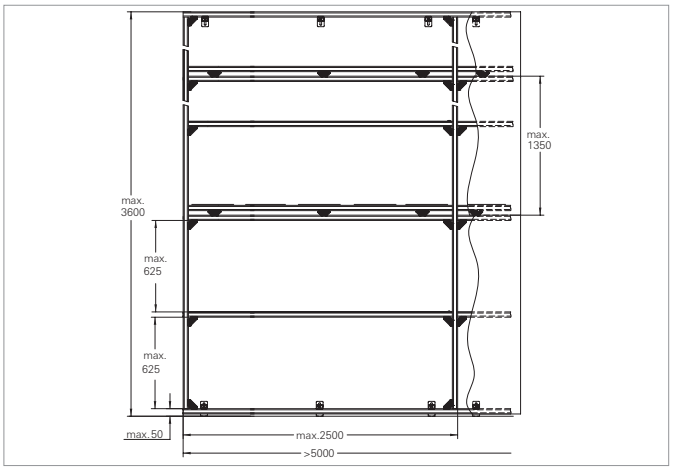

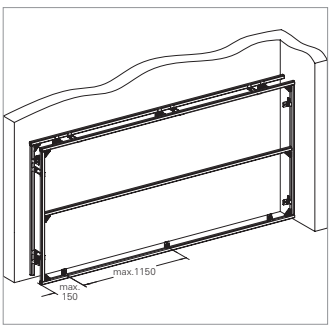

Befestigung Boden/Wand
Abstand: max. 1150 mm

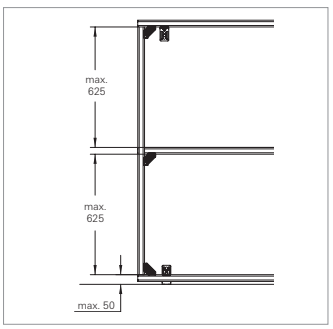

Abstand Wand/Boden

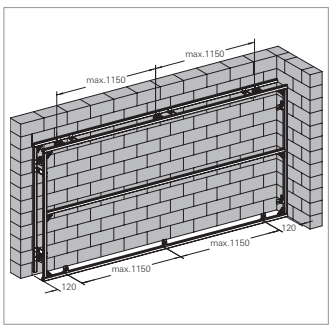

Befestigung an Massivwänden
Abstand: max. 1150 mm

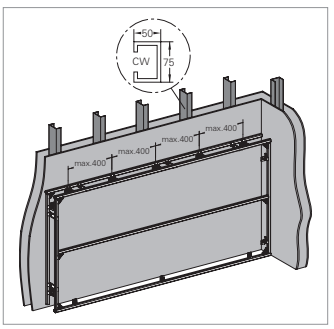

Befestigung an Leichtbauwänden mit Metallhohlraumdübeln, Abstand: max. 400 mm

FREISTEHENDE INSTALLATIONSWAND RAUMHOCH MIT/OHNE SEITLICHE BEFESTIGUNG

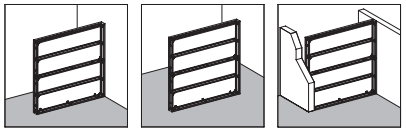

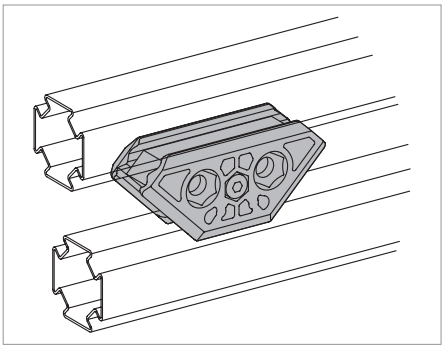

Parallelverbindung zur Auflage der Verkleidung
Höhe: ca. 1350 mm über OK-RB

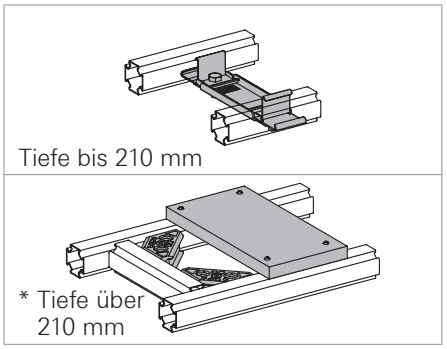

Verbindung der Wandebenen
* Verbindungen mit einer Tiefe von mehr als 210 mm müssen zusätzlich mit einer Verlaschung ausgestattet werden.
Abstand: max. 1150 mm

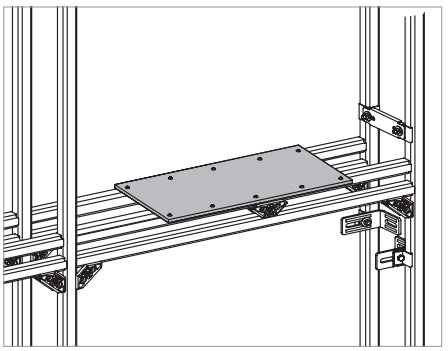

Verlaschung der Profilebenen
X = min. 2/3 Wandlänge
Höhe: ca. 1350/2700 auf den Parallelprofilen

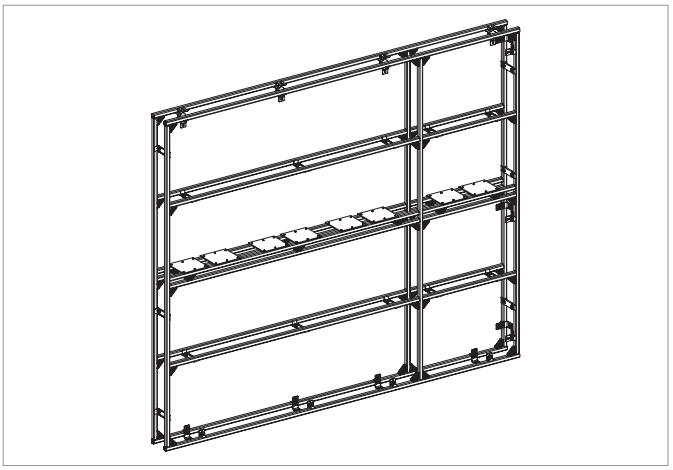

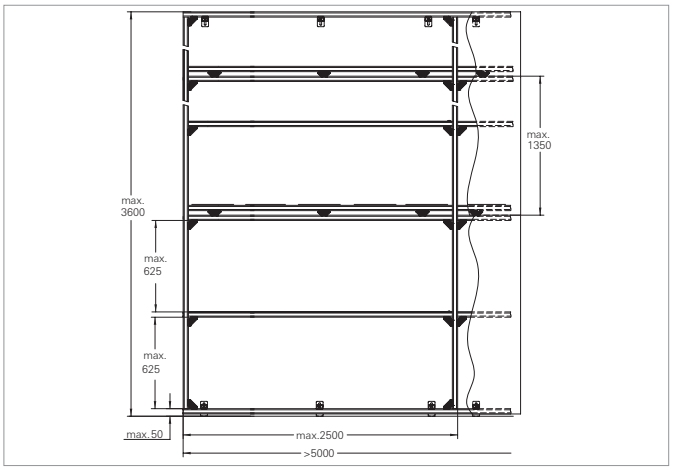

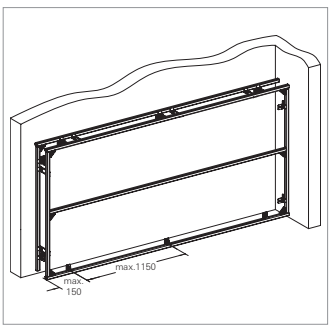

Befestigung Boden/Wand
Abstand: max. 1150 mm

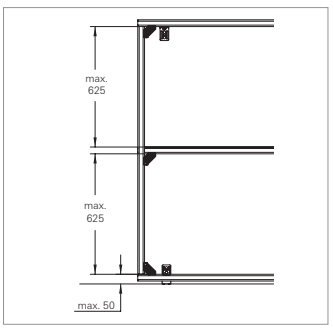

Abstand Wand/Boden

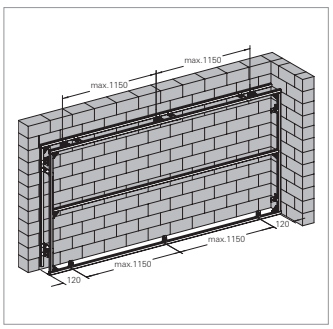

Befestigung an Massivwänden
Abstand: max. 1150 mm

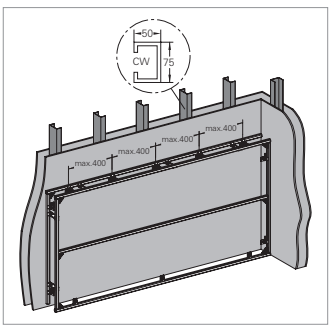

Befestigung an Leichtbauwänden
Abstand: max. 400 mm

FREISTEHENDE INSTALLATIONSWAND TEILHOCH

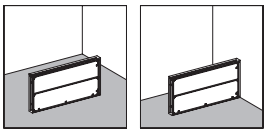

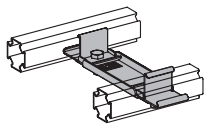

Tiefe bis 210 mm

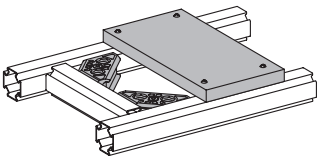

* Tiefe über 210 mm

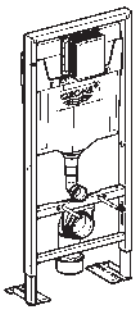

Verbindung der Wandebenen
* Verbindungen mit einer Tiefe von mehr als 210 mm müssen zusätzlich mit einer Verlaschung ausgestattet werden.
Abstand: max. 1150 mm

Achtung:
In diesen Installationswänden sind ausschliesslich Rapid SL WC- oder Bidet-Elemente mit Schwerlastfuß zugelassen.

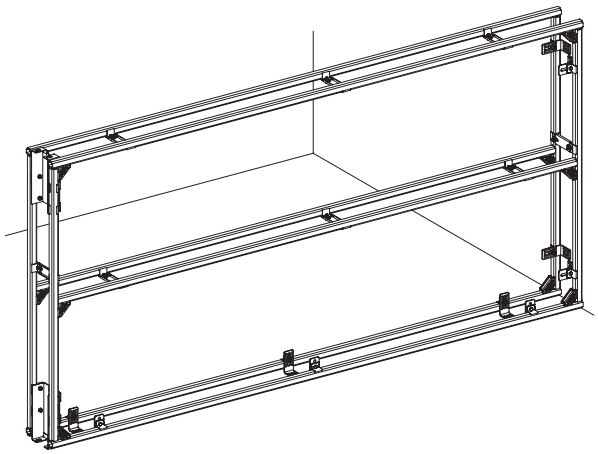

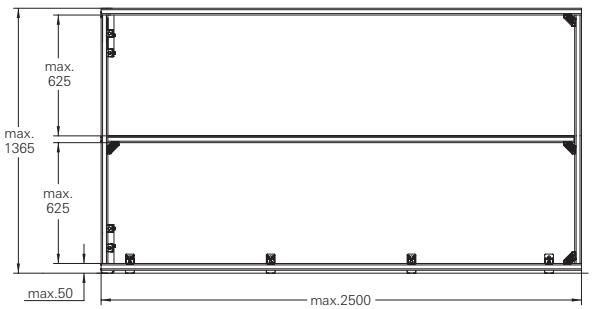

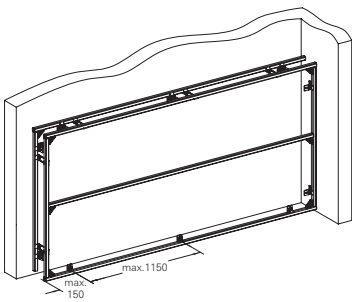

Befestigung am Boden
Abstand: max. 1150 mm

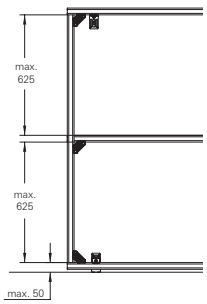

Abstand Wand/Boden

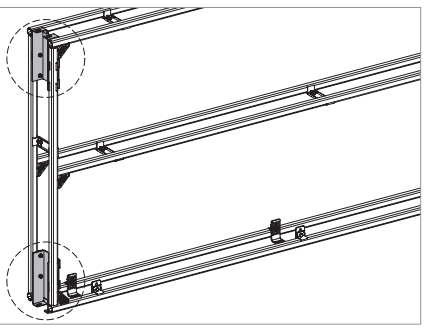

Halterung für freistehende Montage. Montage nur auf Rohfussboden jeweils an den Stirnseiten oben und unten eine Halterung (39 025 000).

EINBAU ELEMENTE
MINDESTBAUHÖHEN

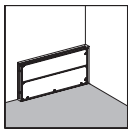

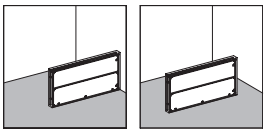

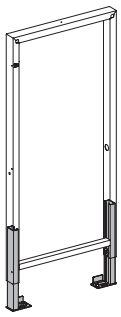

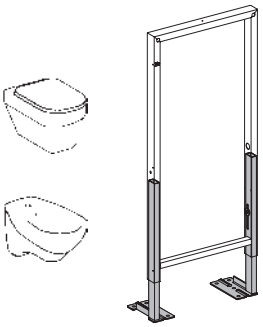

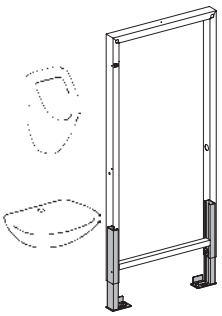

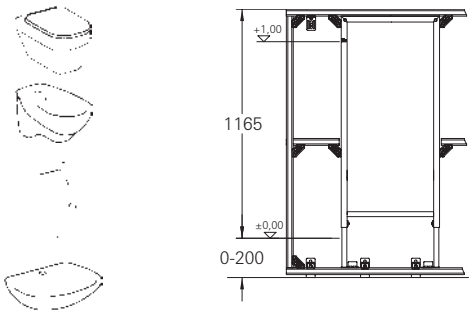

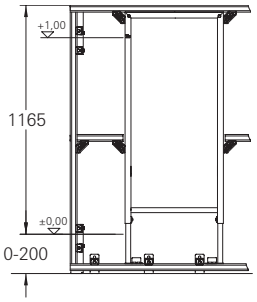

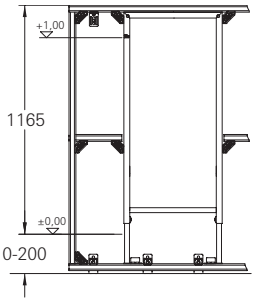

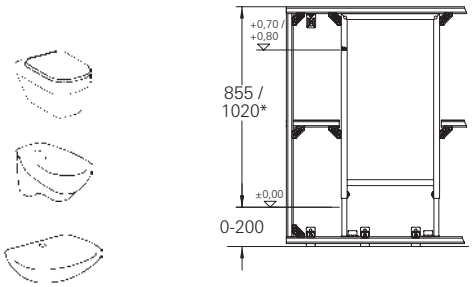

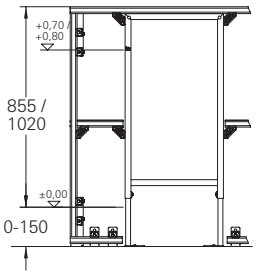

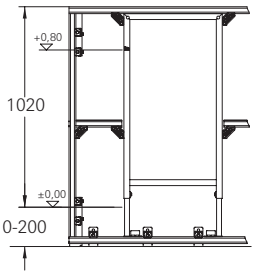

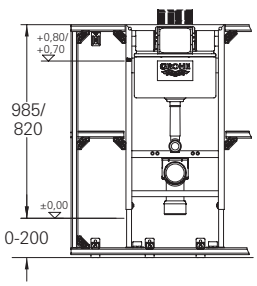

- Bei Vorwandmontage kann das obere Profil im Bereich der Elemente ausgespart werden um auf 0,82/1,00/ 1,13 m Bauhöhe zu kommen. Zur Befestigung müssen zusätzlich die Wandwinkel 38 558 00M montiert werden.

EINBAU ELEMENTE

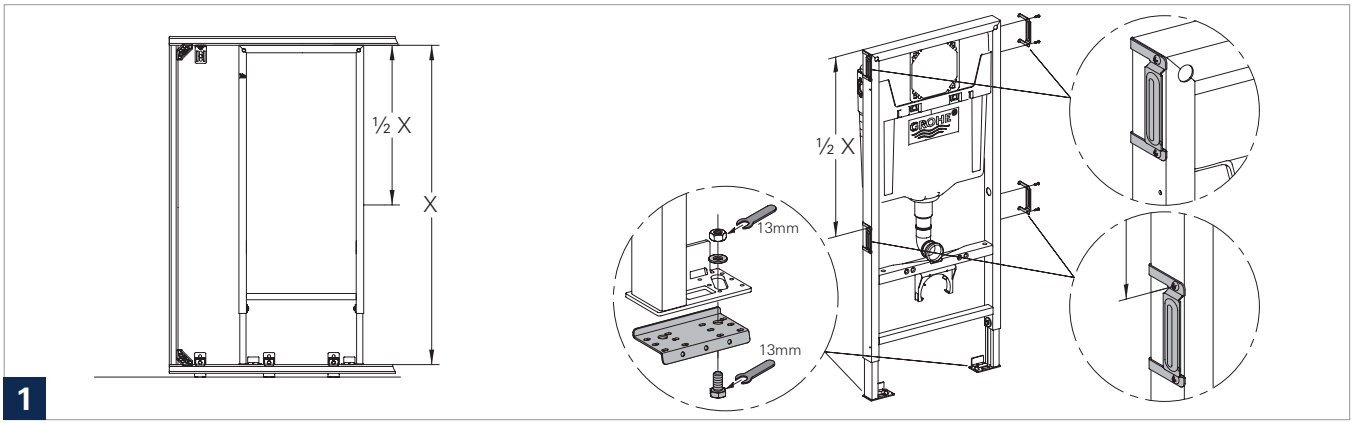

• Profiladapter am Element montieren

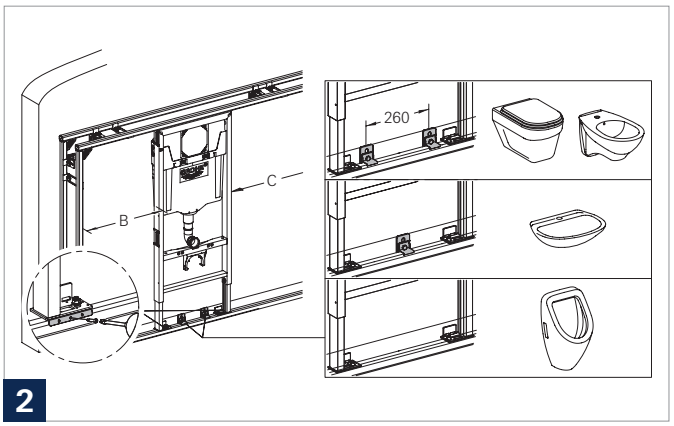

• Montagewinkel montieren

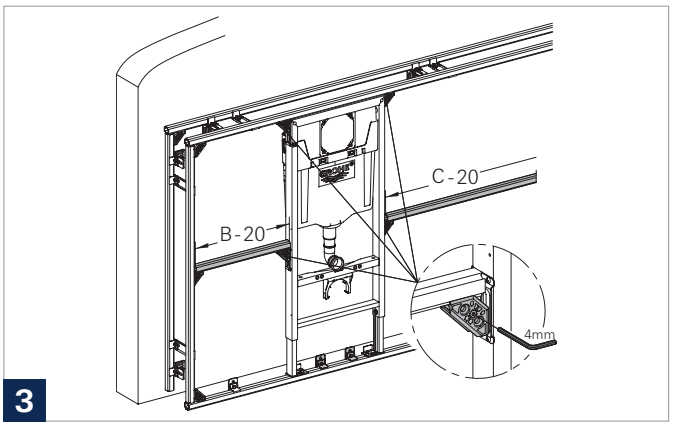

• Profile zuschneiden und mit Verbindern am Element befestigen

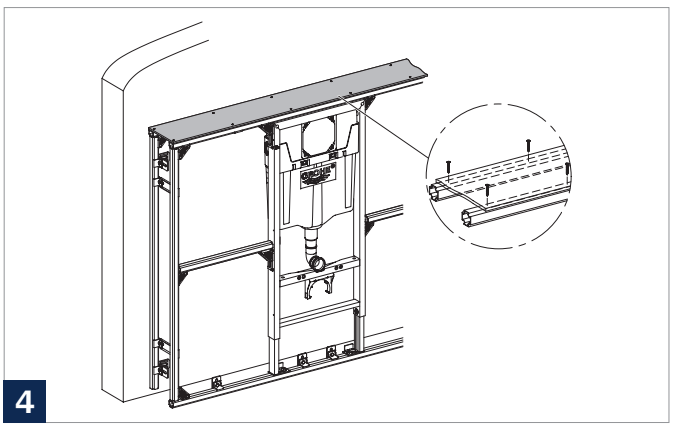

• Ablageverkleidung am Wandprofil und am vorderen Profil befestigen

FREISTEHENDE INSTALLATION
EINBAU ELEMENTE

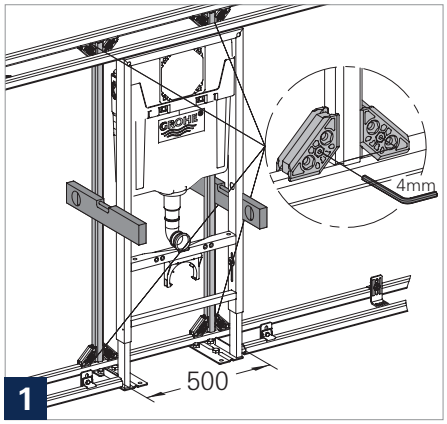

- Element mit Schwerlastfuß montieren
- 2 vertikale Profile in die hintere Profilebene einbauen

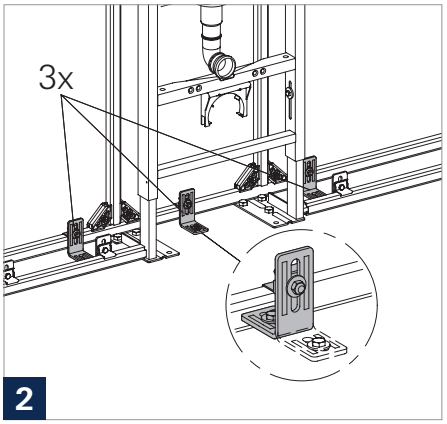

- Das hintere horizontale Profil mit drei Wandwinkeln befestigen

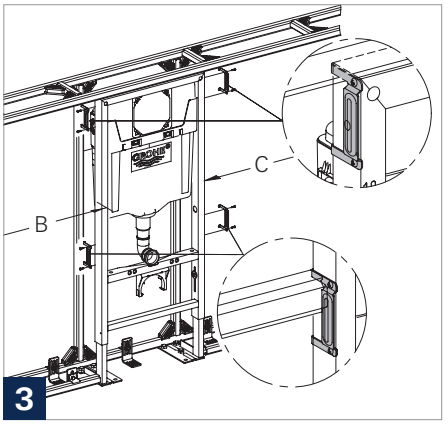

- Seitliche Profilbefestigungen montieren

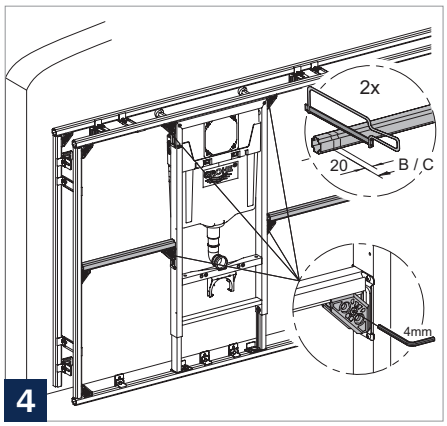

- Profile zuschneiden und mit dem Element verbinden

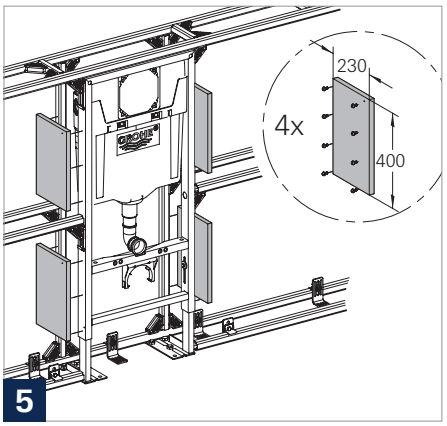

- Element durch Laschen mit der hinteren Profilebene verbinden

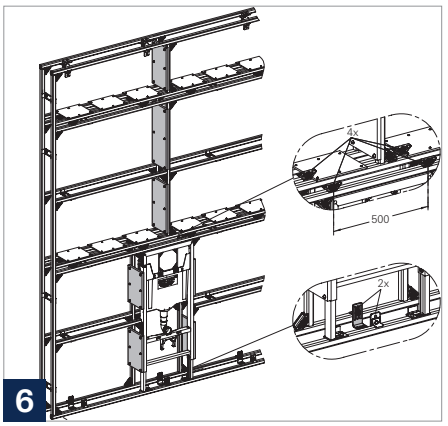

- Bei raumhoher Montage die Profilebenen und Verlaschungen deckenhoch ausführen

EINBAU
HALTERUNGEN

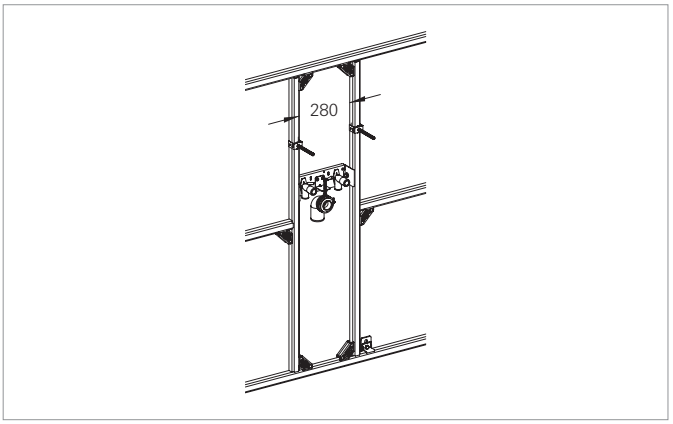

Waschtisch

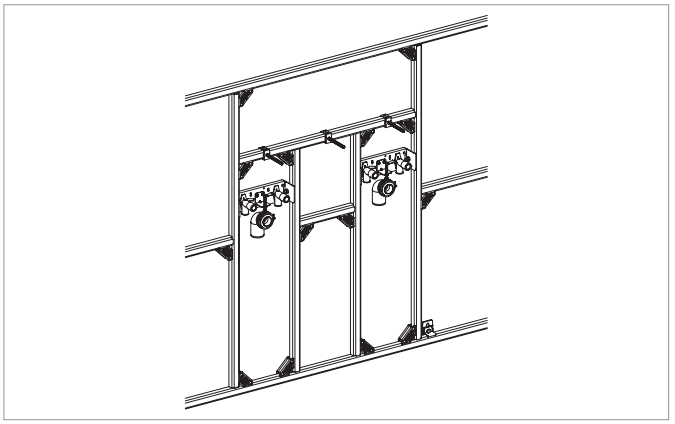

Doppelwaschtisch

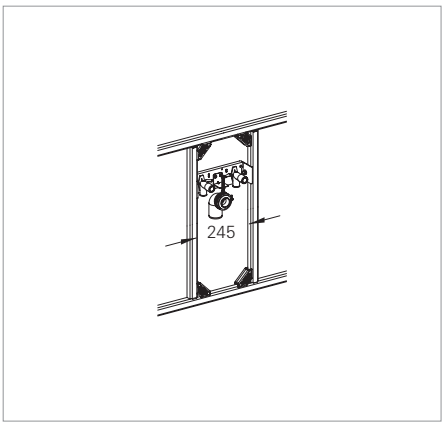

Armaturenhalterungen

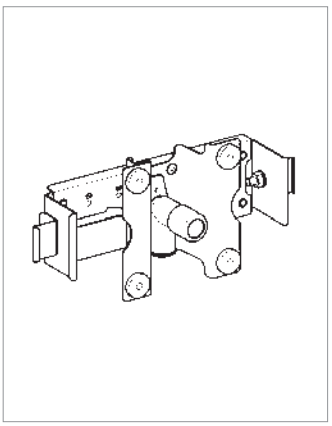

Halterung für Aufputz-
Armatur/ Einzelzapfstelle

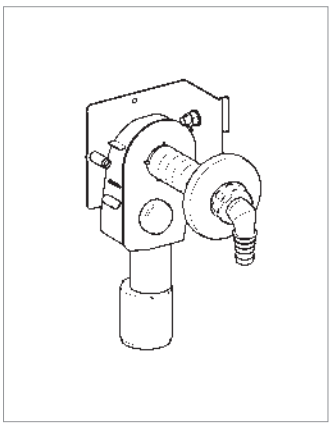

Halterung für Waschmaschine

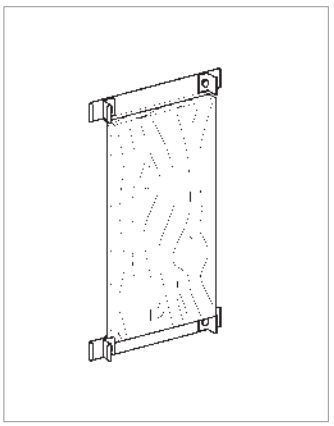

Halteplatte

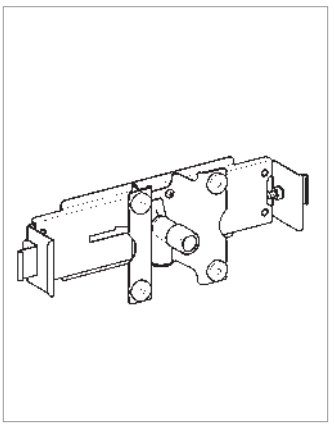

Halterung für Aufputz-
Armatur/Einzelzapfstelle

VERKLEIDUNG

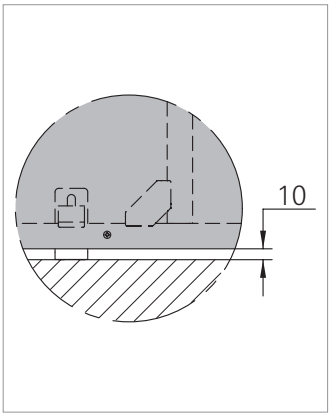

Wand-/Bodenabstand der Verkleidung ca. 10 mm

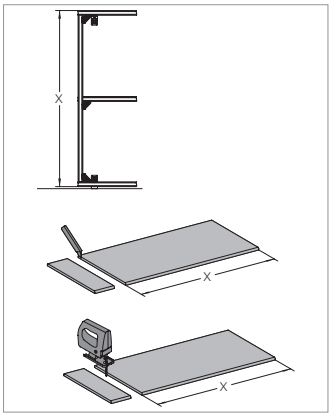

X - 10 mm

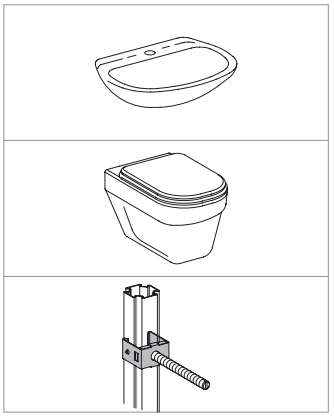

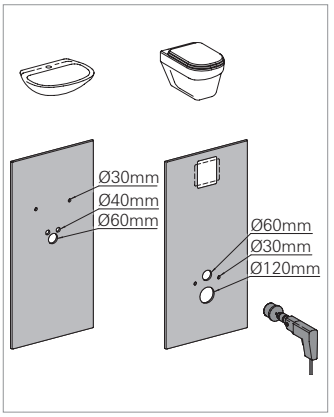

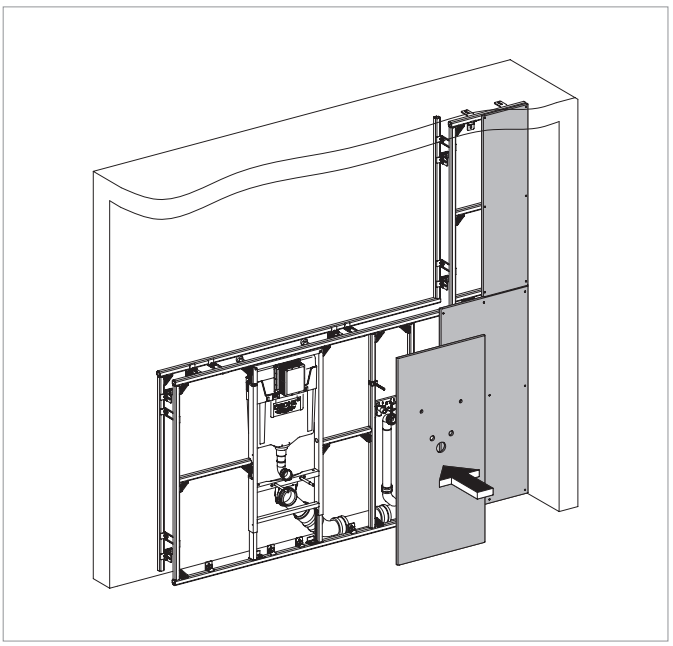

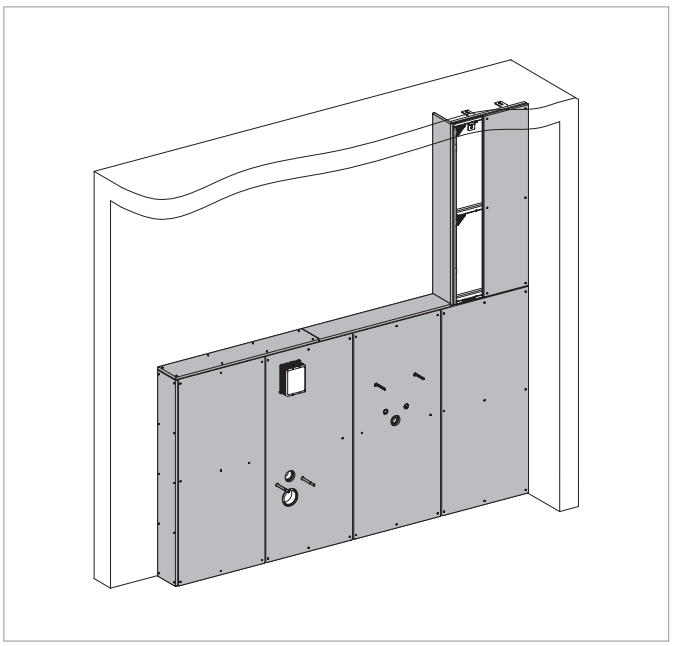

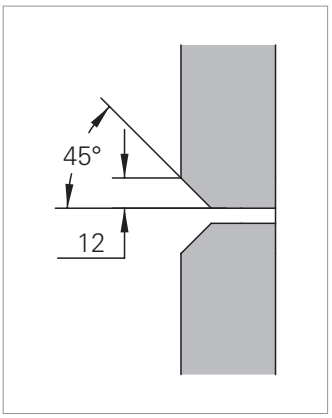

Schnittkanten der Gipskartonplatten abschrägen

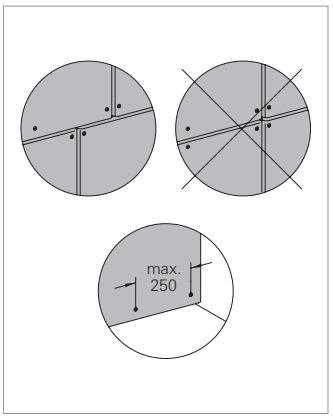

Keine Kreuzfugen Schraubenabstände max. 250 mm an den vertikalen Profilen

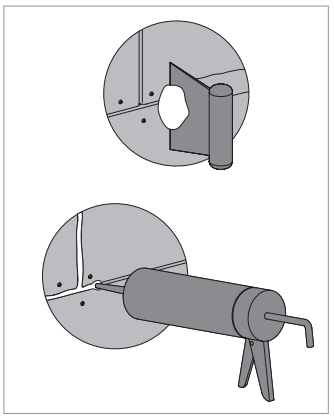

39 026 000 Fugen ohne Armierung verspachteln
39 045 000 Fugen der zementgebundenen Platten an den Stirnseiten verkleben

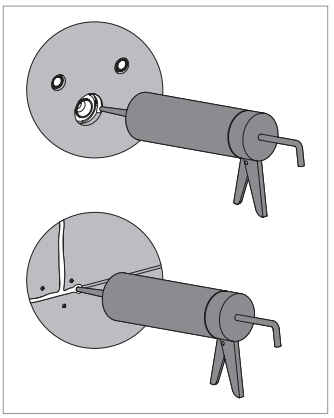

Durchdringungen und Wandanschluss abdichten

MONTAGEABLAUF

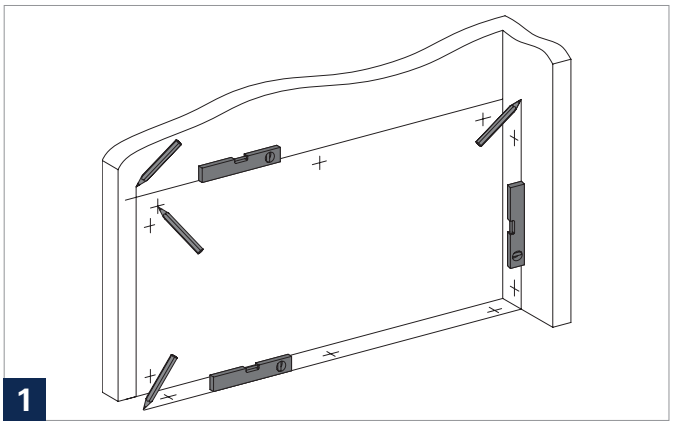

- Meterriß, Ober- und Vorderkante Vorwand anzeichnen

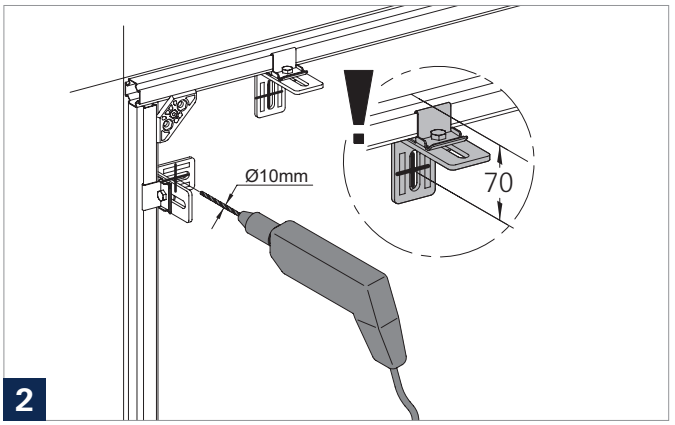

- Befestigungspunkte für Wand- und Bodenwinkel anzeichnen (H/T -70 mm)
- Bohren

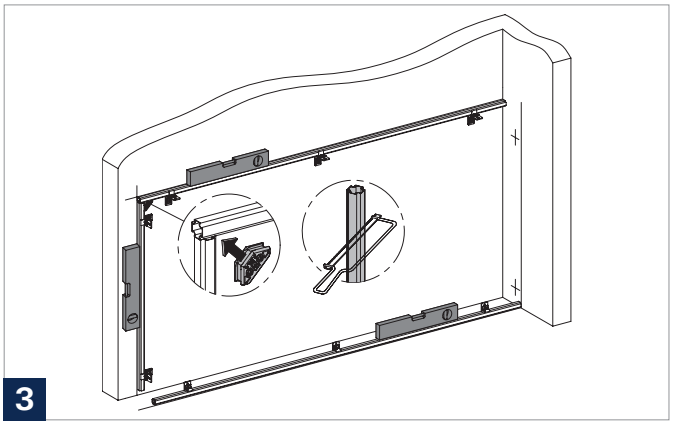

- Wandwinkel an den waagerechten Profilen befestigen
- Am Baukörper montieren
- Ausrichten

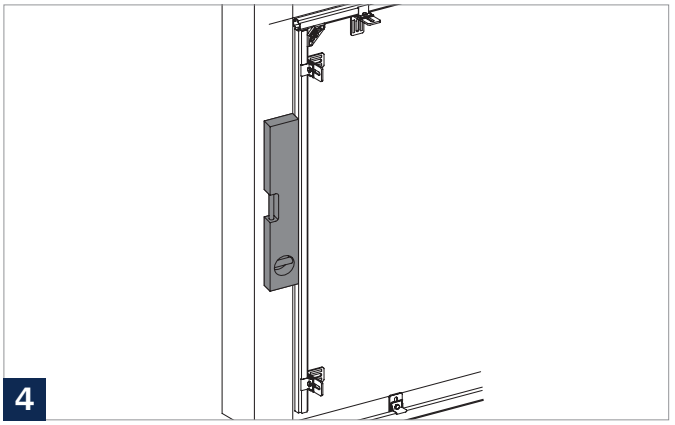

- Senkrechtes Profil und Verbinder montieren
- Ausrichten

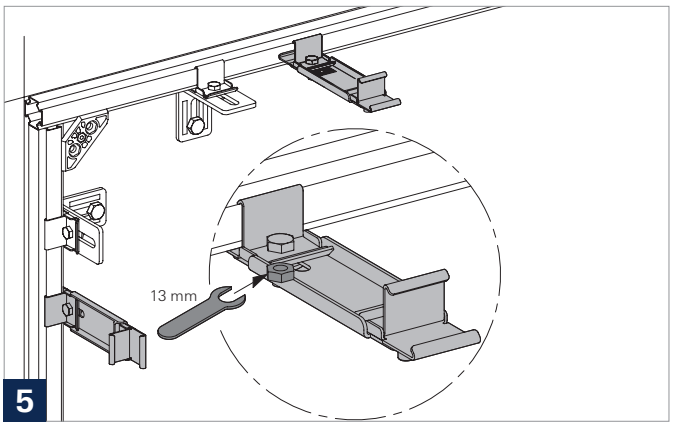

- Abstandhalter befestigen

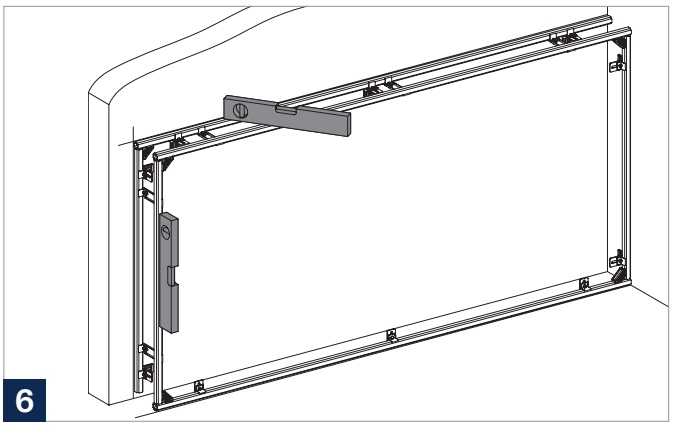

- Vordere Ebene montieren
- Ausrichten

MATERIALBEDARF UND MONTAGEZEITEN

ÜBERSICHT MATERIALBEDARF UND MONTAGEZEITEN

Zusätzlicher Materialbedarf/Montagezeit für den Einbau von Elementen/Armaturenhalterungen Elemente/Halterungen	Produkt-Nr.	39 019 000 Profil [m]*	39 020 000 Verbinder	39 022 000 Abstandhalter	39 023 000 Wandbefestigung	39 049 000 Befestigungssatz	39 029 000 Wandhalter [Stk]	39 026 000 Gipskartonplatte [Stk]	39 028 000 Schnnellbauschrauben, 250 Stk	Montagezeit [min]
Rapid SL für WC, 0,82 m/1,13 m Bauhöhe	38528001, 38519001, 38675001, 38525001, 38526000, 39002000, 38994000	–	4	–	2	1	2	–	–	15
Rapid SL für WC, 0,82 m/1,13 m Bauhöhe, freistehende Montage	38584001, 38586001, 38587000	2,6	10	–	–	–	–	0,5	24	35
Rapid SL für Bidet 0,82 m/1,13 m Bauhöhe	38553001, 38545000, 38543000	–	4	–	2	1	2			19
Rapid SL für Bidet 0,82 m/1,13 m Bauhöhe, freistehende Montage	38581001, 38582000, 38583000	2,6	10	–	–	–	–	0,5	24	40
Rapid SL für Urinal	38786001, 38511000, 38517001	–	4	–	1	1	–	–	–	12
Rapid SL für Waschtisch	38554001, 38625001, 38544000, 38748001, 38546000	–	4	–	2	1	2	–	–	12
WT-Bausatz	39030000, 39034000	2,6	6	–	–	–	–	–	–	10
Halterungen										
für AP- und UP-Armaturen, zweiseitig befestigt	39035000,39044000, 39060000, 39042000	1,3	4	–	–	–	–	–	–	8
für AP- und UP-Armaturen, einseitig befestigt	39040000, 39045000, 39064000, 39066000	0,65	4	–	–	–	–	–	–	5
Halteplatte	39039000	1,3	4	–	–	–	–	–	–	10

* Längenangaben bei Raumhöhe von 2,6 m und Bodenaufbau von 0,2 m bei Vorwandinstallation mit Ablage direkt über dem Element wird 39 029 000 nicht benötigt

VORWAND HÖHE 855 MM, ZWEISEITIG BEFESTIGT

Höhe von OKFFB bis Oberkante Wandkonstr.	Breite der Wandkonstruktion	Profil 39 019 000	Profilverbinder 39 020 000	Montagewinkel 39 023 000	Abstandhalter 39 022 000	Verkleidung 39 026 000	Schnellbau-schrauben 39 028 000	Fugenspachtel 39 027 000 (nicht für wasserbelastete Bereiche)	Montagezeit
		1 pro lfd. M	0,85 pro Verb.	2,5 pro Winkel	3 pro Halter	22,78 pro Platte	0 in Platte	0 in Platte	IST-Zeit
mm	mm	m	Stück	Stück	Stück	Stück	Stück	kg	min
855	500	3,2	6	8	2	1	16	0,26	57
855	750	4,2	6	8	2	1	16	0,26	58
855	1000	5,2	6	8	2	2	32	0,53	82
855	1250	6,2	6	8	2	2	32	0,53	83
855	1500	7,2	6	10	2	2	32	0,53	86
855	1750	8,2	6	10	3	3	48	0,79	116
855	2000	9,2	6	10	3	3	48	0,79	117
855	2250	10,2	6	10	3	3	48	0,79	118
855	2500	11,2	6	10	3	4	64	1,05	141
855	2750	12,86	10	12	4	4	64	1,05	154
855	3000	13,86	10	12	4	4	64	1,05	158
855	3250	14,86	10	12	4	4	64	1,05	159
855	3500	15,86	10	12	4	5	80	1,32	183
855	3750	16,86	10	14	5	5	80	1,32	189
855	4000	17,86	10	14	5	5	80	1,32	190
855	4250	18,86	10	14	5	6	96	1,58	217
855	4500	19,86	10	14	5	6	96	1,58	218

Die technischen Angaben in den folgenden Tabellen sind sorgfältig erarbeitet, erfolgen jedoch ohne Gewähr für Vollständigkeit und Richtigkeit.

MATERIALBEDARF UND MONTAGEZEITEN

VORWAND HÖHE 1170 MM, ZWEISEITIG BEFESTIGT

Höhe von OKFFB bis Oberkante Wandkonstr.	Breite der Wand-konstruktion	Profil 39 019 000	Profilverbinder 39 020 000	Montagewinkel 39 023 000	Abstandhalter 39 022 000	Verkleidung 39 026 000	Schnellbau-schrauben 39 028 000	Fugenspachtel 39 027 000 (nicht für wasserbelastete Bereiche)	Montagezeit
		1 pro lfd. M	0,85 pro Verb.	2,5 pro Winkel	3 pro Halter	22,78 pro Platte	0 in Platte	0 in Platte	IST-Zeit
mm	mm	m	Stück	Stück	Stück	Stück	Stück	kg	min
1170	500	3,91	6	8	2	1	16	0,26	58
1170	750	4,91	6	8	2	2	32	0,53	82
1170	1000	5,91	6	8	2	2	32	0,53	83
1170	1250	6,91	6	8	2	3	48	0,79	106
1170	1500	7,91	6	8	2	3	48	0,79	112
1170	1750	8,91	6	10	3	3	48	0,79	116
1170	2000	9,91	6	10	3	4	64	1,05	143
1170	2250	10,91	6	10	3	4	64	1,05	144
1170	2500	11,91	6	10	3	5	80	1,32	170
1170	2750	13,92	10	12	4	5	80	1,32	172
1170	3000	14,92	10	12	4	6	80	1,58	197
1170	max. 3000	14,92	39 067 000 Rapid Pro Einsteigerset mit WC und WT			6	80	1,58	197*
1170	max. 3000	14,92	37 447 000 Rapid Pro Einsteigerset mit WC			6	80	1,58	197*
1170	max. 3000	14,92	37 448 000 Rapid Pro Einsteigerset			6	80	1,58	197
1170	3250	15,92	10	12	4	6	96	1,58	200
1170	3500	16,92	10	12	5	6	96	1,58	202
1170	3750	17,92	10	14	5	7	112	1,84	230
1170	4000	18,92	10	14	5	7	112	1,84	232
1170	4250	19,92	10	14	5	8	112	2,11	259
1170	4500	20,92	10	14	5	8	128	2,11	261

* Montagezeit ohne WC/Waschtisch

VORWAND HÖHE 2600 MM, ZWEISEITIG BEFESTIGT, RAUMHOCH

Höhe von OKFFB bis Oberkante Wandkonstr.	Breite der Wandkonstruktion	Profil 39 019 000	Profilverbinder 39 020 000	Montagewinkel 39 023 000	Abstandhalter 39 022 000	Verkleidung 39 026 000	Schnellbau-schrauben 39 028 000	Fugenspachtel 39 027 000 (nicht für wasserbelastete Bereiche)	Montagezeit
		1 pro lfd. M	0,85 pro Verb.	2,5 pro Winkel	3 pro Halter	22,78 pro Platte	0 in Platte	0 in Platte	IST-Zeit
mm	mm	m	Stück	Stück	Stück	Stück	Stück	kg	min
2600	500	7,42	12	8	0	2	32	0,53	83
2600	750	8,92	12	10	0	3	48	0,79	112
2600	1000	10,42	12	10	0	4	64	1,05	137
2600	1250	11,92	12	10	0	4	64	1,05	138
2600	1500	13,42	12	12	0	5	80	1,32	165
2600	1750	14,92	13	12	0	6	96	1,58	190
2600	2000	16,42	13	12	0	7	112	1,84	214
2600	2250	17,92	13	12	0	7	112	1,84	216
2600	2500	19,42	13	12	0	8	128	2,11	241
2600	2750	23,18	22	14	0	9	144	2,37	277
2600	3000	24,68	23	14	0	10	160	2,63	302
2600	3250	26,18	23	14	0	11	176	2,9	326
2600	3500	27,68	23	14	0	11	176	2,9	328
2600	3750	29,18	23	14	0	12	192	3,16	352
2600	4000	30,68	23	16	0	13	208	3,42	379
2600	4250	32,18	24	16	0	14	224	3,69	404
2600	4500	33,68	24	16	0	14	224	3,69	406

VORWAND HÖHE 855 MM, EINSEITIG BEFESTIGT

Höhe von OKFFB bis Oberkante Wandkonstr.	Breite der Wandkonstruktion	Profil 39 019 000	Profilverbinder 39 020 000	Montagewinkel 39 023 000	Abstandhalter 39 022 000	Verkleidung 39 026 000	Schnellbau-schrauben 39 028 000	Fugenspachtel 39 027 000 (nicht für wasserbelastete Bereiche)	Montagezeit
		1 pro lfd. M	0,85 pro Verb.	2,5 pro Winkel	3 pro Halter	22,78 pro Platte	0 in Platte	0 in Platte	IST-Zeit
mm	mm	m	Stück	Stück	Stück	Stück	Stück	kg	min
855	500	4	7	8	4	1	32	0,27	62
855	750	5	7	8	4	2	32	0,53	90
855	1000	6	7	8	4	2	32	0,53	91
855	1250	7	7	8	4	3	48	0,79	118
855	1500	8	7	10	4	3	48	0,79	120
855	1750	9	7	10	5	3	48	0,79	122
855	2000	10	7	10	5	3	48	0,79	125
855	2250	11	7	10	5	4	64	1,05	152
855	2500	12	7	10	5	4	64	1,05	154
855	2750	13,7	13	12	6	5	80	1,32	175
855	3000	14,7	11	12	6	5	80	1,32	178
855	3250	15,7	11	12	6	6	96	1,58	205
855	3500	16,7	11	12	7	6	96	1,58	208
855	3750	17,7	11	14	5	6	96	1,58	211
855	4000	18,7	11	14	6	7	112	1,84	238
855	4250	19,7	11	14	6	7	112	1,84	240
855	4500	20,7	11	14	6	7	112	1,84	242

VORWAND HÖHE 1170 MM, EINSEITIG BEFESTIGT

Höhe von OKFFB bis Oberkante Wandkonstr.	Breite der Wand-konstruktion	Profil 39 019 000	Profilverbinder 39 020 000		Montagewinkel 39 023 000	Abstandhalter 39 022 000	Verkleidung 39 026 000	Schnellbau-schrauben 39 028 000	Fugenspachtel 39 027 000 (nicht für wasserbelastete Bereiche)	Montagezeit
		1 pro lfd. M	0,85 pro Verb.		2,5 pro Winkel	3 pro Halter	22,78 pro Platte	0 in Platte	0 in Platte	IST-Zeit
mm	mm	m	Stück	Stück	Stück	Stück	Stück	kg	min	
1170	500	5,01	7	8	4	2	32	0,53	89	
1170	750	6,01	7	8	4	2	32	0,53	90	
1170	1000	7,01	7	8	4	2	32	0,53	91	
1170	1250	8,01	7	8	4	3	48	0,79	114	
1170	1500	9,01	7	10	4	3	48	0,79	120	
1170	1750	10,01	7	10	5	4	64	1,05	147	
1170	2000	11,01	7	10	5	4	64	1,05	148	
1170	2250	12,01	7	10	5	4	64	1,05	149	
1170	2500	13,01	7	10	5	5	80	1,32	173	
1170	2750	15,02	13	12	6	5	80	1,32	175	
1170	3000	16,02	11	12	6	6	96	1,58	202	
1170	max. 3000	16,02	39 0670 00 Rapid Pro Einsteigerset mit WC und WT				6	96	1,58	202*
1170	max. 3000	16,02	37 447 000 Rapid Pro Einsteigerset mit WC				6	96	1,58	202*
1170	max. 3000	16,02	37 448 000 Rapid Pro Einsteigerset				6	96	1,58	202
1170	3250	17,02	11	12	6	6	96	1,58	206	
1170	3500	18,02	11	12	7	7	112	1,84	230	
1170	3750	19,02	11	14	5	7	112	1,84	232	
1170	4000	20,02	11	14	6	7	112	1,84	235	
1170	4250	21,02	11	14	6	8	128	2,11	262	
1170	4500	22,02	11	14	6	8	128	2,11	265	

* Montagezeit ohne WC/Waschtisch

MATERIALBEDARF UND MONTAGEZEITEN

VORWAND HÖHE 2600 MM, EINSEITIG BEFESTIGT, RAUMHOCH

Höhe von OKFFB bis Oberkante Wandkonstruktion	Breite der Wandkonstruktion	Profil 39 019 000	Profilverbinder 39 020 000	Montagewinkel 39 023 000	Abstandhalter 39 022 000	Verkleidung 39 026 000	Schnellbau-schrauben 39 028 000	Fugenspachtel 39 027 000 (nicht für wasserbelastete Bereiche)	Wandbefestigung 39 029 000	Montagezeit
		1 pro lfd. M	0,85 pro Verb.	2,5 pro Winkel	3 pro Halter	22,78/Platte	0 in Platte	0 in Platte	3 pro Befest.	IST-Zeit
mm	mm	m	Stück	Stück	Stück	Stück	Stück	kg	Stück	min
2600	500	9,97	12	10	3	3	48	0,79	0	123
2600	750	11,47	12	10	3	3	48	0,79	0	124
2600	1000	12,97	12	10	3	4	64	1,05	0	148
2600	max. 1000	12,97	37 449 000 Rapid Pro Einsteigerset			4	64	1,05	0	148
2600	1250	14,47	12	10	3	5	80	1,32	0	173
2600	1500	15,97	12	12	3	6	96	1,58	0	202
2600	1750	17,47	13	12	3	7	112	1,84	0	227
2600	2000	18,97	13	12	3	7	112	1,84	0	228
2600	2250	20,47	13	12	3	8	128	2,11	0	253
2600	2500	21,97	13	12	3	9	144	2,37	0	277
2600	2750	25,73	22	14	3	10	160	2,63	2	305
2600	3000	27,23	23	14	3	10	160	2,63	2	324
2600	3250	28,73	23	14	3	11	176	2,9	2	351
2600	3500	30,23	23	14	3	12	192	3,16	2	379
2600	3750	31,73	23	14	3	13	208	3,42	2	405
2600	4000	33,23	23	16	3	13	208	3,42	2	409
2600	4250	34,73	24	16	3	14	224	3,69	2	432
2600	4500	36,23	24	16	3	15	240	3,95	2	459

HÖHE 855 MM, FREISTEHEND

Bauhöhe (OKFFB bis Oberkante Tragwerk)	Breite der Wandkonstruktion	Profil 39 019 000	Profilverbinder 39 020 000	Montagewinkel 39 023 000	Abstandhalter 39 022 000	Halterung für freistehende Montage 39 025 000	Verkleidung 39 026 000	Schnellbauschrauben 39 028 000	Fugenspachtel 39 027 000 (nicht für wasserbelastete Bereiche)	Montagezeit
mm	mm	m	Stück	Stück	Stück	Stück	Stück	Stück	kg	min
855	500	5,5	12	4	0	4	2	68	0,6	126
855	750	7	12	4	0	4	3	88	0,9	154
855	1000	8,5	12	4	0	4	3	88	0,9	156
855	1250	10	12	4	0	4	4	108	1,2	181
855	1500	11,5	12	6	2	4	5	128	1,5	208
855	1750	13	12	6	2	4	6	148	1,8	235
855	2000	14,5	12	6	2	4	7	168	1,8	262
855	2250	16	12	6	2	4	8	188	2,1	285
855	2500	17,5	12	6	2	4	9	208	2,4	312

Wandtiefe 230 mm

Bei Montage von WC-Elementen ist ausschliesslich der Einsatz von Rapid SL mit Schwerlastfuß zulässig.

HÖHE 1170 MM, FREISTEHEND

Höhe von OKFFB bis Oberkante Wandkonstruktion	Breite der Wandkonstruktion	Rapid Pro Profil 39 019 000	Rapid Pro Profilverbinder 39 020 000	Rapid Pro Montagewinkel 39 023 000	Rapid Pro Abstandhalter 39 022 000	Halterung für freistehende Montage 39 025 000	Rapid Pro Verkleidung 39 026 000	Rapid Pro Schnellbauschrauben 39 028 000	Rapid Pro Fugenspachtel 39 027 000	Montagezeit
mm	mm	m	Stück	Stück	Stück	Stück	Stück	Stück	kg	min
1170	500	6,5	12	4	0	4	3	96	0,4	139
1170	750	8	12	4	0	4	3	96	0,5	142
1170	1000	9,5	12	4	0	4	4	116	0,6	169
1170	1250	11	12	4	0	4	5	136	0,7	191
1170	1500	12,5	12	6	2	4	6	156	0,9	223
1170	max. 1500	12,537 450 000 Rapid Pro Einsteigerset					6	156	0,9	223
1170	1750	14	12	6	2	4	6	156	1	229
1170	2000	15,5	12	6	2	4	7	176	1,1	258
1170	2250	17	12	6	2	4	8	196	1,3	289
1170	2500	18,5	12	6	2	4	9	216	1,4	316

Wandtiefe 230 mm

Bei Montage von WC-Elementen ist ausschliesslich der Einsatz von Rapid SL mit Schwerlastfuß zulässig.

HÖHE 2600 MM, FREISTEHEND, RAUMHOCH

Höhe von OKFFB bis Oberkante Wandkonstruktion	Breite der Wandkonstruktion	Profil 39 019 000	Profilverbinder 39 020 000	Montagewinkel 39 023 000	Abstandhalter 39 022 000	Verkleidung 39 026 000	Grohedal QM² Verkleidung	Fugenspachtel 39 027 000	Montagezeit
mm	mm	m	Stück	Stück	Stück	Stück		kg	min
2600	500	14,8	24	8	6	5,0	2,6	1,3	180
2600	750	17,8	24	8	6	6,0	3,9	1,6	207
2600	1000	20,8	24	8	6	8,0	5,2	2,3	268
2600	1250	23,8	24	8	6	9,0	6,5	2,6	328
2600	1500	27,2	24	8	9	10,0	7,8	2,9	355
2600	1750	30,2	24	12	9	13,0	9,1	3,5	419
2600	2000	33,2	24	12	9	15,0	10,4	4,1	473
2600	2250	36,2	24	12	9	17,0	11,7	4,7	527
2600	2500	39,2	24	12	9	18,0	13	5,0	554

Wandtiefe 230 mm

MATERIALBEDARF UND MONTAGEZEITEN

HÖHE 855 MM, FREISTEHEND, EINSEITIG BEFESTIGT

Bauhöhe (OKFFB bis Oberkante Tragwerk)	Breite der Wandkonstruktion	Profil 39 019 000	Profilverbinder 39 020 000	Montagewinkel 39 023 000	Abstandhalter 39 022 000	Halterung für freistehende Montage 39 025 000	Verkleidung 39 026 000	Schnellbauschrauben 39 028 000	Fugenspachtel 39 027 000 (nicht für wasserbelastete Bereiche)	Montagezeit
mm	mm	m	Stück	Stück	Stück	Stück	Stück	Stück	kg	min
855	500	4,7	12	6	0	2	2	54	0,6	96
855	750	6,2	12	6	0	2	3	74	0,9	124
855	1000	7,7	12	6	0	2	3	74	0,9	127
855	1250	10	12	6	0	2	4	94	1,2	154
855	1500	11,5	12	6	0	2	4	94	1,2	157
855	1750	13	12	10	0	2	5	114	1,5	186
855	2000	14,5	12	10	0	2	6	134	1,8	211
855	2250	16	12	10	0	2	6	134	1,8	213
855	2500	17,5	12	10	0	2	7	154	2,1	235

Wandtiefe 230 mm

Bei Montage von WC-Elementen ist ausschliesslich der Einsatz von Rapid SL mit Schwerlastfuß zulässig.

HÖHE 1170 MM, FREISTEHEND, EINSEITIG BEFESTIGT

Bauhöhe (OKFFB bis Oberkante Tragwerk)	Breite der Wandkonstruktion	Profil 39 019 000	Profilverbinder 39 020 000	Montagewinkel 39 023 000	Abstandhalter 39 022 000	Halterung für freistehende Montage 39 025 000	Verkleidung 39 026 000	Schnellbauschrauben 39 028 000	Fugenspachtel 39 027 000 (nicht für wasserbelastete Bereiche)	Montagezeit
mm	mm	m	Stück	Stück	Stück	Stück	Stück	Stück	kg	min
1170	500	5	12	6	0	2	2	58	0,6	105
1170	750	7,1	12	6	0	2	2	58	0,6	130
1170	1000	7,1	12	6	0	2	4	98	1,2	136
1170	1250	9	12	6	0	2	5	118	1,5	160
1170	1500	10,5	12	6	2	2	6	138	1,8	175
1170	1750	12	12	10	2	2	7	158	2,1	202
1170	2000	13,5	12	10	2	2	7	158	2,1	209
1170	2250	15	12	10	2	2	8	178	2,4	226
1170	2500	16,5	12	10	2	2	9	198	2,7	258

Wandtiefe 230 mm

Bei Montage von WC-Elementen ist ausschliesslich der Einsatz von Rapid SL mit Schwerlastfuß zulässig.

SORTIMENT

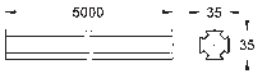

39 019 000

Profilschienen

für teilhohe und raumhohe Wandkonstruktionen verzinkt, 35 x 35 mm Profillänge 5000 mm VE 20 m

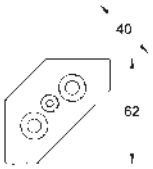

39 020 000

Verbinder

für die Erstellung von 90° und 45° Verbindungen sowie Parallelverbindungen Zinkdruckguß VE 50 Stk.

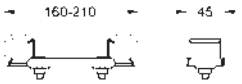

39 022 000

Abstandhalter

zum Fixieren und Aussteifen des Profilsystems und Herstellung variabler Profilverbindungen, Tiefenverstellung variabel VE 10 Stk.

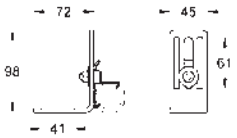

39 023 000

Montagewinkel

für Wand- und Bodenbefestigung von Profilen verzinkt mit Befestigungsmaterial VE 10 Stk.

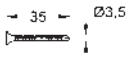

39 028 000

Schnellbauschrauben

250 Stück, 35 x Ø 3,5 mm mit Bohrspitze zur Befestigung der Verkleidungen 39 026 000/39 045 000

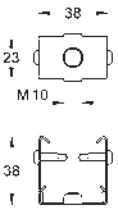

39 024 000

Befestigungsclip

M 10 zum Befestigen von Lasten direkt am Profil, Stahlclip mit Mutter M 10 verzinkt VE 10 Stk.

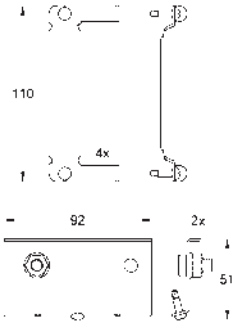

39 049 000

Befestigungssatz

für die Montage von Rapid SL Elementen in Rapid Pro, bestehend aus 4 Profil-befestigungen, 2 Bodenplatten und Befestigungsmaterial

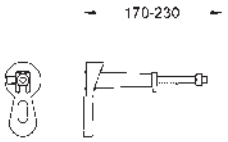

39 029 000

Wandbefestigung

für die Abstützung der Vorwandinstallation komplett mit Wandlasche, Stellschraube u. Befestigungs-material, VE 10 Stk.

GROHE Whisper®

GROHE QuickFix®

SORTIMENT

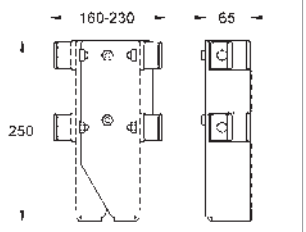

39 025 000

Halterung

für freistehende Montage, zur Stabilisierung freistehender Installationswände, Tiefenverstellung variabel, pulverbeschichtet

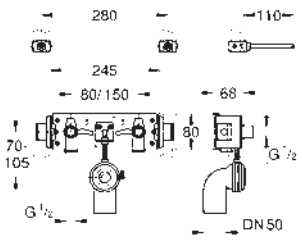

39 030 000

Halterung

für Waschtisch mit Standarmatur
2 schallgedämmte Armaturenanschlüsse DN 15
Verdrehsicherung

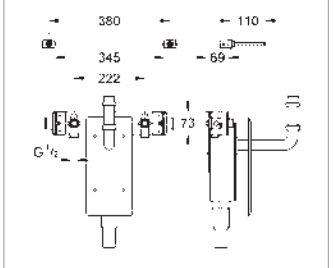

39 034 000

Halterung für Waschtisch mit Standarmatur und UP-Geruchsveschluss

2 schallgedämmte Armaturenanschlüsse DN 15

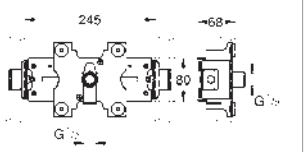

39 035 000

Halterung

für Aufputz-Armatur/Einzelzapfstelle, schallgedämmter Armaturenanschluss DN 15
Verdrehsicherung, verzinkt
Profilbefestigung

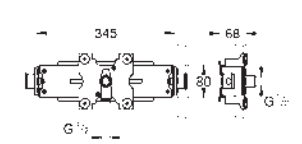

39 060 000

Halterung

für Aufputz-Armaturen/Einzelzapfstelle
schallgedämmter Armaturenanschluss DN 15
Verdrehsicherung

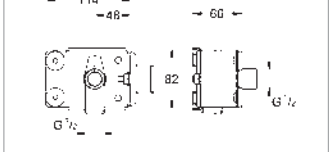

39 065 000

Halterung

für Aufputz-Armatur/Einzelzapfstelle
schallgedämmter Armaturenanschluss DN 15
Verdrehsicherung

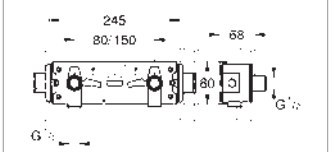

39 044 000

Halterung

für Aufputz-Armaturen
2 schallgedämmte Armaturenanschlüsse DN 15
Verdrehsicherung, verzinkt
Profilbefestigung, Breite 245 mm

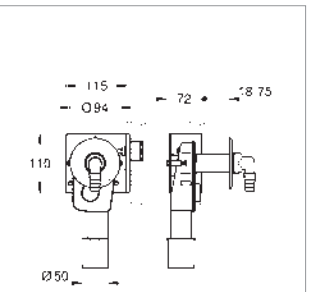

39 040 000

Halterung für Waschmaschine

vertikale oder horizontale Montage, einseitig befestigt, Wandeinbau-Geruchverschluss DN 15

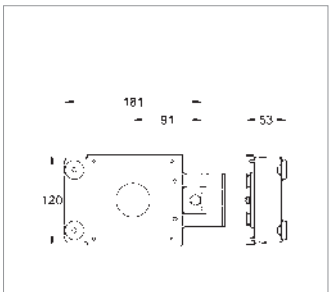

39 066 000

Halterung

für Unterputz-Seitenbrausen, F-digital Deluxe Dampfmodule, Lichtmodule, Docking Station für Anschluss von hinten

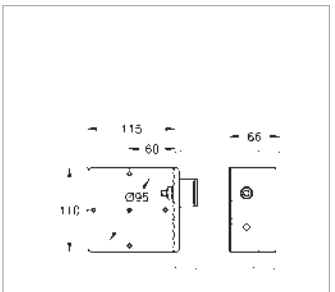

39 064 000

Halterung

für F-digital Deluxe Temperaturfühler für Dampfmodul mit Befestigungsmaterial einseitig befestigt, verzinkt

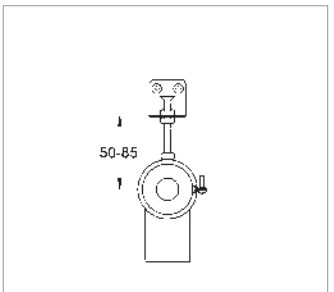

39 051 000

Ablaufschelle

DN 50 mit Dämmgummi für Armaturenhalterung 39 044 000

GROHE Whisper®

GROHE QuickFix®

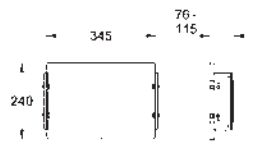

39 042 000

Halteplatte

für die Befestigung von
UP-Armaturen oder
Raumlüftern, tiefenverstellbar,
mit wasserfester
Schichtholzplatte

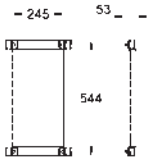

39 039 000

Halteplatte

für die Befestigung von
Ausstattungsgegenständen
und mittelschweren Lasten
Schichtholz, wasserfest

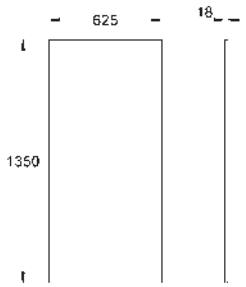

39 026 000

Verkleidung

zur einlagigen Verkleidung
der Rahmenkonstruktion
Gipskartonplate imprägniert
1350 x 600 x 18 mm
VE 30 Stk.

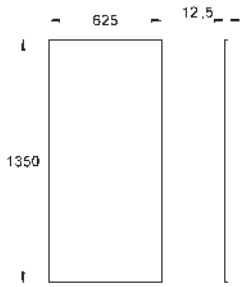

39 045 000

Verkleidung

zur einlagigen Verkleidung
der Rahmenkonstruktion in
wasserbelasteten Bereichen
VE 30 Stk.

39 068 000

Kartusche

zum Verkleben und Spachteln
der Verkleidung 39 045 000
in wasserbelasteten Bereichen

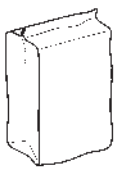

39 027 000

Fugenspachtel

imprägniert
5 kg
zum Verspachteln von Fugen
in der Verkleidung 39 026 000

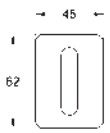

39 046 000

Schallschutz-Set

für Montagewinkel
Kork
selbstklebend
VE 10 Stk.

STARTER-PAKETE

Die Starter-Sets dienen zur einfachen Anwendung von Rapid Pro bei Standard-Aufbauten und decken die häufigsten 5 Anwendungen ab:

- Starter-Set WC/Waschtisch für Vorwand
- Starter-Set WC für Vorwand
- Starter-Set Rapid Pro für Vorwand
- Starter-Set Rapid Pro für einen Schacht
- Starter-Set Rapid Pro für freistehenden Raumtrenner

Mit diesen Starter-Sets sind bereits alle Komponenten für den jeweiligen Anwendungsfall in einem Karton zusammengestellt. Dadurch wird **Planungszeit, Logistik- und Lageraufwand auf einen minimalen Anteil reduziert**.

Hinweis: Die Rapid Pro Schiene (39 019 000) muss separat bestellt werden.

39 067 000
Starter-Set WC/Waschtisch
für Vorwand an einer Massivwand mit der Abmessung bis zu H 1200, B 3500, T 200 mm
mit WC-Element inkl. Betätigungsplatte und Waschtischhalterung bestehend aus:
1 x Rapid SL für WC (38 528 001)
1 x Befestigungssatz (39 049 000)
1 x Rapid Pro Halterung für Waschtisch mit Standardarmatur (39 030 000)
1 x Abdeckplatte Skate Cosmopolitan (38 732 000)
50 x Rapid Pro Verbinder (39 020 000)
10 x Rapid Pro Abstandhalter (39 022 000)
2 x Rapid Pro Wandbefestigung (39 029 000)
14 x Rapid Pro Montagewinkel (39 023 000)
39 019 000
erforderliche Schienen: 20 m

GROHE Whisper®

GROHE EcoJoy™

GROHE QuickFix®

37 447 000

Starter-Set WC

für Vorwand an einer Massivwand mit der Abmessung bis zu
H 1200, B 2000, T 200 mm
mit WC-Element und Betätigungsplatte
bestehend aus:
1 x Rapid SL für WC (38 528 001)
1 x Befestigungssatz (39 049 000)
1 x Abdeckplatte Skate Cosmopolitan (38 732 000)
16 x Rapid Pro Verbinder (39 020 000)
14 x Rapid Pro Montagewinkel (39 023 000)
14 x Rapid Pro Schallschutzset (39 046 000)
9 x Rapid Pro Abstandshalter (39 022 000)
2 x Rapid Pro Wandbefestigung (39 029 000)

39 019 000

erforderliche Schienen: 20 m

37 448 000

Starter-Set Vorwand

für Vorwand an einer Massivwand mit der Abmessung bis zu
H 1200, B 3000, T 200 mm
bestehend aus:
12 x Rapid Pro Verbinder (39 020 000)
14 x Rapid Pro Montagewinkel (39 023 000)
14 x Rapid Pro Schallschutzset (39 046 000)
9 x Rapid Pro Abstandshalter (39 022 000)
2 x Rapid Pro Wandbefestigung (39 029 000)

39 019 000

erforderliche Schienen: 20 m

37 449 000

Starter-Set Schacht

für Schacht an einer Massivwand mit der Abmessung bis zu
H 2600, B 1000, T 200 mm
bestehend aus:
16 x Rapid Pro Verbinder (39 020 000)
12 x Rapid Pro Montagewinkel (39 023 000)
12 x Rapid Pro Schallschutzset (39 046 000)
6 x Rapid Pro Abstandshalter (39 022 000)

39 019 000

erforderliche Schienen: 20 m

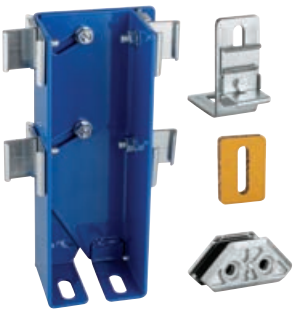

37 450 000

Starter-Set Raumtrenner

für freistehenden Raumtrenner mit der Abmessung bis zu
H 1200, B 1500, T 300 mm
bestehend aus:
50 x Rapid Pro Verbinder (39 020 000)
4 x Rapid Pro Montagewinkel (39 023 000)
4 x Rapid Pro Schallschutzset (39 046 000)
4 x Rapid Pro Halterung für freistehende Montage (39 025 000)
2x Rapid Pro Abstandhalter (39 022 000)

39 019 000

erforderliche Schienen: 20 m

SORTIMENT

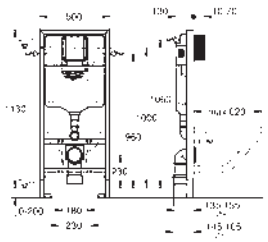

38 528 001

Rapid SL für WC

mit Spülkasten, 6 – 9 l,
2-Mengen-/Start & Stopp-/
1-Mengen-Spülung,
Anschluss links/rechts/hinten,
1,13 m Bauhöhe

38 584 001

dito, freistehende Montage

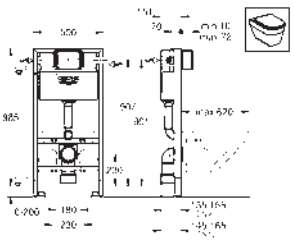

38 525 001

Rapid SL für WC

mit Spülkasten, 6 – 9 l,
2-Mengen-/Start & Stopp-/
1-Mengen-Spülung,
Anschluss links/rechts/hinten,
1,00 m Bauhöhe
Betätigung von vorn/oben

38 586 001

dito, freistehende Montage

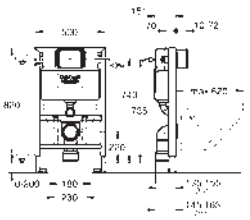

38 526 000

Rapid SL für WC

mit Spülkasten 6 – 9 l,
2-Mengen-/Start & Stopp-/
1-Mengen-Spülung,
Anschluss links/rechts/hinten,
0,82 m Bauhöhe,
Betätigung von vorn/oben

38 587 000

dito, freistehende Montage

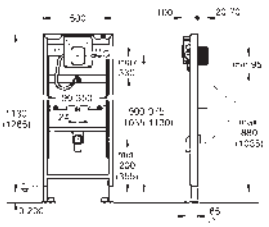

38 786 001

Rapid SL für Urinal

mit GROHE Rapido U,
für manuelle Betätigung oder
Infrarot-Elektronik 6 V oder
230 V, 1,13 m und 1,30 m
Bauhöhe

GROHE Whisper®

GROHE EcoJoy™

GROHE QuickFix®

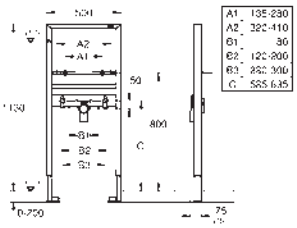

38 554 001

Rapid SL für Waschtisch

für Einloch-Batterie,
1,13 m Bauhöhe

38 625 001

Rapid SL für Waschtisch

für Einloch- oder Wandbatterie,
1,13 m Bauhöhe

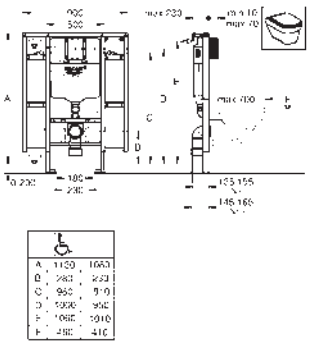

39 140 000

Rapid SL für WC

mit Befestigung von
Rückenstützen und Haltegriffen
behindertengerechte Ausführung
für WC-Becken 70 cm Ausladung
für Vorwand- oder
Ständerwandmontage
1,13 m Bauhöhe
Spülkasten GD 2, 6 - 9 l

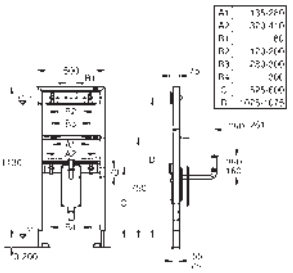

38 625 001

Rapid SL für Waschtisch

für Einloch-oder Wandbatterie mit
UP-Geruchverschluss,
mit verstellbarem Ablaufbogen,
verchromt,
1,13 m Bauhöhe

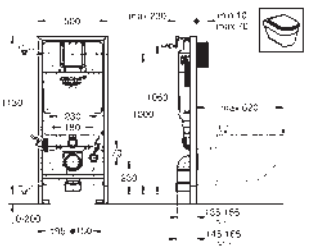

39 112 000

Rapid SL für Dusch-WC

Spülkasten GD 2
mit kleiner Revisionsöffnung
1,13 m Bauhöhe, für Vorwand-
oder Ständerwandmontage
Spülkasten GD 2, 6 - 9 l
werkseitige Einstellung 6l und 3l
Leerrohr Wasserzuleitung für
Dusch-WC GROHE Sensia® IGS
UP-Dose für Elektroanschluss
Positionierungshilfe für
Elektroanschluss, 2 Wandwinkel
mit Befestigungsmaterial

Alle Rapid SL Elemente können mit dem Befestigungsset 37 049 000 in Rapid Pro eingebaut werden.

ERWEITERTES PLANUNGS- & SERVICEANGEBOT

PLANUNG

PLANUNGSSOFTWARE RAPID PRO PLAN

- Planungssoftware für die Installation von Rapid Pro.
- Schnelle und einfache Planung in Vorderansicht und Grundriss. Die Planung basiert auf aktuellen Planungsvorschriften, die Abstände zwischen Objekten definieren oder aber Standards für barrierefreie Installation berücksichtigen.
- 2D und 3D Zeichnungen mit Profilabmessungen und -positionen.
- Materialliste mit allen Rapid Pro Komponenten inklusive Montagezeiten.
- Detaillierte Montagepläne für Rapid Pro Elemente mit Maßangaben.

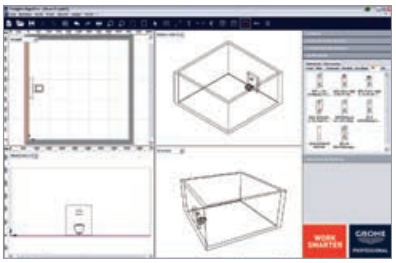

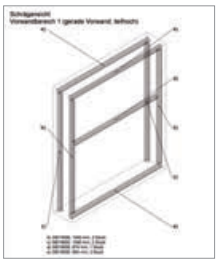

Die Planungssoftware steht zum Download auf grohe.de bereit.

TRAINING

AUS LEIDENSCHAFT FÜR IHREN ERFOLG – MIT UNSEREN TRAININGS PROFESSIONELL IN JEDEM BEREICH

Damit auch der Einbau unserer Produkte mit innovativen Technologien schnell und unkompliziert zu erledigen ist, bietet GROHE Ihnen professionelle Techniktrainings an. Unsere Techniktrainings vermitteln Ihnen in unseren Trainingszentren aktuelles Fachwissen – unter realistischen Bedingungen, praxisgerecht und persönlich.

Sie wünschen sich Schulungen bei Ihnen vor Ort? Kein Problem! Wir kommen gerne zu Ihnen.
So schulen wir Sie und Ihr ganzes Team kompakt und zeitoptimiert – ohne Ihr Tagesgeschäft zu beeinflussen.

Einen Überblick unseres Trainingsangebotes finden Sie auf grohe.de

GROHE PROFESSIONAL ONLINE & MOBIL

Ob im Büro, unterwegs oder auf der Baustelle, die GROHE Professional Online-Lösungen bieten Ihnen genau den Service, den Sie benötigen. Produktdetailinformationen, Ersatzteilkataloge und Installatations- und Planungshinweise sind jederzeit online verfügbar.

Sie haben Fragen zu GROHE Produkten und Services, in unserem umfangreichen FAQ-Bereich finden Sie die Anworten.

Darüber hinaus bieten Ihnen unsere Online-Lösungen, wie die Verfügbarkeitsprüfung, 24 Stunden am Tag eine optimale Unterstützung für Ihre tägliche Arbeit.

VERFÜGBARKEIT, LIEFERZEITEN UND ERSATZTEILE JEDERZEIT IM BLICK

Prüfen Sie die Verfügbarkeiten und Ersatzteillisten unserer Produkte ganz einfach online im Fachpartner-bereich – unterwegs mit Ihrem Tablet über unsere mobile GROHE Fachpartnerseite. Das sorgt für eine optimale Planungssicherheit Ihrer Projekte.

DIE GROHE PROFESSIONAL APP FÜR APPLE UND ANDROID - TABLETS

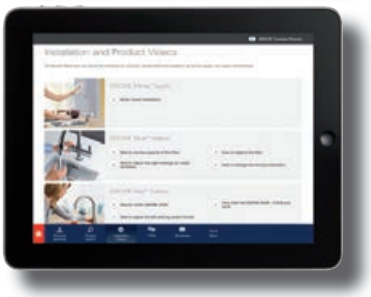

Die neue GROHE Pro App für Tablet PCs bietet smarte Lösungen für Profis. Sie ermöglicht Ihnen den sofortigen Zugriff auf alle wichtigen Informationen und Services – selbst, wenn Sie gerade nicht online sind.

REINSCHAUEN UND AUF ENTDECKUNGSTOUR GEHEN

- Durchstöbern Sie unseren Katalog mit inspirierenden Produkten für Bad, Dusche und Küche.
- Finden Sie detaillierte Produktinformationen sowohl zu unserem aktuellen Sortiment als auch zu älteren Varianten.
- Überprüfen Sie die aktuellen Ersatzteil-Informationen.

SERVICE UND SUPPORT

- Sehen Sie unsere „Gewusst wie" Installationsvideos.
- Lesen Sie die praktischen FAQs zur Technik.
- Nutzen Sie die Wartungstipps.
- Schauen Sie sich alle unsere neuesten Broschüren an.

LOGGEN SIE SICH MIT IHREN GROHE SMART ANMELDEDATEN EIN.

Mit der GROHE Pro App haben Sie bequem Zugang zu Ihrem GROHE SMART-Konto und können Ihren aktuellen SMART Punktestand jederzeit einsehen.
Mit der neuesten Version der Grohe Pro App können Sie nicht nur die UPI-Codes eingeben, sondern auch den QR-Code mit der SMART-Kennzeichnung ganz einfach scannen und ihre Smarts werden Ihnen sofort gutgeschrieben.
Über den Link zum Prämienshop können Sie anschließend Ihre gesammelten SMARTs gegen attraktive Prämien einlösen.

GROHE GARANTIELEISTUNGEN

WIR BÜRGEN FÜR LANGFRISTIGE PARTNERSCHAFT

Alle GROHE Produkte zeichnen sich durch außergewöhnliche Qualität aus. Hochwertige Materialien und die neuesten Herstellungsverfahren verbinden sich mit marktführenden Technologien, um über viele Jahre hinweg zuverlässige Leistung zu garantieren. Dies spiegelt sich in unserer fünfjährigen Herstellergarantie auf alle Produkte, die unter der Marke GROHE gefertigt werden, wider. Alle Bestandteile unserer Produkte, die einfache Bedienung, und die perfekte Optik wird zahlreichen Belastungen ausgesetzt – den härtesten der Branche! Erst wenn sie diese mit Bravour bestehen, dürfen sie unser Firmengelände verlassen.

GROHE HERSTELLERGARANTIE 5 BZW. 10 JAHRE

Diese konsequente Orientierung an Qualität, Langlebigkeit und Nachhaltigkeit ermöglicht es uns, für die Funktionalität und Sicherheit unserer Produkte langfristige Garantien abzugeben. Unsere 5 Jahre Herstellergarantie gilt auf alle Produkte, die nach dem 01.04.2012 unter der Marke GROHE gefertigt worden sind bzw. werden. Bei Bedarf stellen wir Ihnen unsere ausführlichen Garantiebestimmungen gerne zur Verfügung.

Eine Besonderheit stellen unsere Wandeinbau-Produkte dar: Für unsere Unterputzspülkästen in Rapid SL, Uniset und Rapid Pro sowie für unsere Rapido Unterputzkörper haben wir die Herstellergarantie (für Produkte, die nach dem 01.03.2013 gefertigt worden sind bzw. werden) sogar auf 10 Jahre erweitert!

VERLÄNGERTE ERSATZTEIL-GARANTIE: 10, 15 BZW. 30 JAHRE

Aus Erfahrung wissen wir, dass viele unserer Produkte oftmals jahrzehntelang im Einsatz sind. Wichtigste Grundlage dafür ist das hohe technische Niveau, das für einen wartungsarmen Betrieb, außergewöhnliche Dauergebrauchstauglichkeit und Langlebigkeit sorgt. Aber auch das zeitlose Design, die Nutzerorientierung und die Bedienfreundlichkeit unserer Produkte leisten dazu wesentliche Beiträge.

Darum ist es nicht verwunderlich, dass statt eines Austauschs unserer Produkte auch nach vielen Jahren eine Instandsetzung bevorzugt wird, sollte einmal nicht die volle Funktionalität gegeben sein.

Die langfristige Verfügbarkeit von Ersatzteilen ist ein wichtiger Aspekt für die Auswahl einer hochwertigen Ausstattung. Um unseren Fachpartnern aus Architektur, Planung, Handel und Handwerk sowie Betreibern öffentlicher oder gewerblicher Objekte hierbei größtmögliche Sicherheit zu geben, gewähren wir eine deutlich verlängerte Ersatzteilgarantie.

Darum gibt es auf alle Aufputzprodukte von GROHE eine Ersatzteilgarantie von 10 Jahren. Bei GROHE Unterputz-produkten gewähren wir eine verlängerte Ersatzteilgarantie von 15 Jahren.
Für unsere Unterputzspülkästen sind sogar noch nach 30 Jahren Nachrüstsets erhältlich. Mit entsprechenden Umbausets können so auch ältere Spülkästen z.B. auf eine höherwertige Wasserspartechnik umgerüstet werden.

Unsere ausführlichen Garantiebestimmungen finden Sie auf grohe.de

GROHE.DE | GROHE.AT | GROHE.CH

BESUCHEN SIE UNS AUF

Ausführliche Garantiebestimmungen finden Sie auf www.grohe.de

Partnerschaft mit Handel und Handwerk

GROHE BROSCHÜREN

GROHE Professional

GROHE Installationssysteme

GROHE Deutschland
Vertriebs GmbH
Zur Porta 9
D-32457 Porta Westfalica
Postfach 1353
D-32439 Porta Westfalica
Tel. +49 (0) 571 39 89 333
Fax +49 (0) 571 39 89 999
www.grohe.de

GROHE Gesellschaft m.b.H
Wienerbergstraße 11 / A7
A-1100 Wien
Tel. +43 (0) 1 6 80 60
Fax +43 (0) 1 688 45 35
www.grohe.at

GROHE Switzerland SA
Bauarena Volketswil
Industriestrasse 18
CH-8604 Volketswil
Tel. +41 (0) 44 877 73 00
Fax +41 (0) 44 877 73 20
www.grohe.ch

14602001

© 02/2016 – Copyright by GROHE